GELEN

BROSZURA PRODUKTOWA



SERIA WB

PODAJNIKI Z ROLKAMI ELIPTYCZNYMI

PODAJE DUŻE BRYŁY. ODSIEWA DROBNE.

SERIA WB

UNIWERSALNE PODAWANIE LEPKIEGO, ZABŁOCONEGO UROBKU.

Gdy glina i błoto zatykają zwykły ruszt grizzly, podajnik z rolkami eliptycznymi (wobbler) nadal pracuje. Podajniki WB przesuwają nadziarno w kontrolowanym tempie na wałach z eliptycznymi łopatkami przesuniętymi o 90°; gdy wały się obracają, frakcje drobne, błoto i zanieczyszczenia spadają przez szczeliny między łopatkami, a sam obrót utrzymuje te szczeliny otwarte. Dwa modele o szerokości 1 400 i 1 600 mm.

2
MODELI W SERII

5.2 × 9.8 ft
NAJWIĘKSZY POKŁAD

573 stph
MAKS. WYDAJNOŚĆ TEORETYCZNA

50 hp
MAKS. MOC ZAINSTALOWANA

ZASTOSOWANIA

- MOKRY I LEPKI UROBEK
- ZAGLINIONE KAMIENIOŁOMY I ŻWIROWNIE
- ZASILANIE KRUSZARKI WSTĘPNEJ
- ODSIEWANIE BŁOTA I FRAKCJI DROBNYCH
- GÓRNICTWO I RECYKLING

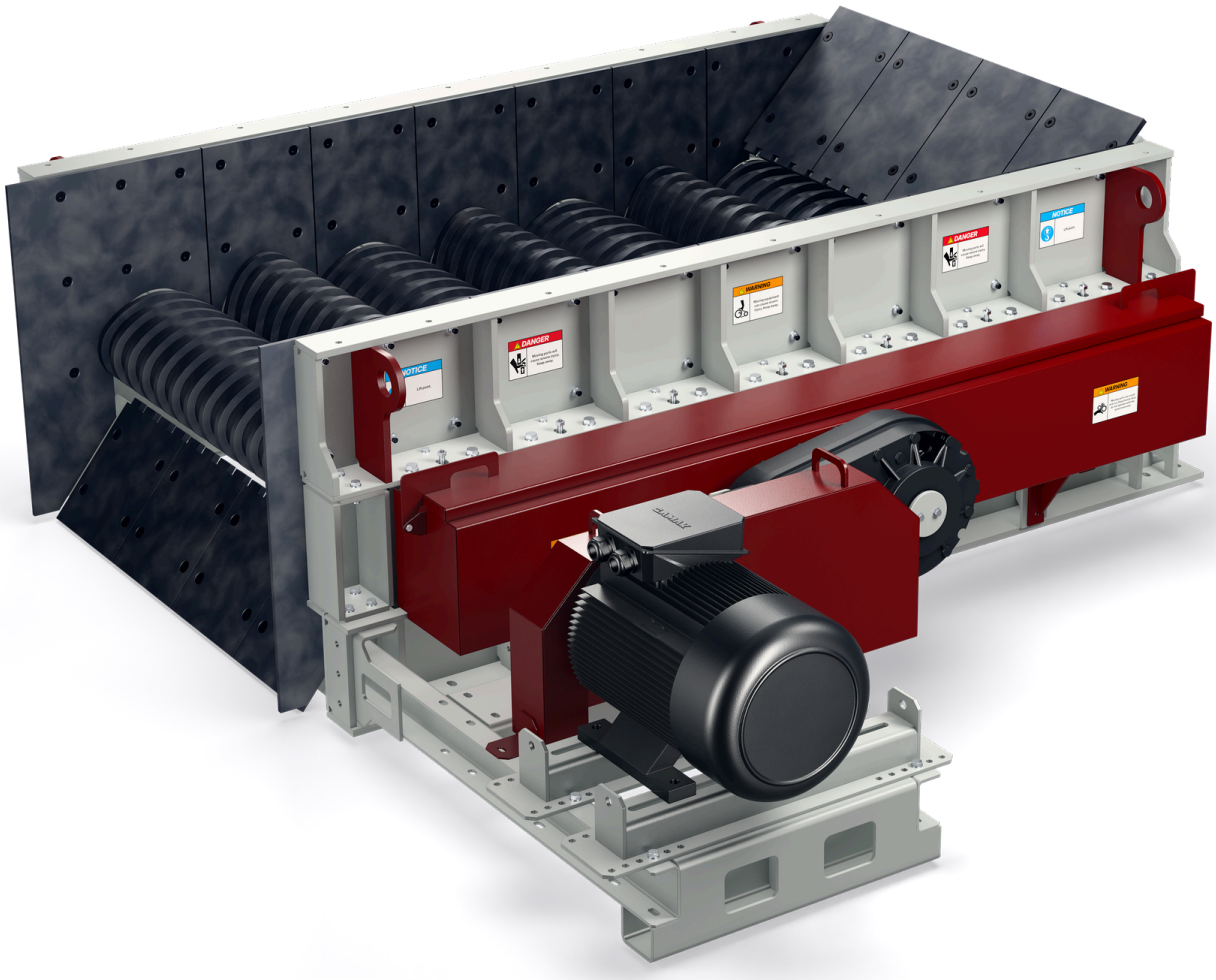

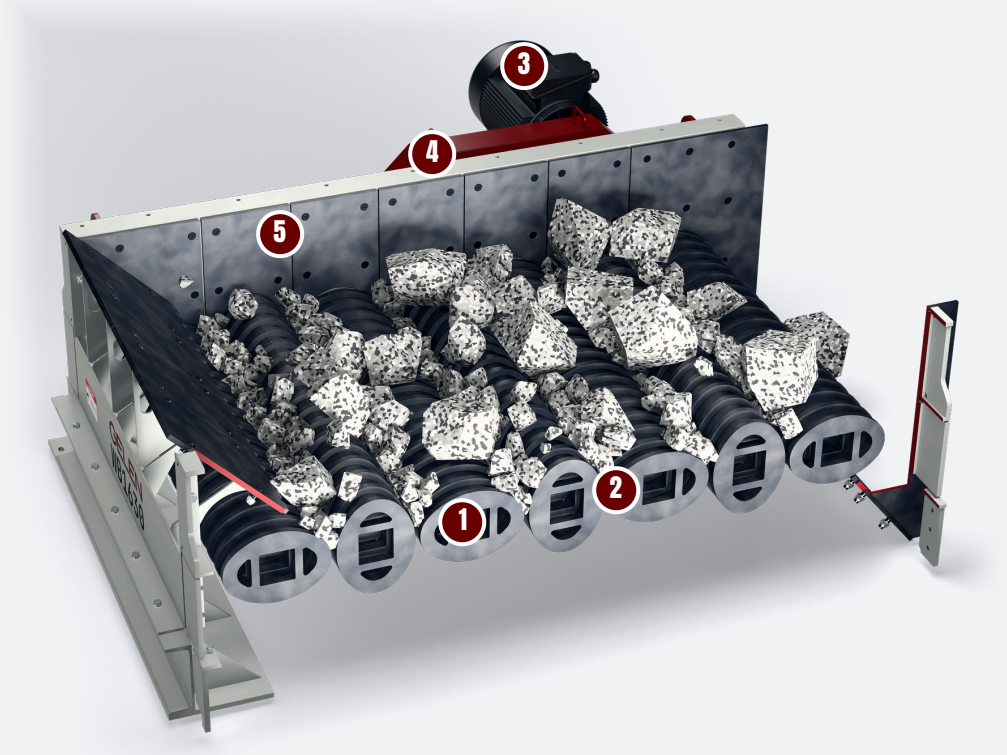

KONSTRUKCJA

SIEDEM WAŁÓW, JEDEN ŁAŃCUCH.

Siedem wałów z eliptycznymi łopatkami obraca się razem, połączonych łańcuchami rolkowymi z jednym napędem: złoże kołysze się i posuwa naprzód, a frakcje drobne przesypują się w dół. Na ilustracji: WB1630.

1 Siedem wałów łopatkowych

Na każdym wale eliptyczne łopatki przesunięte o 90°; wszystkie siedem wałów obraca się razem, a złoże kołysze się i posuwa naprzód.

2 Ta sama szczelina przez cały obrót

Sąsiednie łopatki zachowują stały odstęp; frakcje drobne, błoto i zanieczyszczenia przelatują, a reszta przesuwa się dalej.

3 Jeden silnik, jedna przekładnia

37 kW przez cztery pasy klinowe do przekładni nasadzanej na wale napędowym.

4 Ciąg łańcuchów rolkowych

Sześć łańcuchów rolkowych utrzymuje każdy wał w jego położeniu, wszystkie z jedną prędkością.

5 Wyłożone ściany boczne

Skręcane płyty zużywalne na ścianach bocznych i w rynnie zasypowej, wymieniane strefami.

Podawanie i odsiew w jednym

- Kontrolowane podawanie nadziarna do kruszarki wstępnej
- Frakcje drobne, błoto i zanieczyszczenia spadają przez szczeliny
- Mniej gliny trafia do kruszarki i na przesiewacze

Do lepkiej nadawy

- Obracające się łopatki przetaczają i rozbijają lepki materiał, zamiast pozwolić mu się zbić
- Stała szczelina między sąsiednimi łopatkami
- Szerokie pokłady na dużą, niejednorodną nadawę ze żwirowni i zaglinionych kamieniołomów

Jeden prosty napęd

- Jeden silnik, pasy klinowe i przekładnia nasadzana
- Łańcuchy rolkowe utrzymują jednakową prędkość wszystkich wałów
- Skręcane płyty zużywalne wymieniane strefami

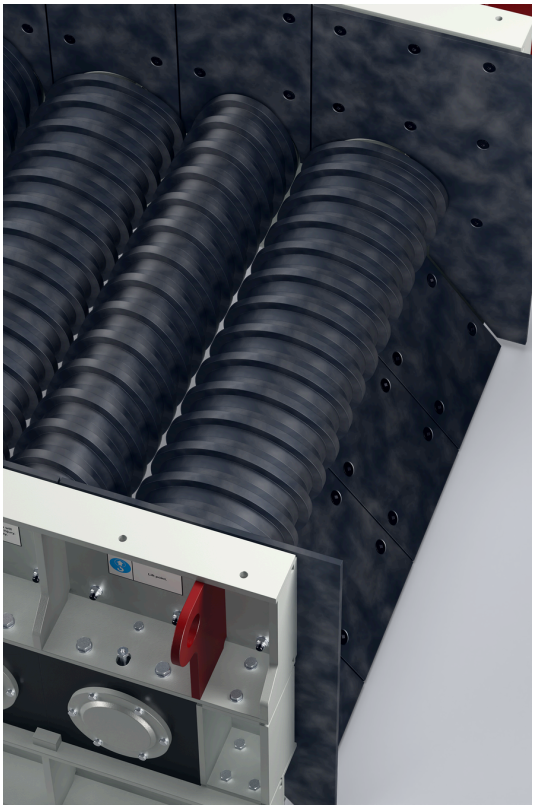



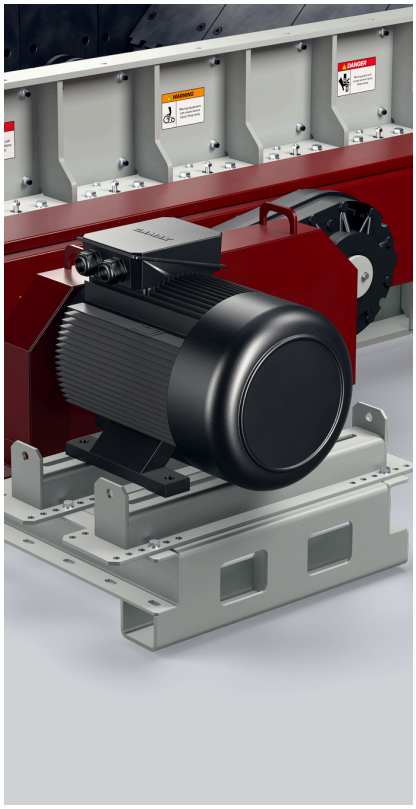

DANE TECHNICZNE

PODAJNIKI Z ROLKAMI ELIPTYCZNYMI - SERIA WB

MODEL	SZEROKOŚĆ in	DŁUGOŚĆ in	MOC hp	WYDAJNOŚĆ TEORETYCZNA stph
WB1430	55.1	118.1	50	320 - 496
WB1630	63.0	118.1	50	364 - 573

Wartości są nominalne i zależą od nadawy, uziarnienia i wilgotności. Jednostki imperialne przeliczone z oryginałów metrycznych; wydanie metryczne dostępne na życzenie.
Wydajność teoretyczna jest obliczona dla materiału o gęstości nasypowej 1,6 t/m^3 (100 lb/ft^3) i skalibrowana względem publikowanych danych podajników z rolkami eliptycznymi o tych samych szerokościach. Rzeczywista wydajność zależy od materiału, jego wilgotności i zawartości gliny oraz wielkości brył.



WYBIERZ MODEL

JEDNA SERIA. CAŁY ZAKRES.

Dwa modele o szerokości 1 400 i 1 600 mm, oba o długości 3 m i z napędem 37 kW. Każdy pasek obejmuje wydajność teoretyczną modelu przy gęstości nasypowej 1,6 t/m³; opis podaje jego wymiary.



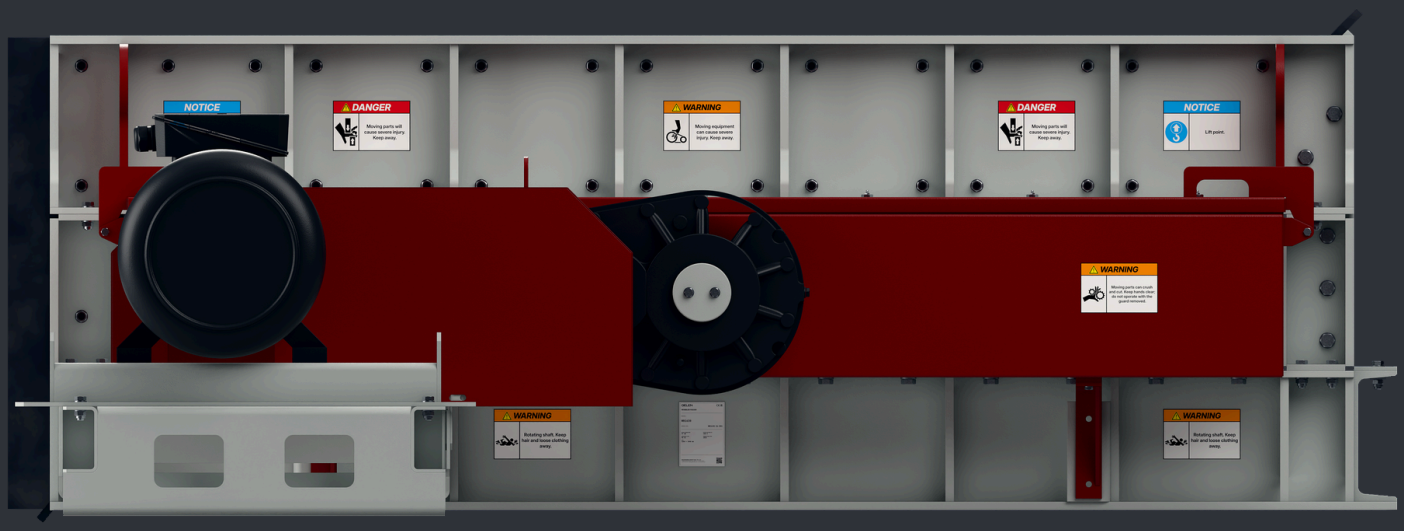

USTAWIENIA MASZYNY

- Utrzymuj stałe zasilanie wałów, aby przetaczały równomierne złoże.
- Regularnie kontroluj wierzchołki łopatek i szczeliny; zużyte łopatki poszerzają szczeliny i zmieniają to, co omija kruszarkę.
- Zgodnie z harmonogramem sprawdzaj napęd, łańcuchy i punkty smarowania.

JAK WYBRAĆ

01 Zacznij od nadawy: tonaż, największa bryła oraz zawartość gliny i wilgotność.

02 Szerokość dobierz do wielkości brył i tonażu; wydajność teoretyczną odczytaj z paska.

03 Stosuj podajnik z rolkami eliptycznymi tam, gdzie lepka nadawa zatyka wibracyjny ruszt grizzly; przy suchym, sypkim kamieniu prostszy jest wibracyjny podajnik rusztowy.



W INSTALACJI

TAM, GDZIE PRACUJE.

Podajnik z rolkami eliptycznymi pracuje pod zasobnikiem zasypowym na początku instalacji. Zasila kruszarkę wstępną, a frakcje drobne, błoto i zanieczyszczenia zrzuca na przenośnik obejściowy, więc glina nigdy nie trafia ani do kruszarki, ani na przesiewacze.

TYPOWY SCHEMAT INSTALACJI

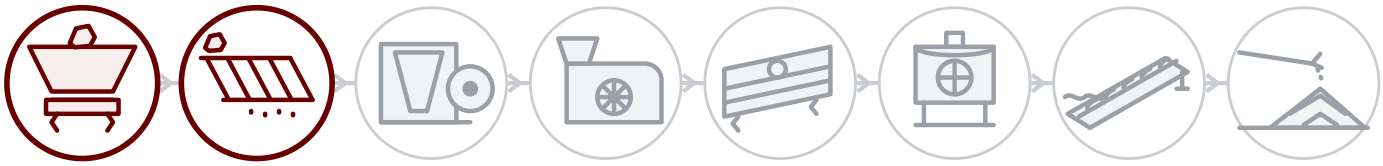

01 **Urobek i podawanie**

02 **Wstępne odsiewanie**

03 Kruszenie wstępne

04 Kruszenie wtórne

05 Przesiewanie

06 Kruszenie końcowe i piasek

07 Płukanie

08 Składowanie i załadunek

ZA KAŻDĄ MASZYNĄ

Serwis w terenie

Montaż, uruchomienie i przeglądy prowadzone przez inżynierów GELEN, na obiekcie wszędzie tam, gdzie sprzedajemy.

Części wg numeru seryjnego

Każda maszyna ma numer seryjny i kod QR na tabliczce. Po zeskanowaniu otwiera się lista części, instrukcje i historia serwisowa — a zamówienie części dzieli jedno dotknięcie.

Wsparcie zdalne

Dane produkcyjne, alarmy i analiza osiągów z każdej podłączonej instalacji, ze wsparciem zakładu.

KONTAKT

POROZMAWIAJ Z ZAKŁADEM.

ASO 1. OSB, Oğuz Cd. No: 31
06930 Sincan, Ankara, Türkiye

TELEFON	+90 312 267 06 20
E-MAIL	gelenmakina@gelenmakina.com
STRONA	gelenmakina.com

ZESKANUJ, ABY OTWORZYĆ STRONĘ PRODUKTU, KATALOG I FORMULARZ ZAPYTANIA.

Pełne dane techniczne, rysunki i wszystkie pozostałe maszyny GELEN znajdują się w Katalogu Produktów.

