GELEN

FOLLETO DE PRODUCTO



SERIE WB

ALIMENTADORES WOBBLER

ALIMENTA LO GRUESO. SEPARA LOS FINOS.

SERIE WB

ALIMENTACIÓN VERSÁTIL PARA ROCA DE VOLADURA PEGAJOSA Y CON BARRO.

Cuando la arcilla y el barro ciegan un grizzly convencional, un alimentador wobbler sigue trabajando. Los alimentadores WB hacen avanzar el sobretamaño a un caudal controlado sobre ejes de paletas elípticas desfasadas 90°; al girar, los finos, el barro y la tierra caen por los huecos entre ellas, y el propio giro mantiene esos huecos abiertos. Dos modelos, de 1.400 y 1.600 mm de ancho.

2
MODELOS EN LA SERIE

5.2 × 9.8 ft
PISO MAYOR

573 stph
PRODUCCIÓN TEÓRICA MÁX.

50 hp
POTENCIA INSTALADA MÁX.

APLICACIONES

- ROCA DE VOLADURA HÚMEDA Y PEGAJOSA
- CANTERAS Y GRAVERAS CON ARCILLA
- ALIMENTACIÓN DE LA TRITURADORA PRIMARIA
- PRECRIBADO DE BARRO Y FINOS
- MINERÍA Y RECICLAJE

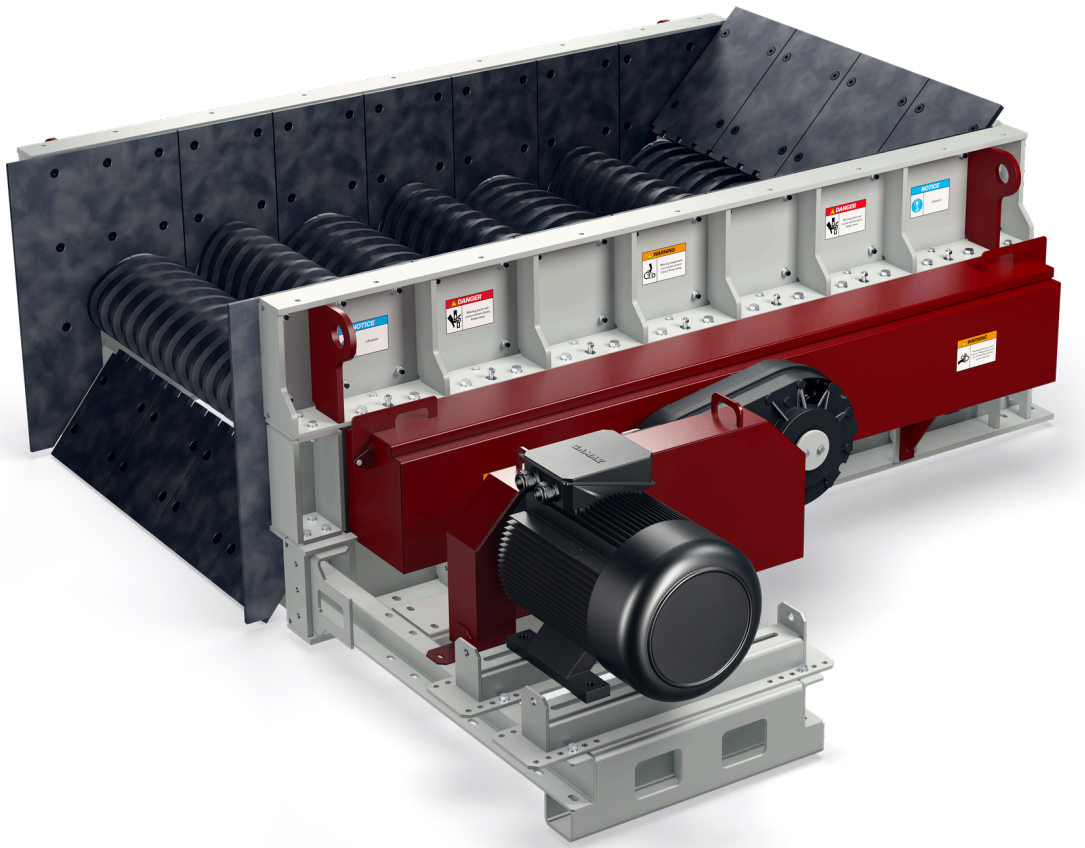

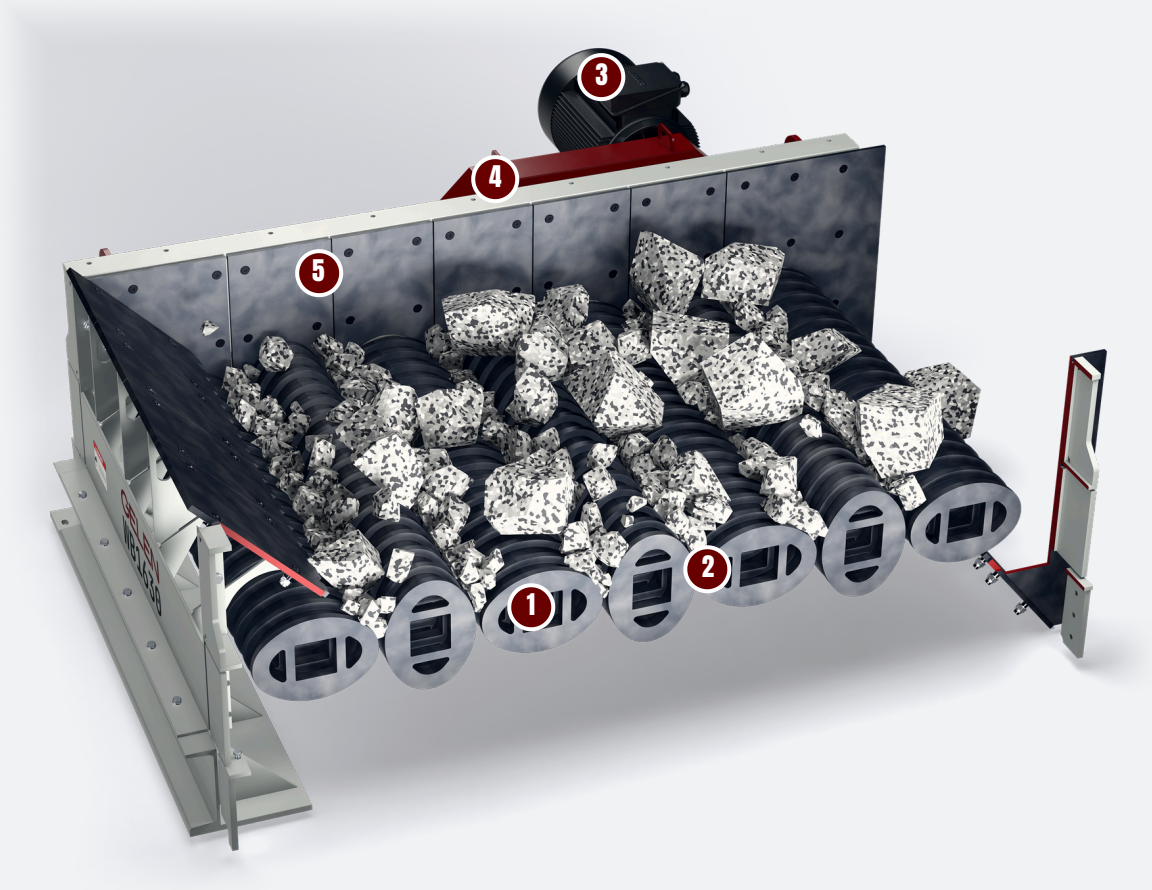

DISEÑO

SIETE EJES, UNA CADENA.

Siete ejes de paletas elípticas giran a la vez, unidos por cadenas de rodillos a un solo accionamiento: el lecho se balancea y avanza mientras los finos caen. En la imagen: un WB1630.

1 Siete ejes de paletas

Paletas elípticas desfasadas 90° en cada eje; los siete giran a la vez y el lecho se balancea y avanza.

2 El mismo hueco en toda la vuelta

Las paletas vecinas mantienen una holgura constante; los finos, el barro y la tierra caen, y el resto sigue adelante.

3 Un motor, un reductor

37 kW mediante cuatro correas trapezoidales a un reductor montado sobre el eje motriz.

4 Tren de cadenas de rodillos

Seis cadenas de rodillos mantienen cada eje en su posición, todos a la misma velocidad.

5 Paredes laterales blindadas

Placas de desgaste atornilladas en las paredes laterales y en la canaleta de alimentación, renovadas zona por zona.

Alimenta y precriba a la vez

- Alimentación controlada del sobretamaño a la trituradora primaria
- Los finos, el barro y la tierra caen por los huecos
- Menos arcilla llega a la trituradora y a las cribas

Hecho para alimentación pegajosa

- Las paletas giratorias voltean y disgregan el material pegajoso en lugar de dejar que se compacte
- Un hueco constante entre paletas vecinas
- Tableros anchos para la alimentación grande y mezclada de graveras y canteras con arcilla

Un accionamiento sencillo

- Un motor, correas trapezoidales y un reductor montado sobre el eje
- Las cadenas de rodillos mantienen todos los ejes a la misma velocidad
- Placas de desgaste atornilladas, renovadas zona por zona

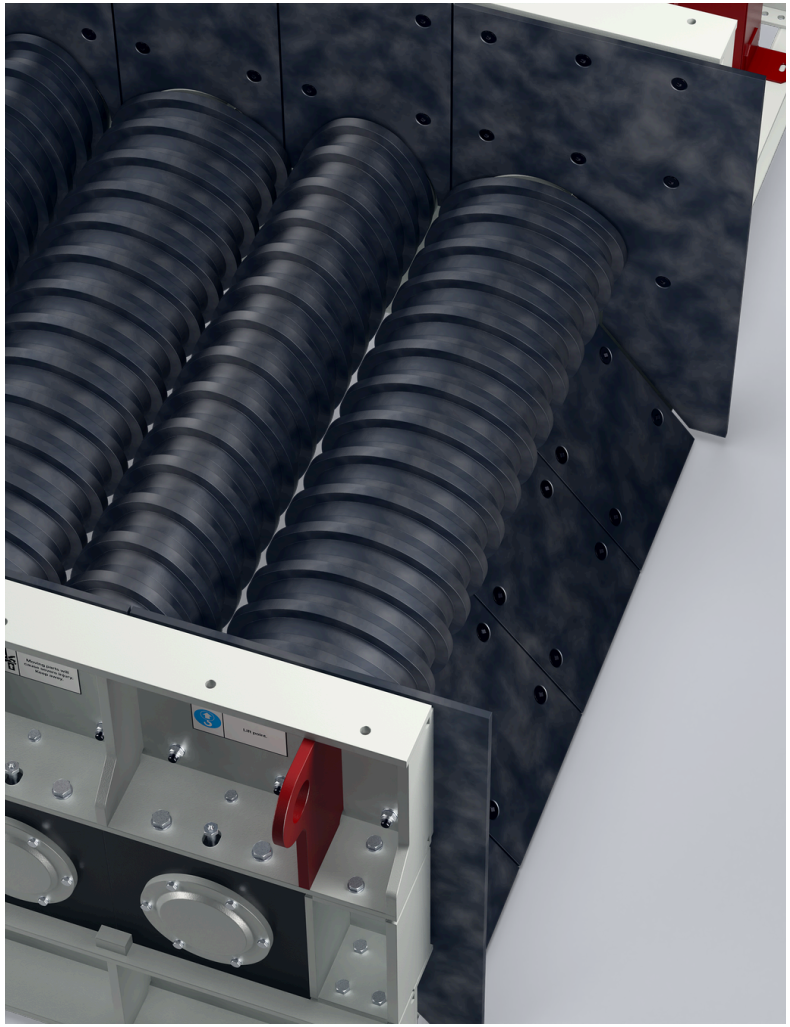



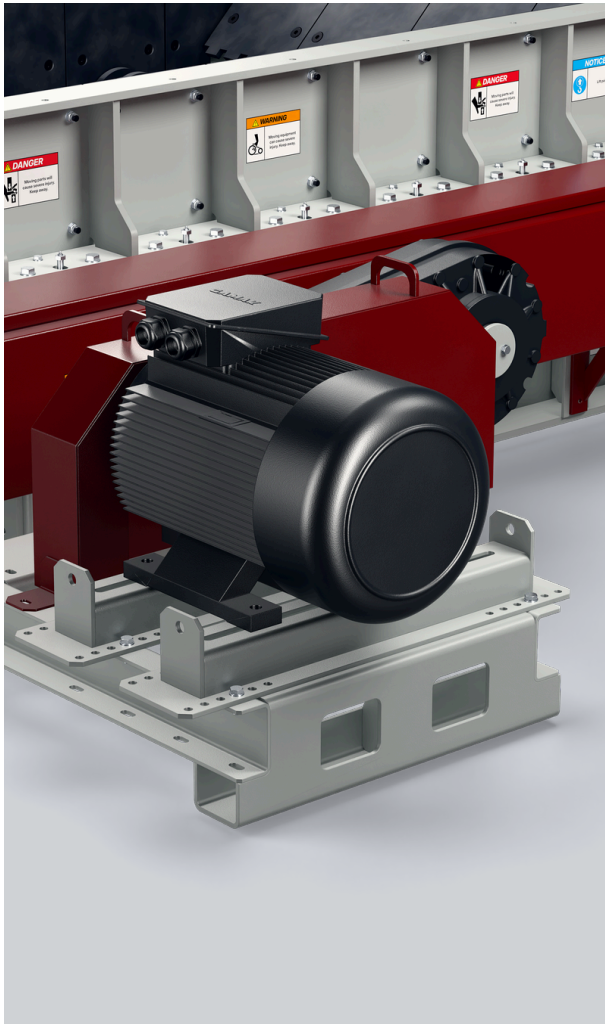

ESPECIFICACIONES

ALIMENTADORES WOBBLER - SERIE WB

MODELO	ANCHO in	LARGO in	POTENCIA hp	CAPACIDAD TEÓRICA stph
WB1430	55.1	118.1	50	320 - 496
WB1630	63.0	118.1	50	364 - 573

Los valores son nominales y dependen del material de alimentación, la granulometría y la humedad. Unidades imperiales convertidas de los originales métricos; existe una edición métrica de este folleto a petición.
La capacidad teórica está calculada para material con una densidad aparente de 1,6 t/m^3 (100 lb/ft^3) y calibrada con alimentadores wobbler publicados de los mismos anchos. La capacidad real depende del material, de su humedad y contenido de arcilla, y del tamaño de bloque.



ELIJA SU MODELO

UNA SERIE. TODA LA GAMA.

Dos modelos, de 1.400 y 1.600 mm de ancho, ambos de 3 m de largo y accionados por 37 kW. Cada barra abarca la capacidad teórica de un modelo con una densidad aparente de 1,6 t/m³; la nota indica su tamaño.

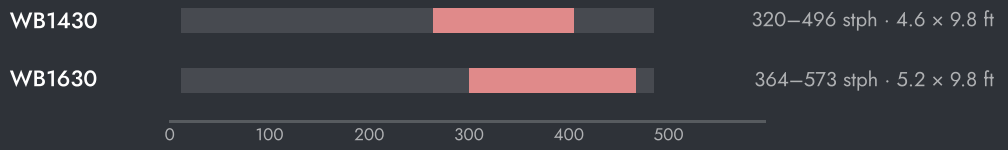

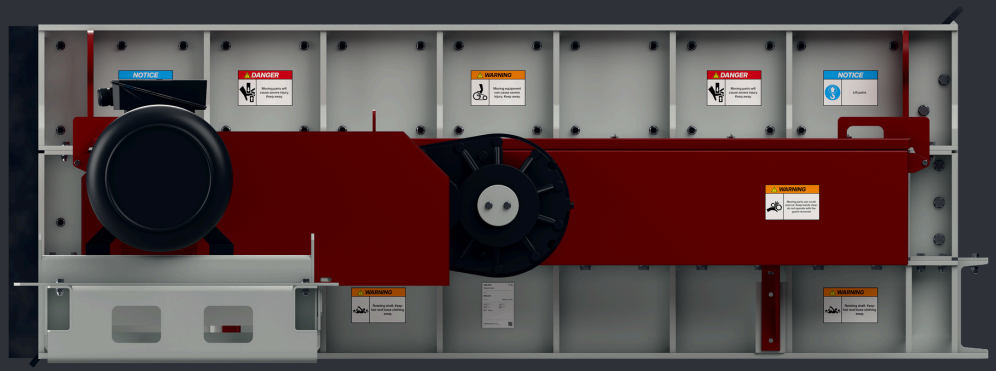

AJUSTE DE LA MÁQUINA

- Mantenga estable la alimentación sobre los ejes, para que hagan rodar un lecho uniforme.
- Inspeccione con regularidad las puntas de las paletas y los huecos; las paletas desgastadas ensanchan los huecos y cambian lo que evita la trituradora.
- Revise de forma programada el accionamiento, las cadenas y los puntos de lubricación.

CÓMO ELEGIR

01 Parta de la alimentación: tonelaje, mayor bloque y cuánta arcilla y humedad lleva.

02 Elija el ancho según el tamaño de bloque y el tonelaje; lea la capacidad teórica en la barra.

03 Utilice el wobbler donde la alimentación pegajosa ciega un grizzly vibratorio; con roca seca y de flujo libre, un alimentador grizzly vibratorio es más sencillo.

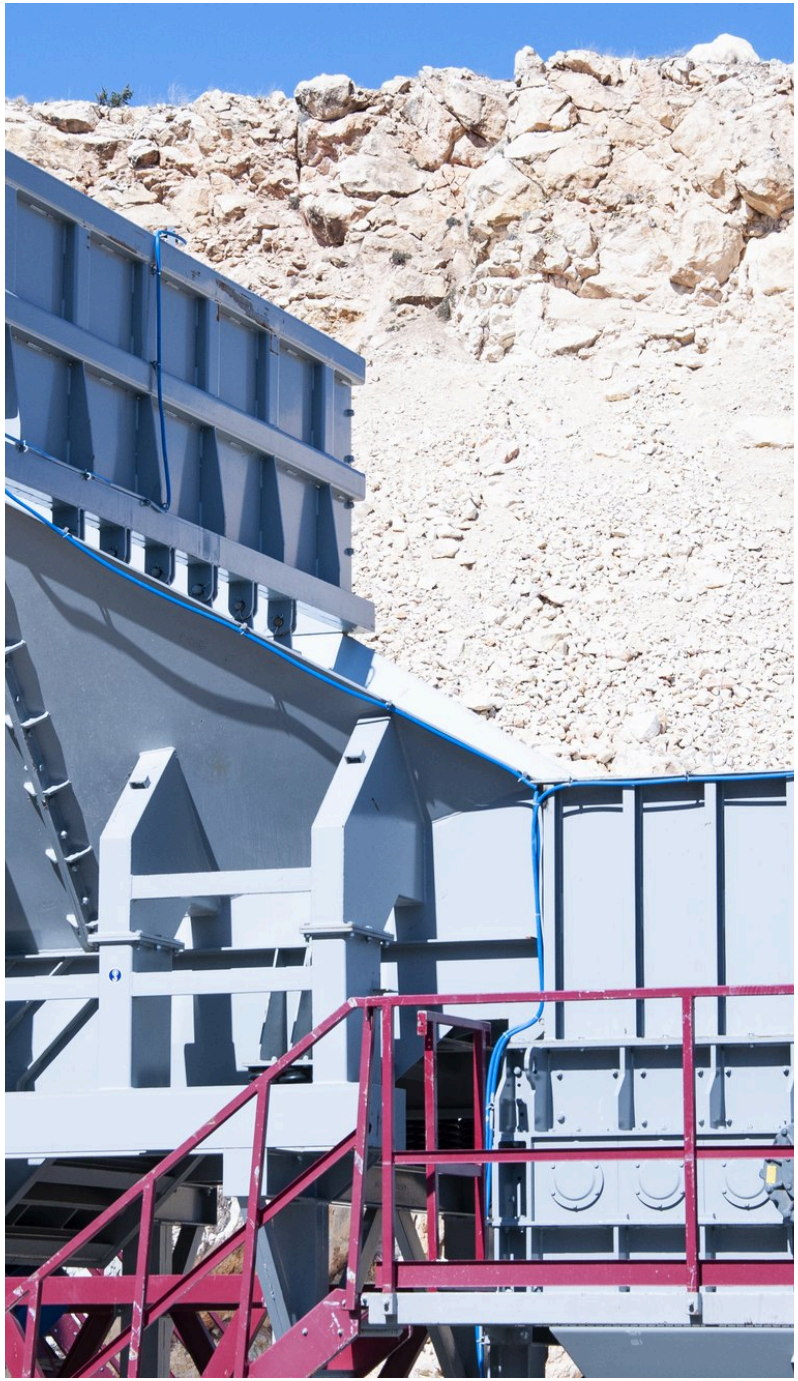

EN LA PLANTA

DONDE TRABAJA.

El wobbler se sitúa bajo la tolva de recepción, en cabeza de planta. Alimenta la trituradora primaria y deja caer los finos, el barro y la tierra sobre una cinta de by-pass, de modo que la arcilla nunca llega a la trituradora ni a las cribas.

FLUJO TÍPICO DE PLANTA

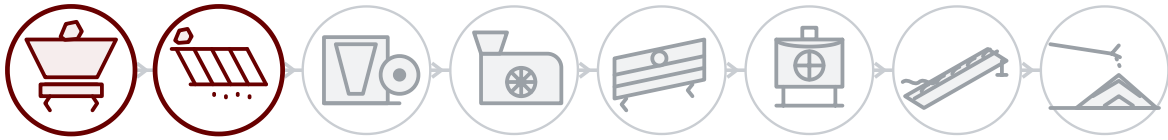

01 **Voladura y alimentación**

02 **Precribado**

03 Trituración primaria

04 Trituración secundaria

05 Cribado

06 Terciaria y arena

07 Lavado

08 Acopio y carga

DETRÁS DE CADA MÁQUINA

Servicio de campo

Montaje, puesta en marcha e inspección por ingenieros de GELEN, en obra allí donde vendemos.

Repuestos por número de serie

Cada máquina lleva un número de serie y un QR en su placa. Escanéelo y se abren su lista de piezas, los manuales y el historial de servicio — y el pedido de repuestos queda a un toque.

Soporte remoto

Datos de producción, alarmas y análisis de rendimiento de cada planta conectada, con el respaldo de la fábrica.

CONTACTO

HABLE CON LA FÁBRICA.

ASO 1. OSB, Oğuz Cd. No: 31
06930 Sincan, Ankara, Türkiye

TELÉFONO	+90 312 267 06 20
CORREO	gelenmakina@gelenmakina.com
WEB	gelenmakina.com

Las especificaciones completas, los planos y el resto de máquinas GELEN están en el Catálogo de Productos.

ESCANEE PARA LA PÁGINA DE PRODUCTO, EL CATÁLOGO Y EL FORMULARIO DE CONSULTA.

