GELEN

كتيب المنتج




سلسلة WB

# المغذّيات المتذبذبة

يغذّي الحجر الكبير. يفصل النواعم.

# تغذية متعددة الاستخدامات للصخر الخام اللزج والموحل.

حين يسدّ الطين والوحل الغربالَ القضباني التقليدي، يواصل المغذّي المتذبذب عمله. تنقل مغذّيات WB الحجم الزائد إلى الأمام بمعدل مضبوط على أعمدة ذات ريشات بيضاوية مُزاحة 90° بعضها عن بعض؛ ومع دورانها تسقط النواعم والوحل والأتربة عبر الفجوات بينها، ويُبقي الدوران تلك الفجوات مفتوحة. موديلان بعرض 1,400 و1,600 mm.

**2**

موديلات في السلسلة

**5.2 × 9.8 ft**

أكبر طبقة

**573 stph**

أقصى إنتاجية نظرية

**50 hp**

أقصى قدرة مركّبة

التطبيقات

الصخر الخام الرطب واللزج | المحاجر والمقالع الطينية | تغذية الكسّارة الأولية | فصل الوحل والنواعم | التعدين وإعادة التدوير

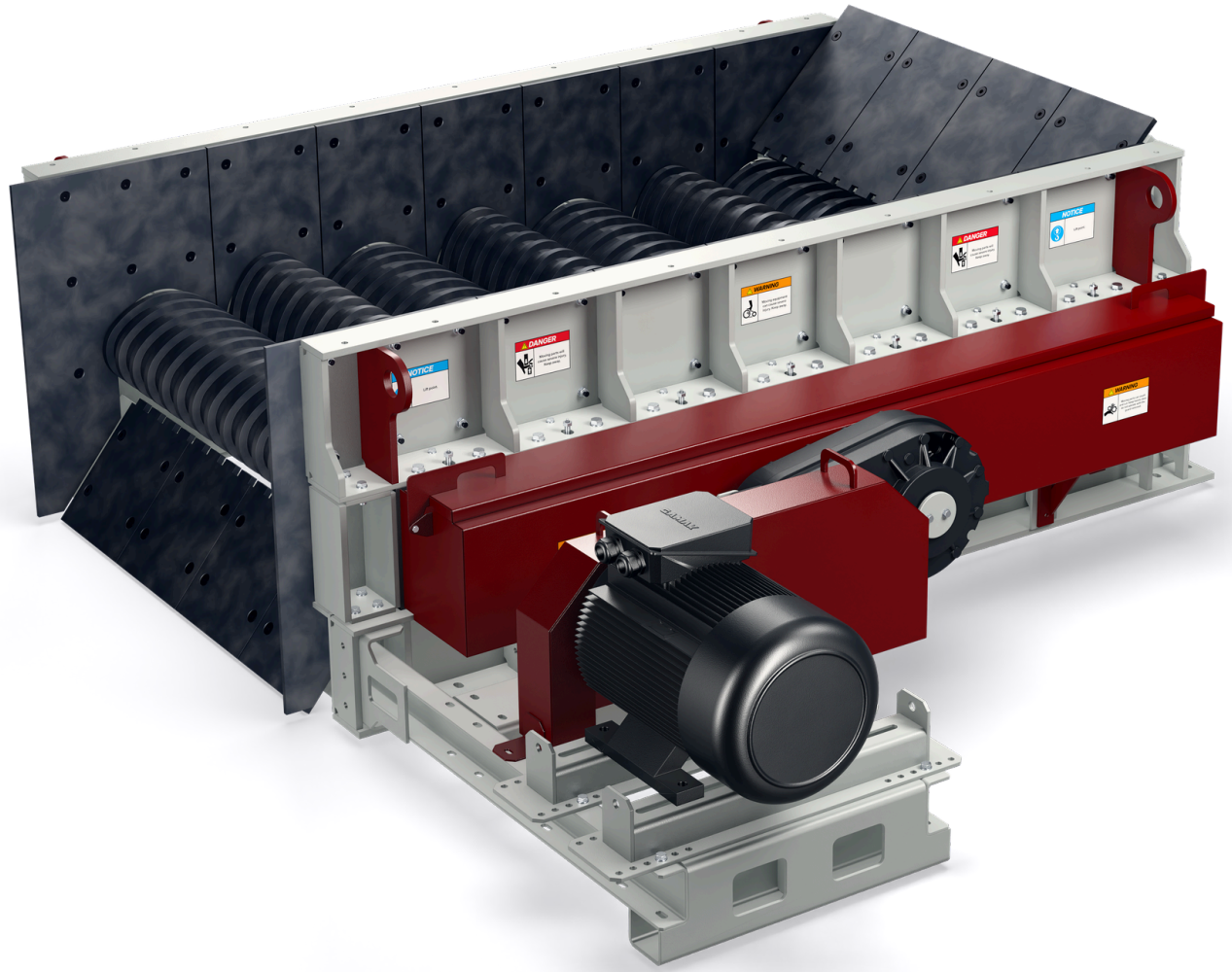

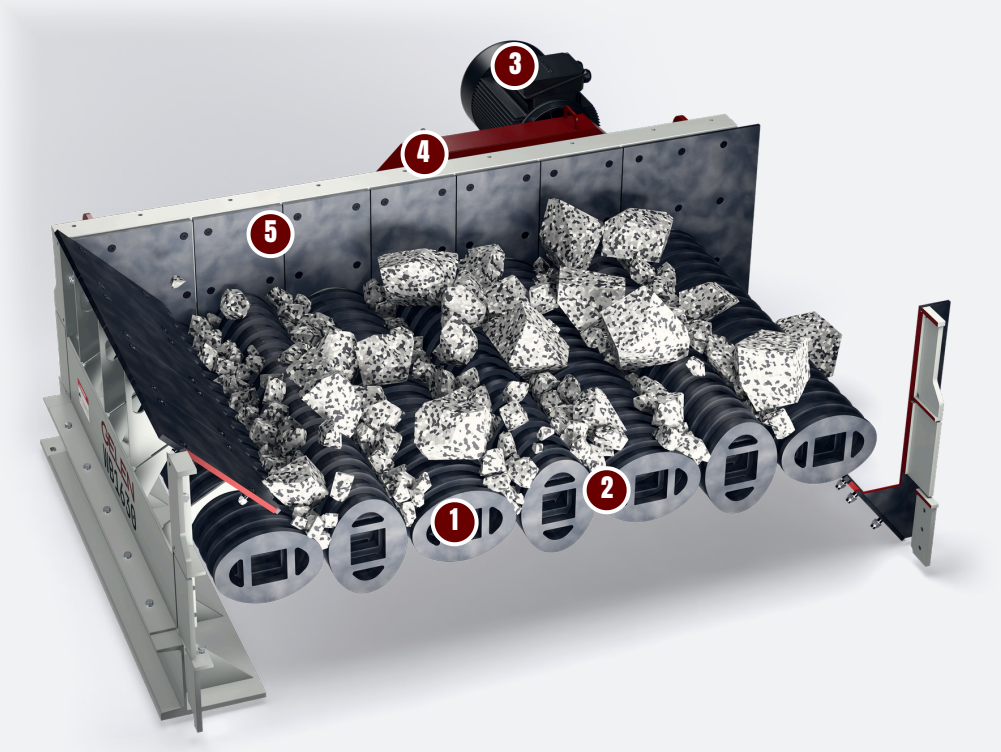


التصميم

# سبعة أعمدة، إدارة واحدة.

سبعة أعمدة بريشات بيضاوية تدور معًا، تربطها سلاسل أسطوانية بإدارة واحدة: فيتأرجح الفراش ويتقدّم بينما تسقط النواعم عبر الفجوات. في الصورة: WB1630.

**1 سبعة أعمدة بريشات**

على كل عمود ريشات بيضاوية مُزاحة 90° بعضها عن بعض؛ وتدور الأعمدة السبعة معًا فيتأرجح الفراش ويتقدّم.

**2 فجوة ثابتة طوال الدورة**

تحافظ الريشات المتجاورة على خلوص ثابت بينها؛ فتسقط النواعم والوحل والأتربة، ويمضي الباقي إلى الأمام.

**3 محرك واحد وعلبة تروس واحدة**

قدرة 37 kW تنتقل عبر أربعة سيور على شكل V إلى علبة تروس مركّبة على عمود الإدارة.

**4 مجموعة سلاسل أسطوانية**

ست سلاسل أسطوانية تُبقي كل عمود في موضعه، والأعمدة كلها بسرعة واحدة.

**5 جدران جانبية مبطَّنة**

ألواح تآكل مربوطة بالبراغي على الجدران الجانبية ومزلق التغذية، تُستبدل منطقةً منطقة.

## تغذية وفصل في آلة واحدة

- تغذية مضبوطة للحجم الزائد إلى الكسّارة الأولية
- تسقط النواعم والوحل والأتربة عبر الفجوات
- طين أقل يصل إلى الكسّارة والغرابيل

## مصمَّم للتغذية اللزجة

- الريشات الدوّارة تقلّب المادة اللزجة وتفكّكها بدل أن تدعها تتراصّ
- فجوة ثابتة بين الريشات المتجاورة
- أسطح تغذية عريضة للتغذية الكبيرة والمختلطة الآتية من المقالع والمحاجر الطينية

## إدارة واحدة بسيطة

- محرك واحد وسيور على شكل V وعلبة تروس مركّبة على العمود
- سلاسل أسطوانية تُبقي الأعمدة كلها بالسرعة نفسها
- ألواح تآكل مربوطة تُستبدل منطقةً منطقة

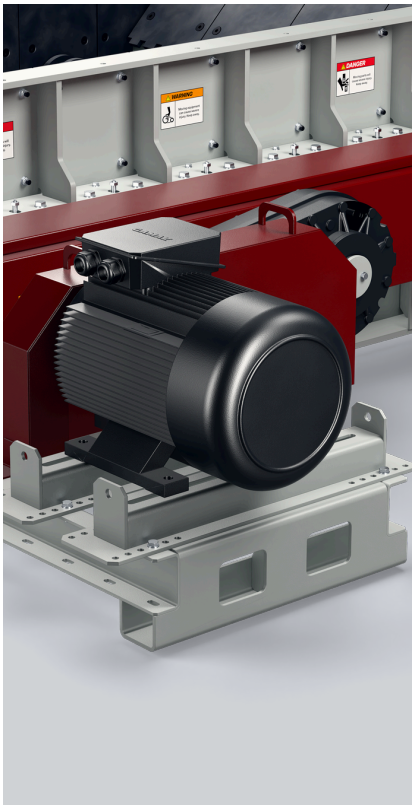




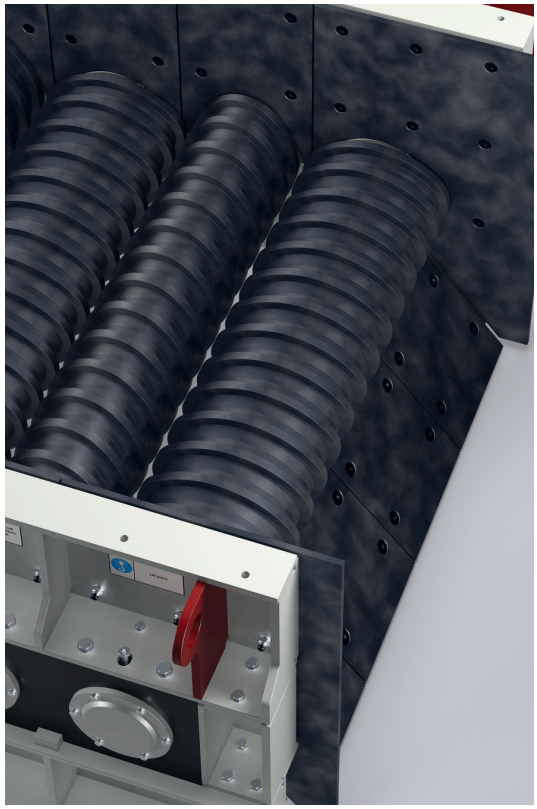

# المغذّيات المتذبذبة - سلسلة WB

| الموديل | العرض<br>بوصة | الطول<br>بوصة | القدرة<br>حصان | السعة النظرية<br>طن قصير/ساعة |
|---|---|---|---|---|
| WB1430 | 55.1 | 118.1 | 50 | 320 - 496 |
| WB1630 | 63.0 | 118.1 | 50 | 364 - 573 |

القيم اسمية وتعتمد على مادة التغذية والتدرّج الحبيبي والرطوبة. الوحدات الإمبراطورية محوّلة عن الأصول المترية؛ تتوفّر نسخة مترية من هذا الكتيّب عند الطلب.
تُحسب السعة النظرية لمادة كثافتها الظاهرية 1.6 t/m³ (100 lb/ft³)، وهي مُعايَرة على البيانات المنشورة لمغذّيات متذبذبة بالعروض نفسها. وتعتمد السعة الفعلية على المادة ونسبة الرطوبة والطين فيها وحجم الكتل.



# سلسلة واحدة. المدى كامل.

موديلان بعرض 1,400 و1,600 mm، كلاهما بطول 3 m وبقدرة إدارة 37 kW. يغطي كل شريط نطاق السعة النظرية للموديل عند كثافة ظاهرية 1.6 $t/m^3$، وتذكر الملاحظة مقاسه.

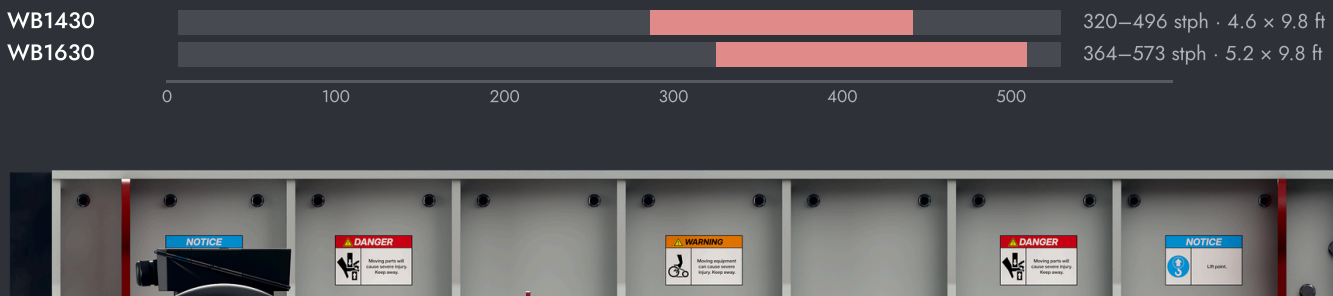





### ضبط الآلة

- حافظ على انتظام التغذية فوق الأعمدة، كي تُقلّب فراشًا متجانسًا.
- افحص أطراف الريشات والفجوات بانتظام؛ فالريشات البالية توسّع الفجوات وتغيّر ما يتجاوز الكسّارة.
- افحص الإدارة والسلاسل ونقاط التشحيم وفق جدول منتظم.

### كيف تختار

**01** ابدأ من التغذية: الحمولة، وأكبر كتلة، وكمية الطين والرطوبة التي تحملها.

**02** اختر العرض حسب حجم الكتل والحمولة، واقرأ السعة النظرية على الشريط.

**03** استخدم المغذّي المتذبذب حيث تسدّ التغذية اللزجة الغربالَ القضباني الهزاز؛ أما مع الصخر الجاف السهل الانسياب فالمغذّي القضباني الهزاز أبسط.




في المنشأة

# حيث تعمل.

يوضع المغذّي المتذبذب تحت قادوس التفريغ في مقدّمة المنشأة. فيغذّي الكسّارة الأولية ويُسقط النواعم والوحل والأتربة على ناقل التحويل، فلا يصل الطين أبدًا إلى الكسّارة أو الغرابيل.

مخطط تدفق نموذجي للمنشأة

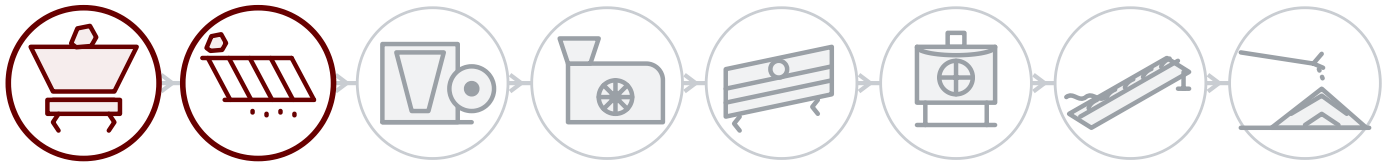


خلف كل آلة

### الخدمة الميدانية

التركيب والتشغيل والفحص على يد مهندسي GELEN، في الموقع أينما كنّا نبيع.

### قطع الغيار برقم التسلسل

لكل آلة رقم تسلسلي ورمز QR على لوحة التعريف. امسح الرمز لتُفتح قائمة القطع والأدلة وسجل الصيانة — ويصبح طلب قطع الغيار على بُعد لمسة واحدة.

### الدعم عن بُعد

بيانات الإنتاج والإنذارات وتحليلات الأداء من كل منشأة موصولة، بدعم من المصنع.

اتصل بنا

# تحدّث إلى المصنع.


ASO 1. OSB, Oğuz Cd. No: 31
Sincan, Ankara, Türkiye 06930

| | |
|---|---|
| هاتف | +90 312 267 06 20 |
| بريد إلكتروني | gelenmakina@gelenmakina.com |
| الموقع | gelenmakina.com |


امسح الرمز للوصول إلى صفحة المنتج والكتالوج ونموذج الاستفسار.

المواصفات الكاملة والرسومات وسائر آلات GELEN مذكورة في كتالوج المنتجات.

