GELEN

BROCHURE PRODUIT



SÉRIE RB

ALIMENTATEURS ALTERNATIFS

UNE EXTRACTION MAÎTRISÉE, COURSE APRÈS COURSE.

SÉRIE RB

UNE ALIMENTATION RÉGULIÈRE, COURSE APRÈS COURSE.

Les alimentateurs alternatifs RB extraient le matériau des trémies et des silos par un simple mouvement de va-et-vient du plateau. Lors de la course avant, le plateau pousse la charge vers le point de transfert ; lors de la course de retour, le matériau s'appuie contre la paroi arrière de la trémie. La fréquence des courses est réglable : le débit vers le concasseur, le crible ou le convoyeur se règle avec précision.

4.6 × 19.7 ft
PLATEAU

783 stph
PRODUCTION THÉORIQUE MAX.

74 hp
PUISSANCE INSTALLÉE MAX.

APPLICATIONS

- EXTRACTION SOUS TRÉMIES ET SILOS
- TUNNELS DE REPRISE
- ALIMENTATION CONCASSEURS ET CRIBLES
- MINERAIS ET MINÉRAUX EN VRAC
- MATÉRIAUX RECYCLÉS

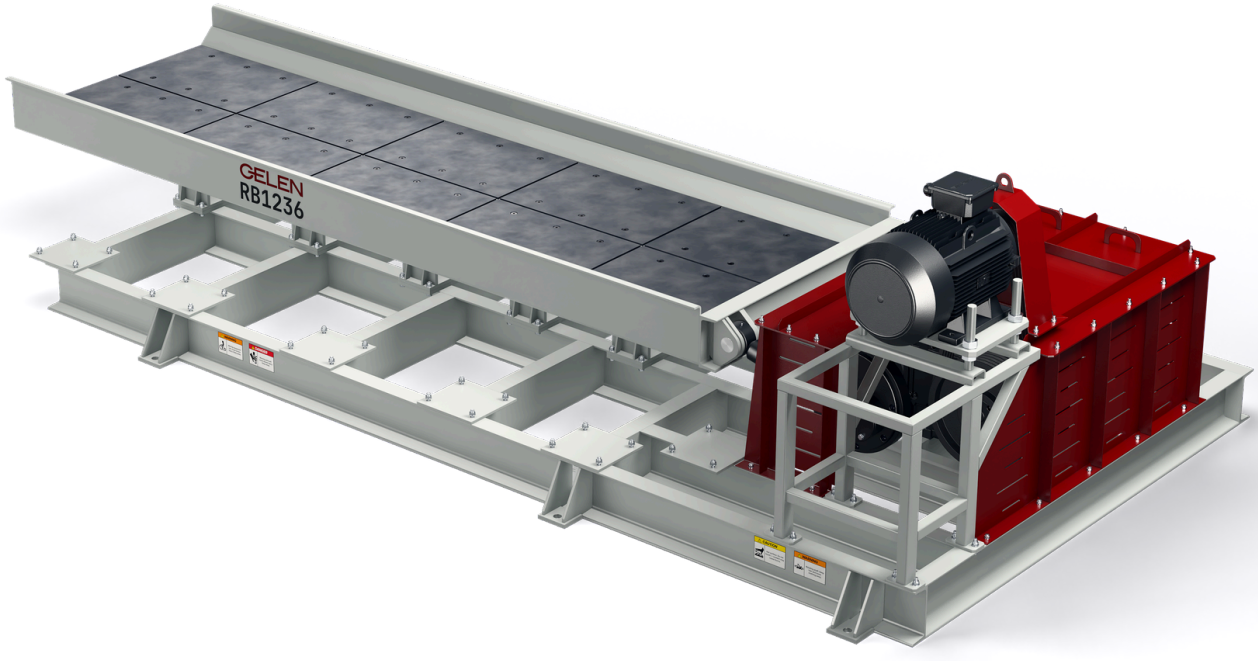

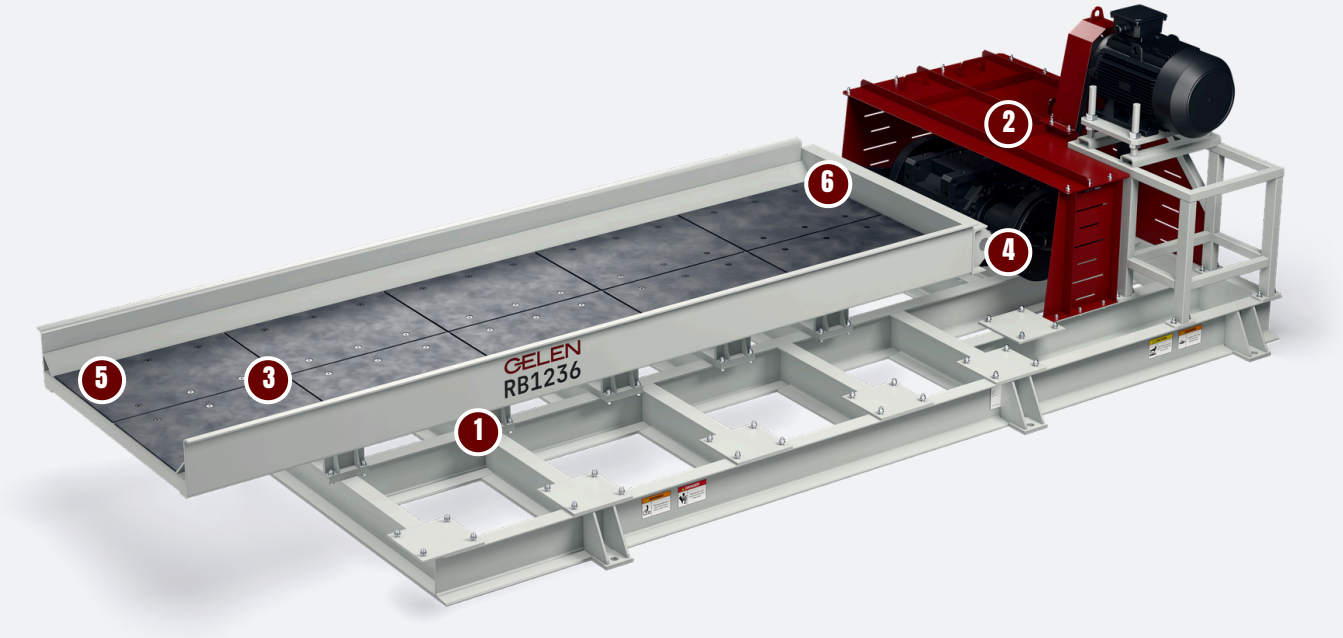

CONCEPTION

ANATOMIE D'UN RB.

Un plateau blindé sur galets, poussé d'avant en arrière par une manivelle : la charge de la trémie ne bouge que lorsque le plateau bouge. Sur l'illustration : un RB1236.

1 Plateau sur galets

Le plateau blindé roule sur dix galets porteurs à boudin, placés sous ses barres de roulement.

2 Entraînement par manivelles

Un moteur entraîne le réducteur par courroies trapézoïdales ; deux disques-manivelles et leurs bielles poussent le plateau d'avant en arrière.

3 Blindages remplaçables

Des plaques d'usure boulonnées garnissent le fond du plateau là où porte la charge ; chacune se remplace séparément.

4 Manivelles et bielles

Les manivelles fixent une course constante ; la fréquence des courses fixe le débit.

5 Course avant

Lors de la course avant, le matériau est poussé vers le point de transfert, ce qui amorce le flux.

6 Course de retour

Lors de la course de retour, le matériau s'appuie contre la paroi arrière de la trémie, ce qui garantit une alimentation régulière.

POURQUOI GELEN

Une alimentation positive et maîtrisée

- Le plateau pousse la charge course après course ; l'alimentation ne dépend ni de la vibration ni de l'écoulement libre
- La fréquence des courses fixe le débit
- Une alimentation régulière du concasseur, du crible ou du convoyeur

Conçu pour le silo

- Pendant la course de retour, le matériau s'appuie contre la paroi arrière
- Matériaux volumineux, irréguliers et abrasifs extraits avec peu de dégradation
- Adapté aux trémies, aux silos et aux tunnels de reprise

Simple à maintenir en service

- Un mécanisme simple, avec peu de pièces mobiles
- Blindages d'usure boulonnés, remplacés un à un
- Entraînement, articulations et points de lubrification sur un programme d'inspection simple

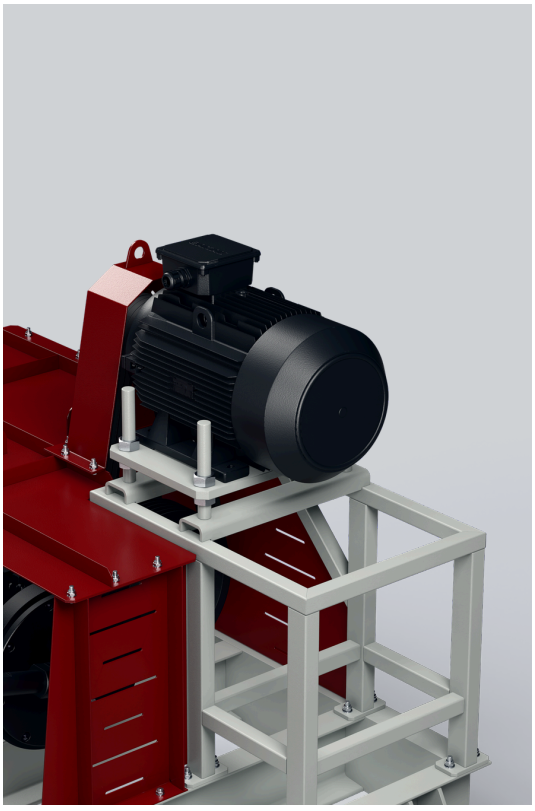





CARACTÉRISTIQUES

ALIMENTATEURS ALTERNATIFS - SÉRIE RB

MODÈLE	LARGEUR in	LONGUEUR in	PUISSANCE hp	CAPACITÉ THÉORIQUE stph
RB1460	55.1	236.2	74	364 - 783

Valeurs nominales, variables selon le matériau d'alimentation, la granulométrie et l'humidité. Unités impériales converties depuis les originaux métriques ; une édition métrique de cette brochure est disponible sur demande.
La capacité théorique est calculée à partir de la largeur du plateau, de la course et de la fréquence des courses, pour un matériau d'une masse volumique apparente de 1,6 t/m^3 (100 lb/ft^3). La capacité réelle dépend du matériau, de l'ouverture de la vanne et des réglages de course.

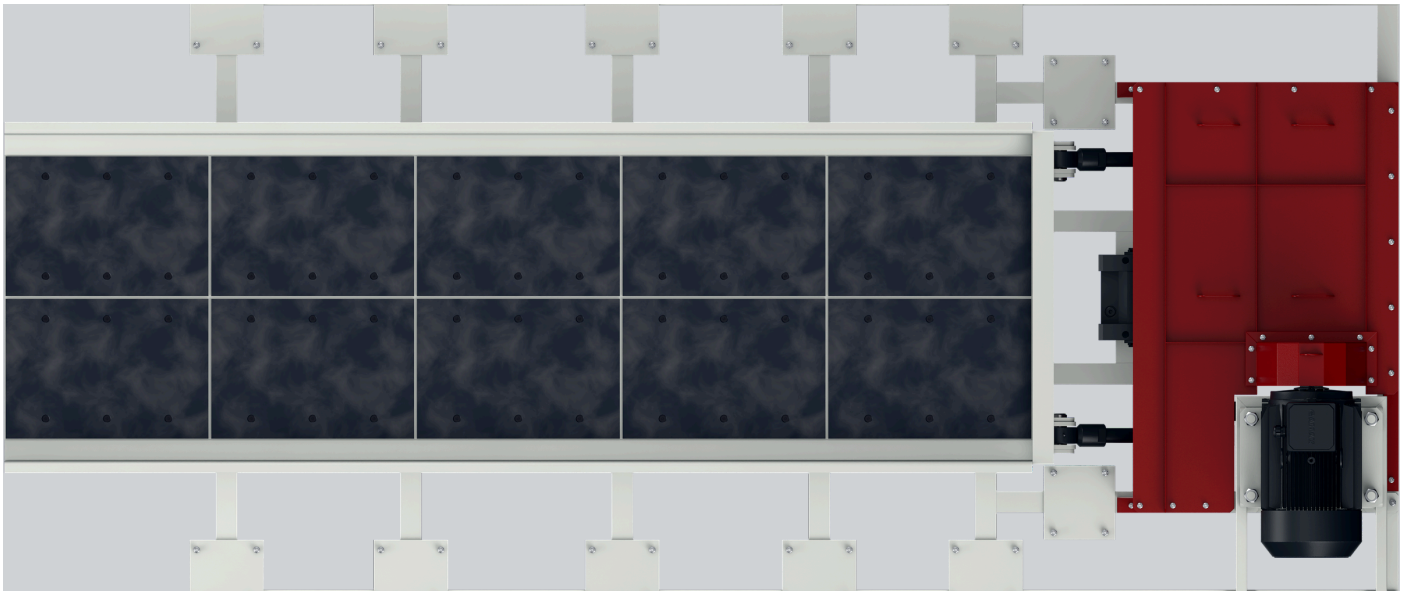

CHOISIR SON MODÈLE

À LA MESURE DU SILO.

Le RB1460 possède un plateau de 1 400 × 6 000 mm. La barre couvre sa capacité théorique pour une masse volumique apparente de 1,6 t/m³ ; la note en donne les dimensions.



RÉGLAGE DE LA MACHINE

- Gardez la sortie du silo et la vanne libres de blocs surdimensionnés susceptibles de faire voûte.
- Inspectez régulièrement le plateau et ses blindages ; un plateau usé déplace moins de matériau à chaque course.
- Contrôlez l'entraînement, les articulations et les points de lubrification selon un calendrier établi.

COMMENT CHOISIR

01 Partez de la machine en aval : le tonnage dont le concasseur, le crible ou le convoyeur a besoin.

02 Vérifiez le plus gros bloc par rapport à la sortie du silo et à la largeur du plateau.

03 Réglez la fréquence des courses sur la machine en aval, pas sur le niveau du silo.

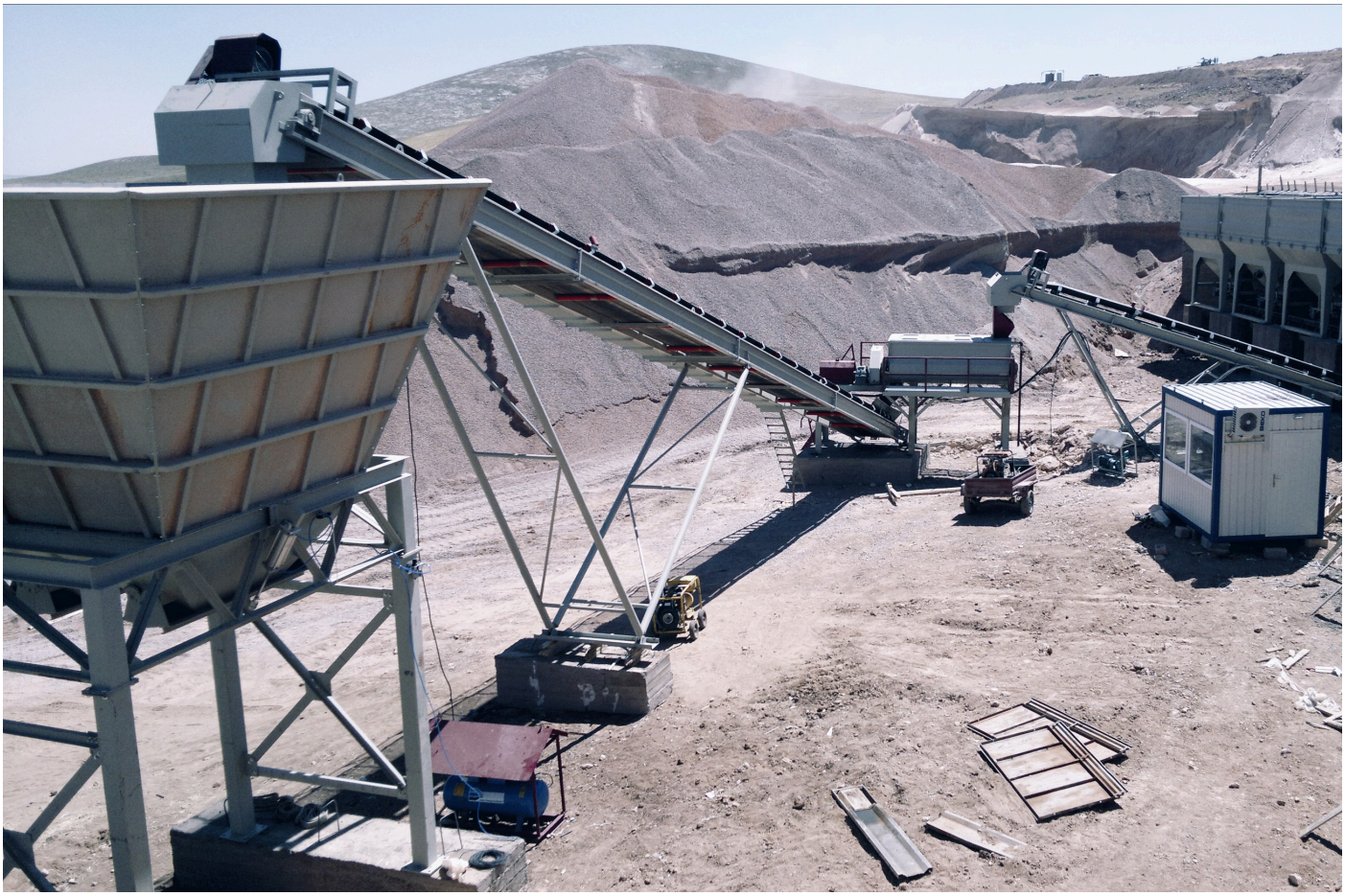

SUR L'INSTALLATION

LÀ OÙ ELLE TRAVAILLE.

Le RB se place sous une trémie ou un silo, ou dans un tunnel de reprise sous un stock, et dose le matériau stocké vers un convoyeur, un concasseur ou un crible, au débit que fixent ses courses.

SCHÉMA D'INSTALLATION TYPE

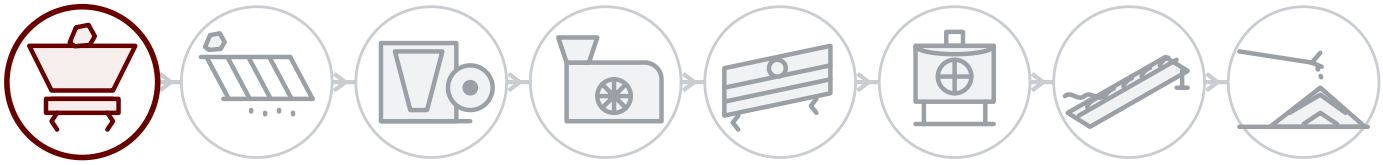

DERRIÈRE CHAQUE MACHINE

Service sur site

Installation, mise en service et inspection par les ingénieurs GELEN, sur site partout où nous vendons.

Pièces par numéro de série

Chaque machine porte un numéro de série et un QR sur sa plaque. Scannez-le : la nomenclature, les manuels et l'historique d'entretien s'ouvrent — et la commande de pièces est à portée de doigt.

Assistance à distance

Données de production, alarmes et analyses de performance de chaque installation connectée, avec le soutien de l'usine.

CONTACT

PARLEZ À L'USINE.

ASO 1. OSB, Oğuz Cd. No: 31
06930 Sincan, Ankara, Türkiye

TÉLÉPHONE	+90 312 267 06 20
E-MAIL	gelenmakina@gelenmakina.com
WEB	gelenmakina.com

SCANNEZ POUR LA PAGE PRODUIT, LE CATALOGUE ET LE FORMULAIRE DE DEMANDE.

Les caractéristiques complètes, les plans et toutes les autres machines GELEN figurent dans le Catalogue Produits.

