GELEN



سلسلة RB

المغذّيات الترددية

تصريف مضبوط، شوطاً بعد شوط.

تغذية ثابتة من أي قادوس، شوطًا بعد شوط.

تسحب مغذّيات RB الترددية المادة من القوادس والصوامع بحركة بسيطة للوح ذهابًا وإيابًا. في الشوط الأمامي يدفع اللوح الحمل نحو نقطة النقل، وفي شوط العودة تستقر المادة مستندةً إلى الجدار الخلفي للقادوس. ومعدل الأشواط قابل للضبط، فتُضبط التغذية إلى الكسّارة أو الغربال أو الناقل بدقة.

783 stph

أقصى إنتاجية نظرية

4.6 × 19.7 ft

اللوح

74 hp

أقصى قدرة مركّبة

التطبيقات

- تفريغ القوادس والصوامع
- أنفاق الاسترجاع
- تغذية الكسّارات والغرابيل
- الخامات والمعادن السائبة
- المواد المعاد تدويرها

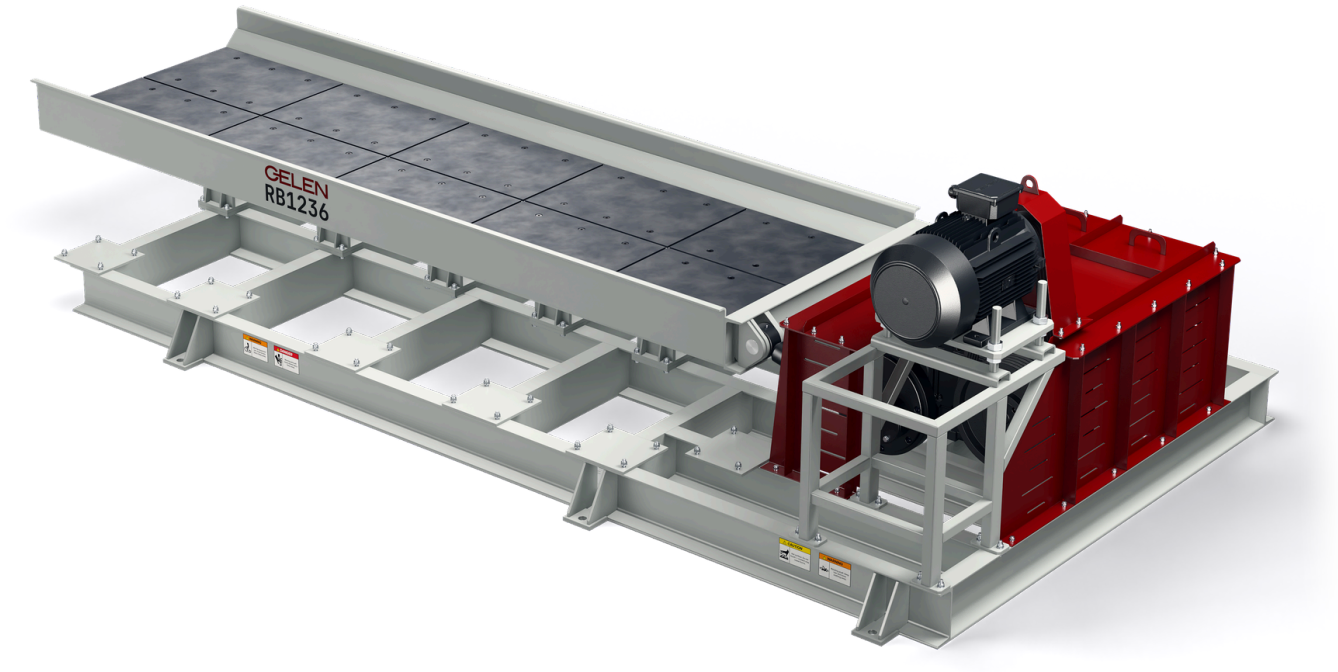

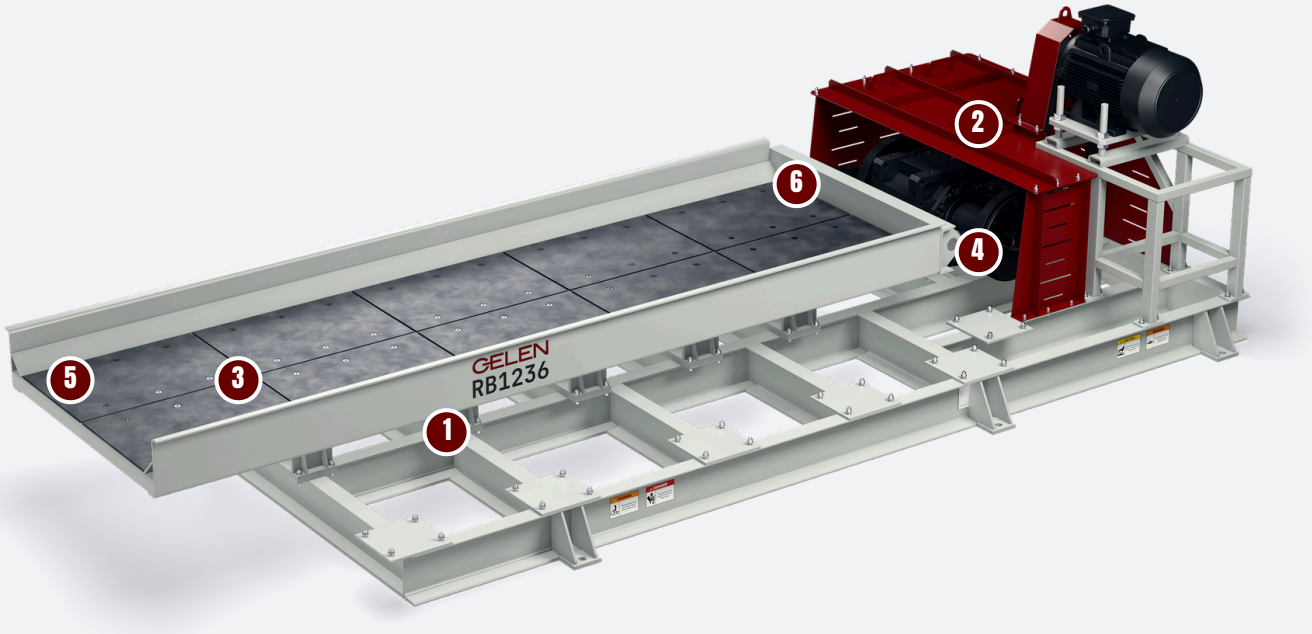

التصميم

بنية مغذّي RB.

حوض مبطَّن على بكرات يدفعه كرنك ذهابًا وإيابًا: لا يتحرك الحمل في القادوس إلا حين يتحرك الحوض. في الصورة: RB1236.

1 حوض على بكرات
يسير الحوض المبطّن بقضبان الجري المثبّتة أسفله على عشر بكرات حاملة ذات حواف.

2 إدارة بالكرنك
يدير محرك علبة التروس عبر سيور على شكل V؛ ويدفع قرصا كرنك وأذرع التوصيل الحوضَ ذهابًا وإيابًا.

3 بطانات قابلة للاستبدال
ألواح تاكل مربوطة بالبراغي تبطّن أرضية الحوض حيث يرتكز الحمل، ويُستبدل كل منها وحده.

4 الكرنكات وأذرع التوصيل
تحدد الكرنكات شوطًا ثابت الطول، ويحدد معدل الأشواط معدلَ التغذية.

5 الشوط الأمامي
في الشوط الأمامي تُدفع المادة نحو نقطة النقل، فيبدأ التدفق.

6 شوط العودة
في شوط العودة تستقر المادة مستندةً إلى الجدار الخلفي للقادوس، فتبقى التغذية منتظمة.

تغذية قسرية ومضبوطة

- يدفع الحوض الحمل شوطًا بعد شوط؛ فلا تعتمد التغذية على الاهتزاز ولا على الانسياب الحر
- معدل الأشواط يحدد معدل التغذية
- تغذية ثابتة إلى الكسّارة أو الغربال أو الناقل

مصمَّم للصوامع

- تستند المادة إلى الجدار الخلفي في شوط العودة
- يتعامل مع المواد الضخمة وغير المنتظمة والكاشطة بقليل من التفتّت
- يناسب القوادس والصوامع وأنفاق الاسترجاع

يبقى في الخدمة بلا عناء

- آلية بسيطة بأجزاء متحركة قليلة
- بطانات تآكل مربوطة تُستبدل واحدةً واحدة
- الإدارة والمفاصل ونقاط التشحيم ضمن جدول فحص بسيط





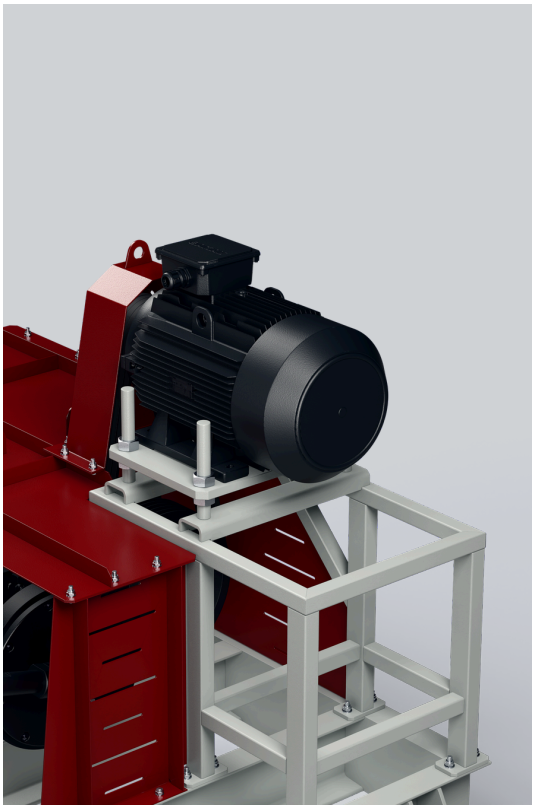

المغذّيات الترددية - سلسلة RB

الموديل	العرض بوصة	الطول بوصة	القدرة حصان	السعة النظرية طن قصير/ساعة
RB1460	55.1	236.2	74	364 - 783

القيم اسمية وتعتمد على مادة التغذية والتدرّج الحبيبي والرطوبة. الوحدات الإمبراطورية محوّلة عن الأصول المترية؛ تتوفّر نسخة مترية من هذا الكتيّب عند الطلب.
تُحسب السعة النظرية من عرض اللوح وطول الشوط ومعدل الأشواط، لمادة كثافتها الظاهرية 1.6 (t/m^3) (100 lb/ft^3). وتعتمد السعة الفعلية على المادة وفتحة البوابة وضبط الشوط.

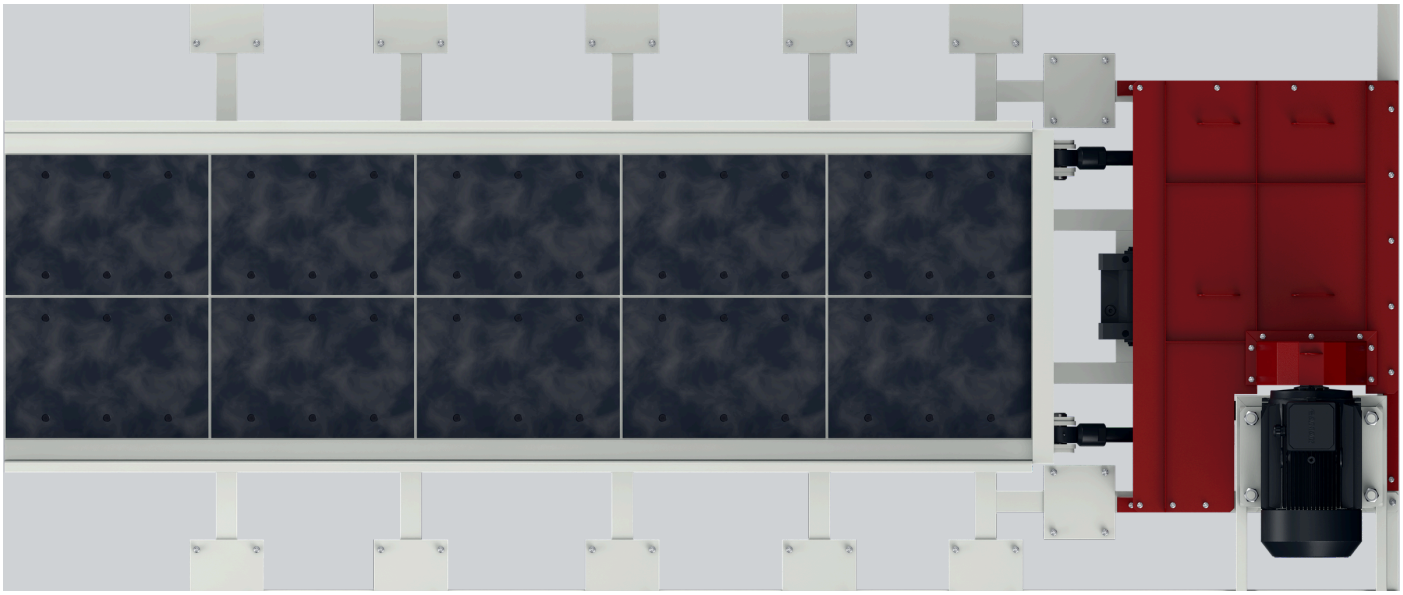

على مقاس الصومعة.

للموديل RB1460 لوح بمقاس 6,000 mm × 1,400. ويغطي الشريط نطاق سعته النظرية عند كثافة ظاهرية 1.6 t/m^3، وتذكر الملاحظة مقاسه.



ضبط الآلة

- أبقِ فتحة خروج الصومعة والبوابة خاليتين من الكتل الكبيرة التي قد تُحدث تجسيرًا.
- افحص اللوح وبطاناته بانتظام؛ فاللوح البالي ينقل مادة أقل في كل شوط.
- افحص الإدارة والمفاصل ونقاط التشحيم وفق جدول منتظم.

كيف تختار

01 ابدأ من الآلة التالية: الحمولة التي تحتاجها الكسّارة أو الغربال أو الناقل.

02 قارن أكبر كتلة بفتحة خروج الصومعة وبعرض اللوح.

03 اضبط معدل الأشواط على حاجة الآلة التالية، لا على مستوى المادة في الصومعة.

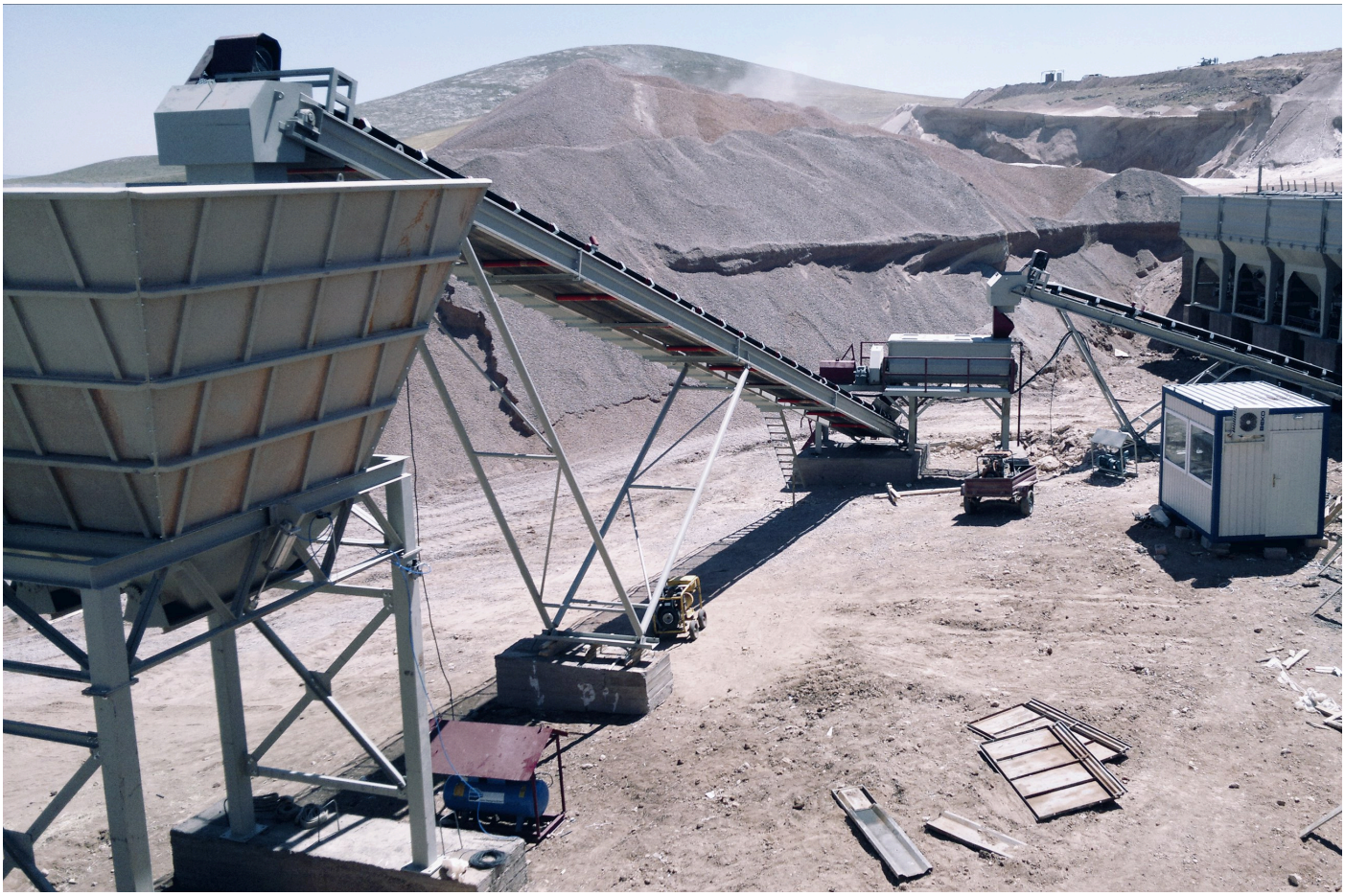

في المنشأة

حيث تعمل.

يوضع مغذّي RB تحت قادوس أو صومعة، أو في نفق استرجاع تحت كومة تخزين، ويُعاير المادة المخزّنة على ناقل أو إلى كسّارة أو على غربال بالمعدل الذي تحدده أشواطه.

مخطط تدفق نموذجي للمنشأة

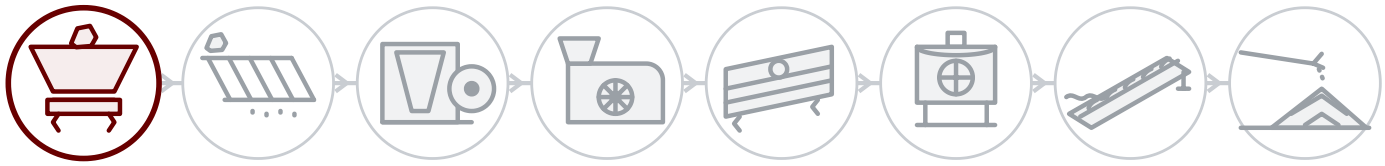

خلف كل آلة

الخدمة الميدانية

التركيب والتشغيل والفحص على يد مهندسي GELEN، في الموقع أينما كنّا نبيع.

قطع الغيار برقم التسلسل

لكل آلة رقم تسلسلي ورمز QR على لوحة التعريف. امسح الرمز لتُفتح قائمة القطع والأدلة وسجل الصيانة — ويصبح طلب قطع الغيار على بُعد لمسة واحدة.

الدعم عن بُعد

بيانات الإنتاج والإنذارات وتحليلات الأداء من كل منشأة موصولة، بدعم من المصنع.

اتصل بنا

تحدّث إلى المصنع.

ASO 1. OSB, Oğuz Cd. No: 31
Sincan, Ankara, Türkiye 06930

هاتف	+90 312 267 06 20
بريد إلكتروني	gelenmakina@gelenmakina.com
الموقع	gelenmakina.com

المواصفات الكاملة والرسومات وسائر آلات GELEN مذكورة في كتالوج المنتجات.

امسح الرمز للوصول إلى صفحة المنتج
والكتالوج ونموذج الاستفسار.

