GELEN

ÜRÜN BROŞÜRÜ



MP SERİSİ

# MEKANİK PLENT TESİSLERİ

TEMEL TABAKASI, SÜREKLİ KARIŞIM.

MP SERİSİ

# HER TONDA, HER REÇETE.

MP tesisleri temel tabakası malzemelerini çift milli bir pugmill karıştırıcıda sürekli olarak karıştırır. Dozaj bantlı besleme bunkerleri agregaları otomatik olarak oranlar; zamanlama dişlileriyle senkron tutulan, paletli ve zıt yönlerde dönen iki mil onları karıştırır, püskürtme çubuğu da suyu ekler. Sabit ve mobil versiyonlarda iki boyut: MP350 ve MP500.

**2**
SERİDEKİ MODEL

**606 stph**
MAKS. KAPASİTE

**130 hp**
MAKS. KURULU GÜÇ

UYGULAMALAR

PLENTMİKS TEMEL (PMT) | PLENTMİKS ALT TEMEL (PMAT) | ÇİMENTO BAĞLAYICILI TEMEL (ÇBGT) | YOL YAPIMI | ZEMİN STABİLİZASYONU

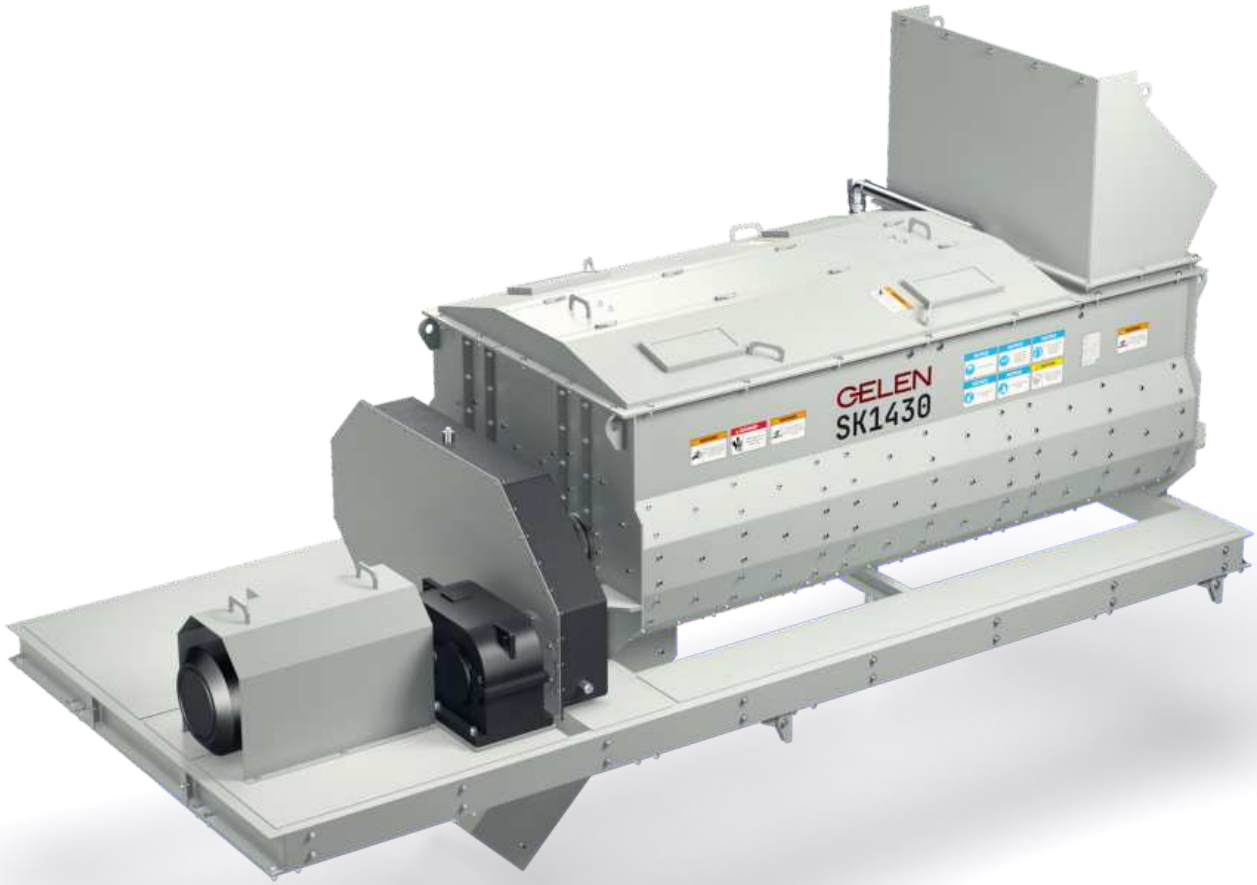

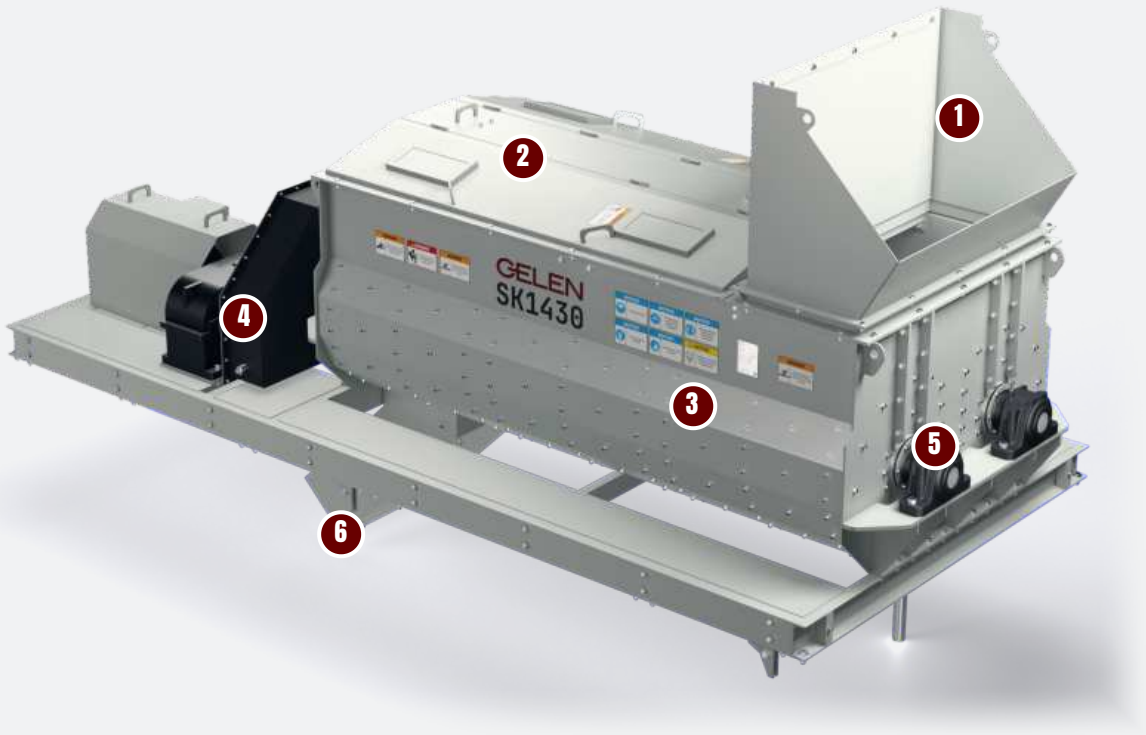


TASARIM

# BİR PUGMİLL'İN ANATOMİSİ.

Tek bir teknede birbirine doğru dönen iki paletli mil, malzemeyi girişten boşaltmaya taşırken yoğurur. Görseldeki model: MP500'ün karıştırıcısı SK1430.

**1** Giriş hunisi

Dozajlanmış agregalar ve karışım gerektiriyorsa çimento, huniden teknenin içine girer.

**2** Kontrol kapakları

Teknenin üzerindeki menteşeli kapaklar kontrol ve palet değişimi için açılır.

**3** Çift milli tekne

Paletlerle donatılmış, zıt yönlerde dönen iki mil malzemeyi karıştırır; nozullu püskürtme çubuğu da suyu ekler.

**4** Tahrik ve zamanlama dişlileri

Motor ve redüktör milleri döndürür; zamanlama dişlileri iki mili karıştırma hızında senkron tutar.

**5** Mil yatakları

Paletli miller, teknenin dışında, malzemeden uzaktaki yatak yuvalarında döner.

**6** Boşaltma

Karışan malzeme tahrik ucunun altından çıkar ve siloya giden konveyöre düşer.

NEDEN GELEN

## Tutarlı karışım

- Zıt yönlerde dönen iki paletli mil
- Doğru karıştırma hızı için zamanlama dişlileri
- Eşit nem için nozullu püskürtme çubuğu
- Agregaların otomatik oranlanması

## Hassas besleme

- Dozaj bantlı en az üç besleme bunkeri
- Opsiyonel çimento beslemesi
- Boşaltmada alt temel silosu
- PMT, PMAT ve ÇBGT gibi karışımlar için reçeteler

## Her şey görünür, her şey kontrolde

- Motor yüklerinin gerçek zamanlı izlenmesi
- Harmanlama oranları ve tek tek besleme debileri ekranda
- Sabit ve mobil konfigürasyonlar
- İki boyut, 300–550 t/sa





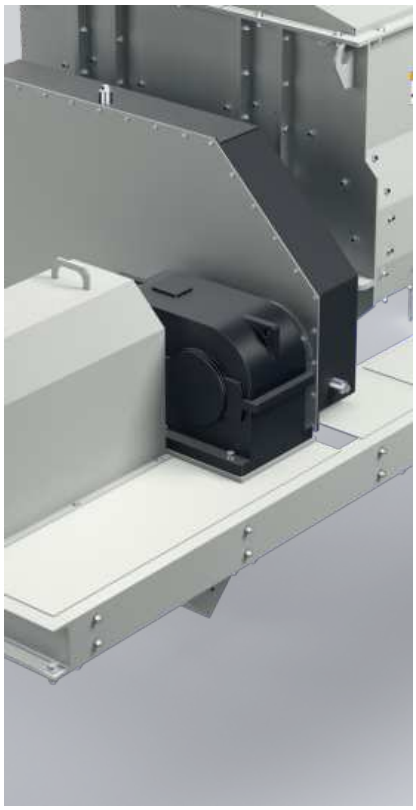

TEKNİK ÖZELLİKLER

# MEKANİK PLENT TESİSLERİ - MP SERİSİ

| MODEL | DOZAJ BESLEME BUNKERLERİ cu.yd | SÜREKLİ KARIŞTIRICI TİPİ | ALT TEMEL SİLOSU cu.yd | KAPASİTE stph | TOPLAM KURULU GÜÇ hp |
|---|---|---|---|---|---|
| MP500 | 4x26.2 | SK1430 | 52.3 | 496 - 606 | 130 |
| MP350 | 4x19.6 | SK1226 | 32.7 | 331 - 441 | 107 |

Değerler nominaldir; besleme malzemesine, gradasyona ve neme göre değişir. Imperial birimler metrik asıllarından dönüştürülmüştür; metrik baskı talep üzerine temin edilir.



MODELİNİZİ SEÇİN

# TEK SERİ. BÜTÜN ARALIK.

İki tesis: SK1226 karıştırıcılı MP350 ve SK1430 karıştırıcılı MP500. Her çubuk bir tesisin en düşük kapasitesinden en yüksek kapasitesine uzanır.

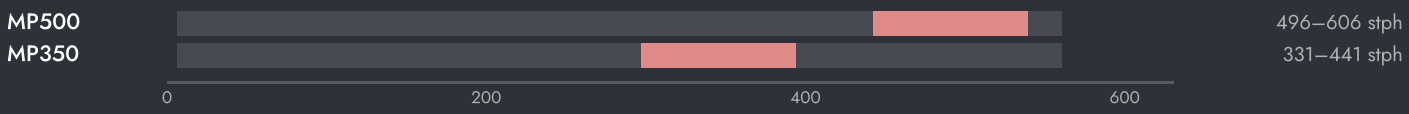


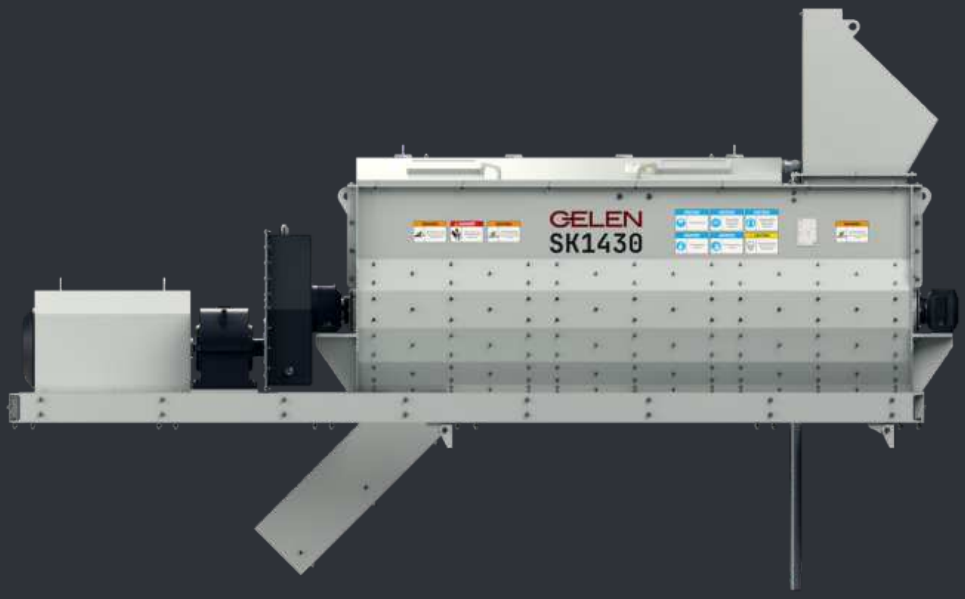


## MAKİNENİN AYARLANMASI

- Dozaj bantlarını üretimden önce ve her malzeme değişikliğinden sonra kalibre edin.
- Karışımın nemini izleyin; besleme debilerini değil, püskürtme çubuğunu ayarlayın.
- Paletleri ve astarları programlı olarak kontrol edin; aşınmış paletler daha az karıştırır.
- Zamanlama dişlilerini yağlı, milleri senkron tutun.

## NASIL SEÇİLİR

**01** İşten başlayın: saatlik tonaj, karışımlar ve agrega sayısı.

**02** Tesisi tonaja, ardından bunkerleri reçeteye göre seçin.

**03** GELEN mühendisliği bunkerleri, karıştırıcıyı ve siloyu şantiyenize göre birlikte boyutlandırır.



TESİSTE

# NEREDE ÇALIŞIR.

MP tesisi bir kırma tesisinin stok yığınlarından beslenir. Yükleyiciler besleme bunkerlerini doldurur, dozaj bantları agregaları oranlayarak toplama bandına verir ve pugmill karışımı kamyonlar için siloya gönderir.

HER MAKİNENİN ARKASINDA

### Saha servisi

Sattığımız her yerde, GELEN mühendisleri tarafından sahada montaj, devreye alma ve kontrol.

### Seri numarasıyla yedek parça

Her makinenin plakasında bir seri numarası ve QR kodu vardır. Okutun; parça listesi, kılavuzlar ve servis geçmişi açılır, yedek parça siparişi tek dokunuşla verilir.

### Uzaktan destek

Bağlı her tesisten üretim verisi, alarmlar ve performans analizi, fabrikadan destekle.

İLETİŞİM

# FABRİKAYLA KONUŞUN.

ASO 1. OSB, Oğuz Cd. No: 31
06930 Sincan, Ankara, Türkiye

| | |
|---|---|
| TELEFON | +90 312 267 06 20 |
| E-POSTA | gelenmakina@gelenmakina.com |
| WEB | gelenmakina.com |


ÜRÜN SAYFASI, KATALOG VE TEKLİF FORMU İÇİN OKUTUN.

Tüm teknik özellikler, çizimler ve diğer tüm GELEN makineleri Ürün Kataloğu'ndadır.

