GELEN

БУКЛЕТ О ПРОДУКЦИИ



СЕРИЯ MP

ГРУНТОСМЕСИТЕЛЬНЫЕ УСТАНОВКИ

СМЕСИ ДЛЯ ОСНОВАНИЙ – В НЕПРЕРЫВНОМ РЕЖИМЕ.

СЕРИЯ MP

КАЖДЫЙ РЕЦЕПТ – В КАЖДОЙ ТОННЕ.

Установки MP непрерывно перемешивают материалы для слоёв основания в двухвальном лопастном смесителе. Расходные бункеры с ленточными дозаторами автоматически дозируют заполнители; два встречно вращающихся вала с лопастями, синхронизированные шестернями, перемешивают их, а распылительная штанга добавляет воду. Два типоразмера, MP350 и MP500, в стационарном и мобильном исполнении.

2
МОДЕЛЕЙ В СЕРИИ

550 т/ч
МАКС. ПРОИЗВОДИТЕЛЬНОСТЬ

97 кВт
МАКС. УСТАНОВЛЕННАЯ МОЩНОСТЬ

ПРИМЕНЕНИЕ

ЩЕБЁНОЧНО-ПЕСЧАНЫЕ СМЕСИ | ПОДСТИЛАЮЩИЙ СЛОЙ | ЦЕМЕНТОГРУНТ | ДОРОЖНОЕ СТРОИТЕЛЬСТВО | СТАБИЛИЗАЦИЯ ГРУНТОВ

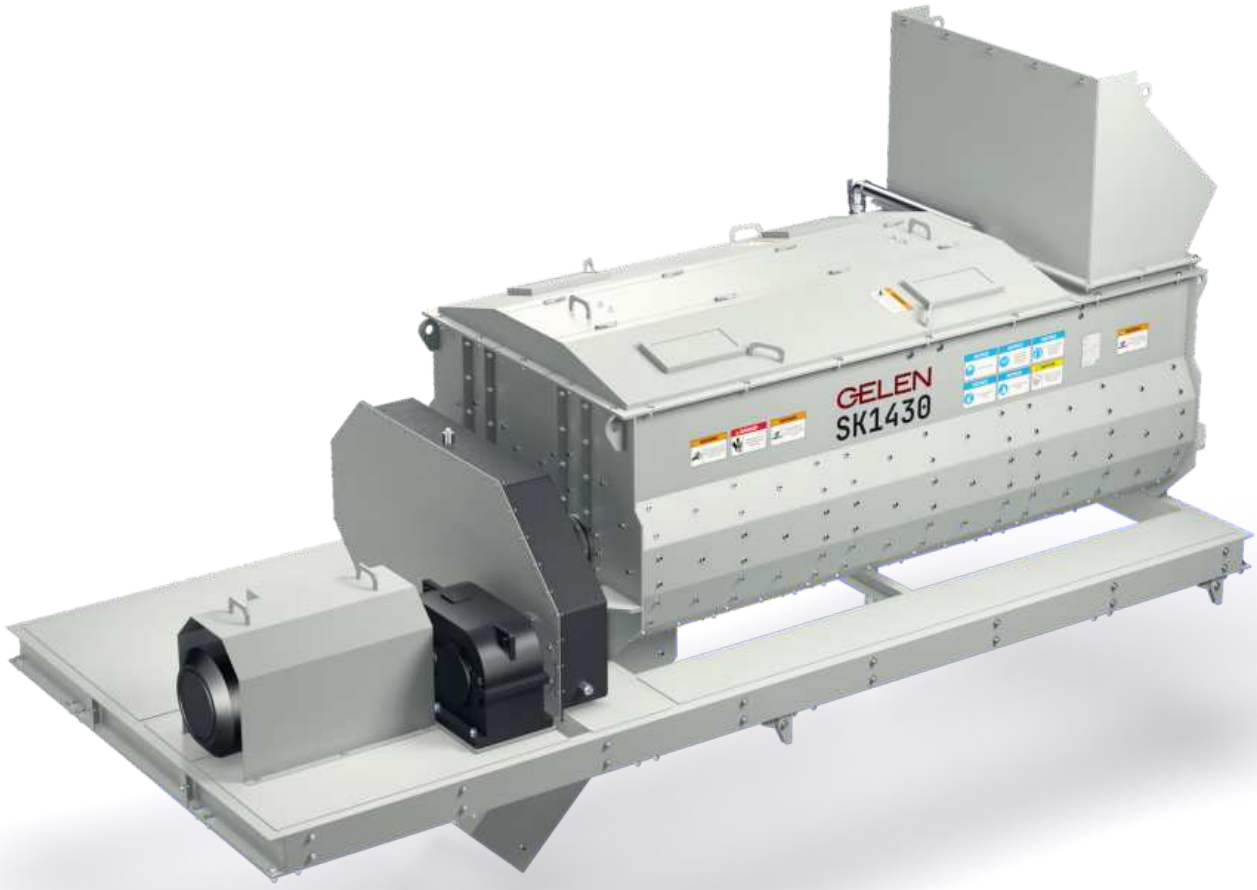

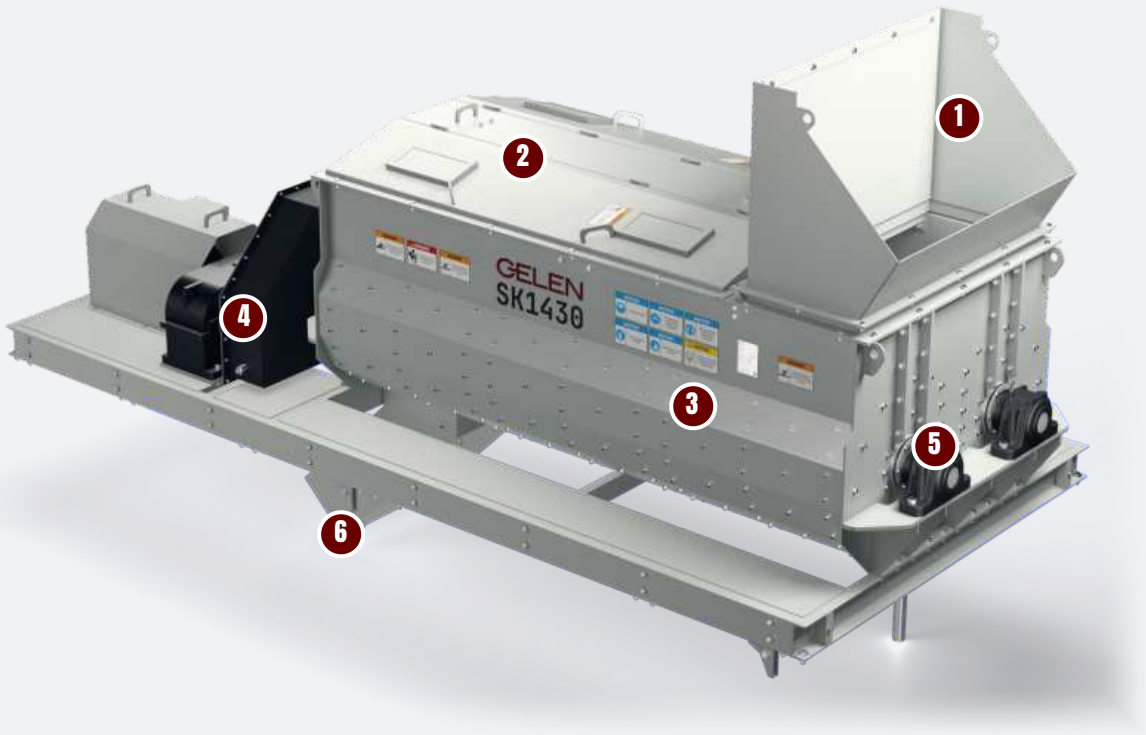

КОНСТРУКЦИЯ

УСТРОЙСТВО ЛОПАСТНОГО СМЕСИТЕЛЯ.

Два лопастных вала, вращающихся навстречу друг другу в одном корыте, перемешивают материал, продвигая его от загрузки к разгрузке. На иллюстрации — SK1430, смеситель установки MP500.

1 **Загрузочная воронка**

Дозированные заполнители, а если смесь того требует — и цемент, поступают в корыто через воронку.

2 **Смотровые крышки**

Откидные крышки над корытом открываются для осмотра и замены лопастей.

3 **Двухвальное корыто**

Два встречно вращающихся вала с лопастями перемешивают материал, а распылительная штанга с форсунками добавляет воду.

4 **Привод и синхронизирующие шестерни**

Двигатель и редуктор вращают валы; синхронизирующие шестерни держат оба вала в такт на скорости перемешивания.

5 **Подшипники валов**

Лопастные валы вращаются в корпусах подшипников снаружи корыта, вдали от материала.

6 **Разгрузка**

Готовая смесь выходит под приводным концом на конвейер к силосу.

Однородные смеси

- Два встречно вращающихся лопастных вала
- Синхронизирующие шестерни для нужной скорости перемешивания
- Распылительная штанга с форсунками для равномерного увлажнения
- Автоматическое дозирование заполнителей

Точная подача

- Не менее трёх расходных бункеров с ленточными дозаторами
- Подача цемента по заказу
- Силос готовой смеси на разгрузке
- Рецепты ЩПС, смесей подстилающего слоя, цементогрунта и других

Всё на виду и под контролем

- Контроль нагрузки двигателей в реальном времени
- Скорость смешивания и подача каждого материала на экране
- Стационарное и мобильное исполнение
- Два типоразмера, от 300 до 550 т/ч





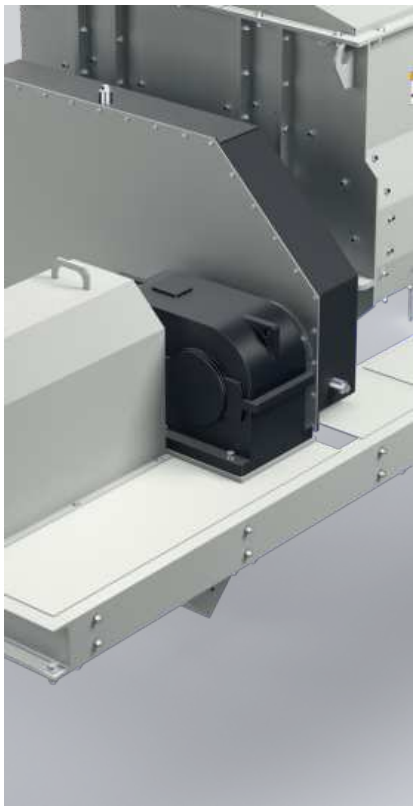

ГРУНТОСМЕСИТЕЛЬНЫЕ УСТАНОВКИ · СЕРИЯ MP

МОДЕЛЬ	ДОЗИРУЮЩИЕ БУНКЕРЫ m^3	ТИП СМЕСИТЕЛЯ	СИЛОС ОСНОВАНИЯ m^3	ПРОИЗВОД. mtph	СУММАРНАЯ МОЩНОСТЬ kW
MP500	4x20	SK1430	40	450 - 550	97
MP350	4x15	SK1226	25	300 - 400	80

Значения номинальные и зависят от исходного материала, гранулометрии и влажности. Метрические единицы; издание в британских единицах предоставляется по запросу.



ВЫБОР МОДЕЛИ

ОДНА СЕРИЯ. ВЕСЬ ДИАПАЗОН.

Две установки: MP350 со смесителем SK1226 и MP500 со смесителем SK1430. Каждая полоса идёт от наименьшей производительности установки до наибольшей.



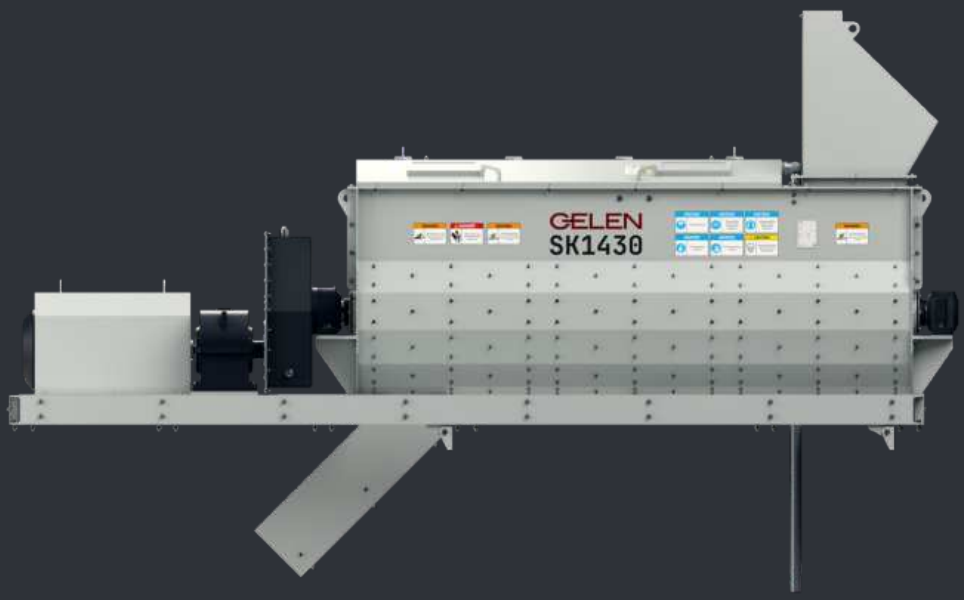

НАСТРОЙКА МАШИНЫ

- Калибруйте ленточные дозаторы перед началом производства и после каждой смены материала.
- Следите за влажностью смеси и регулируйте распылительную штангу, а не подачу материалов.
- Осматривайте лопасти и футеровку по графику; изношенные лопасти перемешивают хуже.
- Смазывайте синхронизирующие шестерни и держите валы в такт.

КАК ВЫБРАТЬ

01 Начните с задачи: производительность в час, смеси и число заполнителей.

02 Выберите установку под производительность, затем бункеры под рецепт.

03 Инженеры GELEN рассчитывают бункеры, смеситель и силос вместе — под ваш объект.



НА УСТАНОВКЕ

ГДЕ ОНА РАБОТАЕТ.

Установка MP работает со складов дробильно-сортировочной установки. Погрузчики загружают расходные бункеры, ленточные дозаторы подают заполнители в заданной пропорции на сборный конвейер, а лопастной смеситель выдаёт готовую смесь в силос для отгрузки в самосвалы.

ЗА КАЖДОЙ МАШИНОЙ

Выездной сервис

Монтаж, пусконаладка и обследование силами инженеров GELEN, на объекте везде, где мы продаём.

Запчасти по заводскому номеру

У каждой машины есть заводской номер и QR-код на табличке. Отсканируйте его — откроются перечень деталей, руководства и история обслуживания, а заказ запчастей будет в одно касание.

Удалённая поддержка

Производственные данные, аварийные сигналы и аналитика по каждой подключённой установке, при поддержке завода.

КОНТАКТЫ

СВЯЖИТЕСЬ С ЗАВОДОМ.

ASO 1. OSB, Oğuz Cd. No: 31
06930 Sincan, Ankara, Türkiye

ТЕЛЕФОН	+90 312 267 06 20
ЭЛ. ПОЧТА	gelenmakina@gelenmakina.com
САЙТ	gelenmakina.com

Полные характеристики, чертежи и все остальные машины GELEN приведены в Каталоге продукции.

ОТСКАНИРУЙТЕ, ЧТОБЫ ОТКРЫТЬ СТРАНИЦУ ПРОДУКТА, КАТАЛОГ И ФОРМУ ЗАПРОСА.

