GELEN

BROSZURA PRODUKTOWA



SERIA MP

WYTWÓRNIE Z MIESZALNIKIEM DWUWAŁOWYM

PODBUDOWA MIESZANA W SPOSÓB CIĄGŁY.

SERIA MP

KAŻDA RECEPTURA, W KAŻDEJ TONIE.

Wytwórnie MP w sposób ciągły mieszają materiały na podbudowę w mieszalniku dwuwałowym. Zasobniki z taśmami dozującymi automatycznie utrzymują proporcje kruszyw; dwa przeciwbieżne wały z łopatkami, zsynchronizowane kołami zębatymi, mieszają je, a belka natryskowa dodaje wodę. Dwie wielkości, MP350 i MP500, w wersji stacjonarnej i mobilnej.

2
MODELI W SERII

550 t/h
MAKS. WYDAJNOŚĆ

97 kW
MAKS. MOC ZAINSTALOWANA

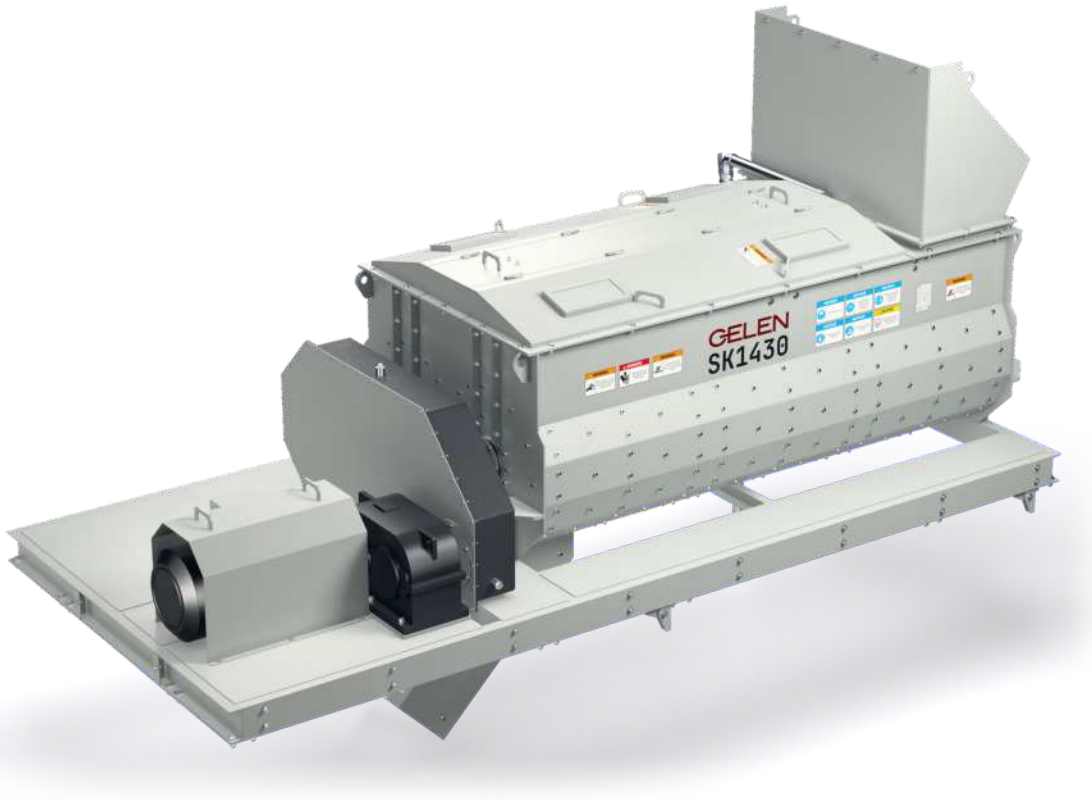

ZASTOSOWANIA

- PODBUDOWA ZASADNICZA
- PODBUDOWA POMOCNICZA
- MIESZANKA ZWIĄZANA CEMENTEM
- BUDOWA DRÓG
- STABILIZACJA GRUNTU

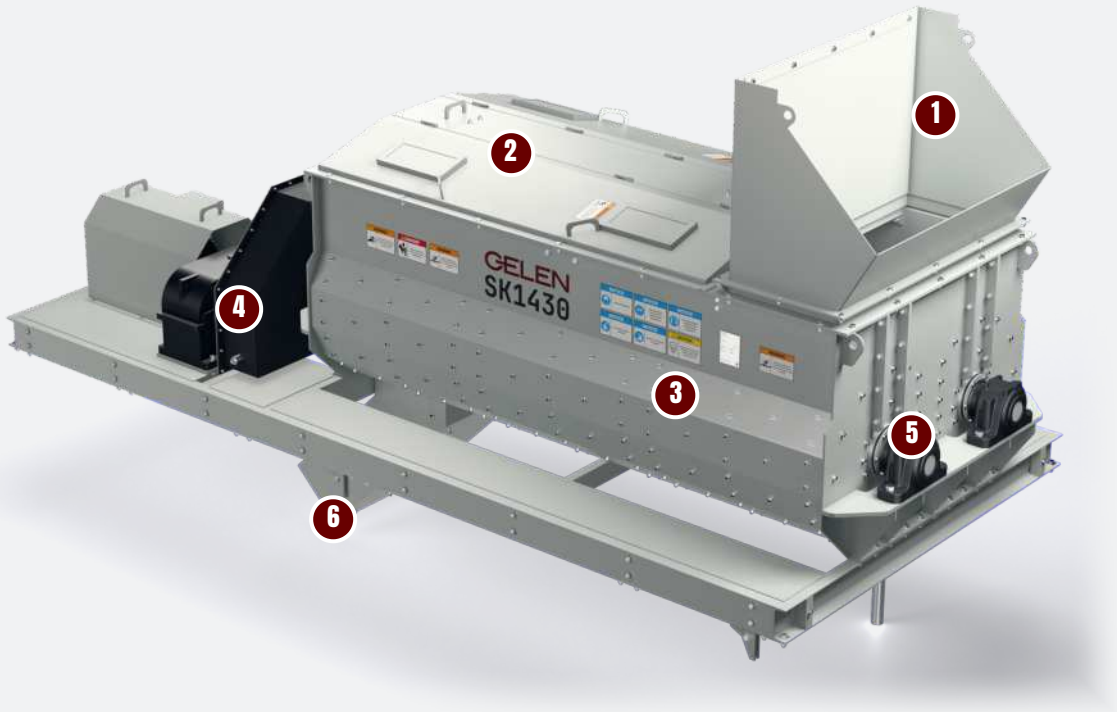

KONSTRUKCJA

BUDOWA MIESZALNIKA DWUWAŁOWEGO.

Dwa wały łopatkowe obracające się ku sobie w jednym korycie ugniatają materiał, przenosząc go od wlotu do wylotu. Na rysunku: SK1430, mieszalnik wytwórni MP500.

1 Kosz wlotowy

Dozowane kruszywa, a gdy mieszanka tego wymaga także cement, trafiają do koryta przez kosz.

2 Pokrywy rewizyjne

Uchylne pokrywy nad korytem otwiera się do przeglądów i wymiany łopatek.

3 Koryto dwuwałowe

Dwa przeciwbieżne wały z łopatkami mieszają materiał, a belka natryskowa z dyszami dodaje wodę.

4 Napęd i koła synchronizujące

Silnik i reduktor obracają wały; koła zębate synchronizujące utrzymują oba wały w zgodnym położeniu przy prędkości mieszania.

5 Łożyska wałów

Wały łopatkowe obracają się w oprawach łożysk na zewnątrz koryta, z dala od materiału.

6 Wylot

Wymieszany materiał wychodzi pod stroną napędu na przenośnik do silosu.

Jednorodne mieszanki

- Dwa przeciwbieżne wały łopatkowe
- Koła synchronizujące dla właściwej prędkości mieszania
- Belka natryskowa z dyszami dla równomiernej wilgotności
- Automatyczne utrzymywanie proporcji kruszyw

Dokładne dozowanie

- Co najmniej trzy zasobniki z taśmami dozującymi
- Opcjonalne dozowanie cementu
- Silos na podbudowę przy wylocie
- Receptury m.in. mieszanek niezwiązanych i MZC

Wszystko na widoku, wszystko pod kontrolą

- Monitorowanie obciążeń silników w czasie rzeczywistym
- Wydajność mieszania i wydajności poszczególnych dozowników na ekranie
- Wersja stacjonarna i mobilna
- Dwie wielkości, od 300 do 550 t/h





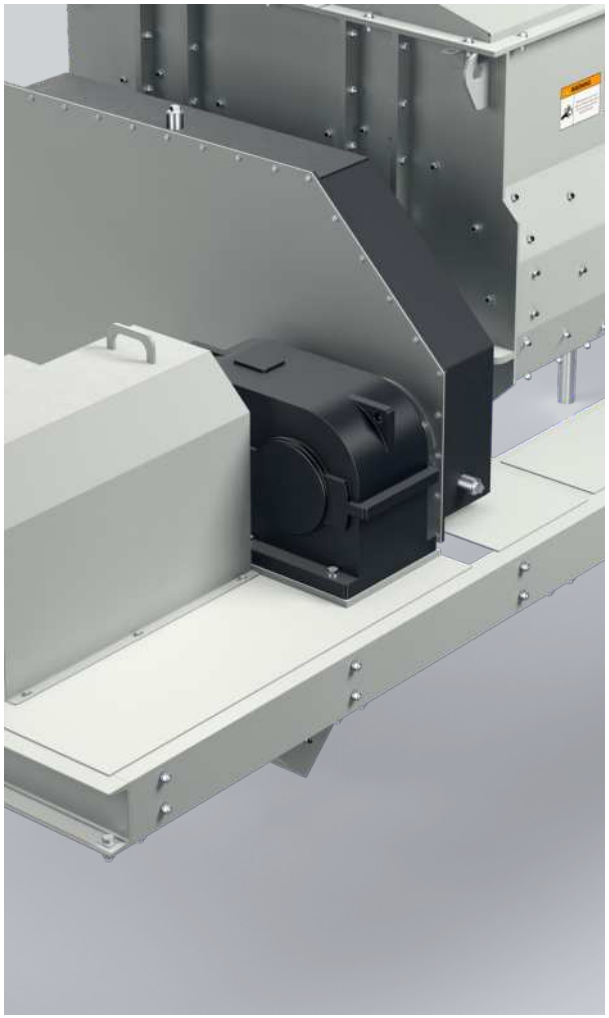

DANE TECHNICZNE

WYTWÓRNIE Z MIESZALNIKIEM DWUWAŁOWYM - SERIA MP

MODEL	ZASOBNIKI DOZUJĄCE m^3	TYP MIESZALNIKA CIĄGŁEGO	SILOS PODBUDOWY m^3	WYDAJNOŚĆ mtph	CAŁKOWITA MOC ZAINSTALOWANA kW
MP500	4x20	SK1430	40	450 - 550	97
MP350	4x15	SK1226	25	300 - 400	80

Wartości są nominalne i zależą od nadawy, uziarnienia i wilgotności. Jednostki metryczne; wydanie w jednostkach imperialnych dostępne na życzenie.

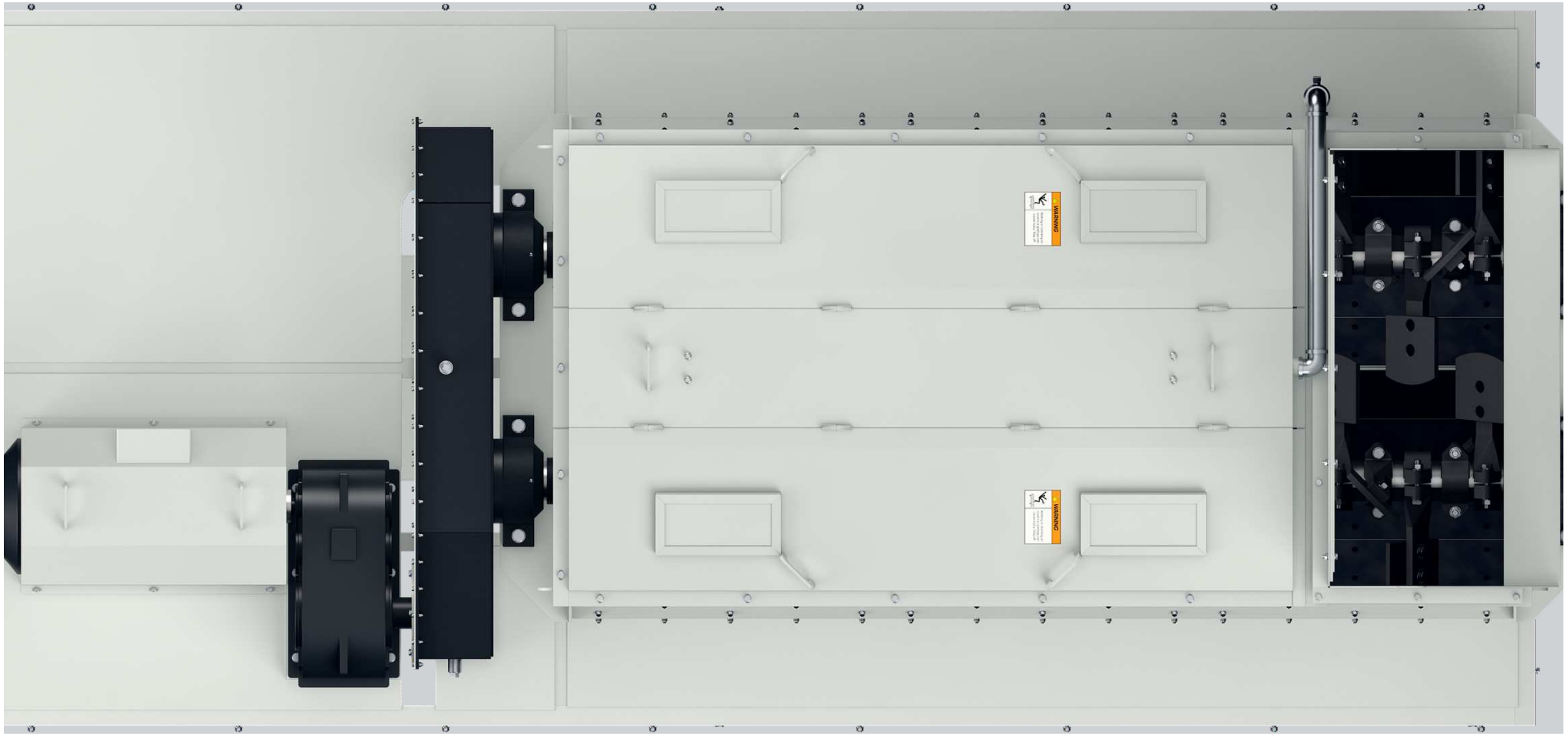

WYBIERZ MODEL

JEDNA SERIA. CAŁY ZAKRES.

Dwie wytwórnie: MP350 z mieszalnikiem SK1226 i MP500 z mieszalnikiem SK1430. Każdy pasek biegnie od najmniejszej do największej wydajności wytwórni.

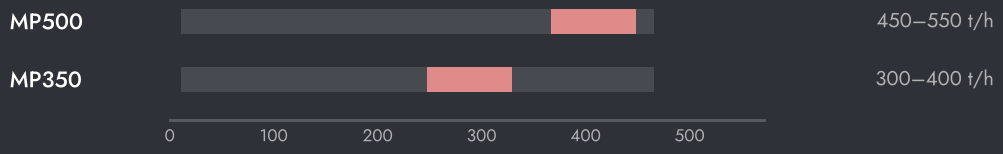

450–550 t/h

300–400 t/h

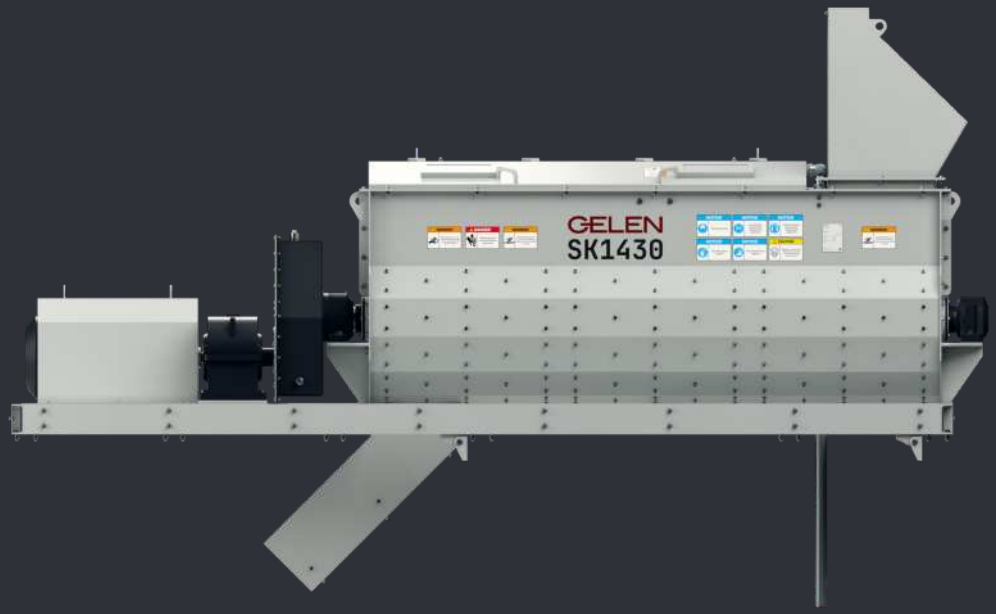

USTAWIENIA MASZYNY

- Kalibruj taśmy dozujące przed produkcją i po każdej zmianie materiału.
- Kontroluj wilgotność mieszanki i reguluj belkę natryskową, a nie wydajności dozowania.
- Regularnie kontroluj łopatki i wykładziny; zużyte łopatki gorzej mieszają.
- Smaruj koła synchronizujące i utrzymuj wały w zgodnym położeniu.

JAK WYBRAĆ

01 Zacznij od zadania: tonaż na godzinę, mieszanki i liczba kruszyw.

02 Dobierz wytwórnię do tonażu, a potem zasobniki do receptury.

03 Inżynierowie GELEN dobierają zasobniki, mieszalnik i silos razem, pod Twoją budowę.



W INSTALACJI

TAM, GDZIE PRACUJE.

Wytwórnia MP pracuje przy hałdach zakładu kruszenia. Ładowarki napełniają zasobniki, taśmy dozujące odmierzają kruszywa na przenośnik zbiorczy, a mieszalnik dwuwałowy podaje mieszankę do silosu, z którego ładowane są samochody.

ZA KAŻDĄ MASZYNĄ

Serwis w terenie

Montaż, uruchomienie i przeglądy prowadzone przez inżynierów GELEN, na obiekcie wszędzie tam, gdzie sprzedajemy.

Części wg numeru seryjnego

Każda maszyna ma numer seryjny i kod QR na tabliczce. Po zeskanowaniu otwiera się lista części, instrukcje i historia serwisowa — a zamówienie części dzieli jedno dotknięcie.

Wsparcie zdalne

Dane produkcyjne, alarmy i analiza osiągów z każdej podłączonej instalacji, ze wsparciem zakładu.

KONTAKT

POROZMAWIAJ Z ZAKŁADEM.

ASO 1. OSB, Oğuz Cd. No: 31
06930 Sincan, Ankara, Türkiye

TELEFON	+90 312 267 06 20
E-MAIL	gelenmakina@gelenmakina.com
STRONA	gelenmakina.com

Pełne dane techniczne, rysunki i wszystkie pozostałe maszyny GELEN znajdują się w Katalogu Produktów.

ZESKANUJ, ABY OTWORZYĆ STRONĘ PRODUKTU, KATALOG I FORMULARZ ZAPYTANIA.

