GELEN

FOLLETO DE PRODUCTO



SERIE MP

PLANTAS DE MEZCLA PUGMILL

CAPAS DE BASE, EN MEZCLA CONTINUA.

SERIE MP

CADA RECETA, EN CADA TONELADA.

Las plantas MP mezclan en continuo los materiales para capas de base en una mezcladora pugmill de doble eje. Tolvas de alimentación con cintas dosificadoras proporcionan los áridos de forma automática; dos ejes contrarrotantes con paletas, sincronizados por engranajes, los mezclan, y una barra de aspersión añade el agua. Dos tamaños, la MP350 y la MP500, en versiones fija y móvil.

2

MODELOS EN LA SERIE

606 stph

PRODUCCIÓN MÁX.

130 hp

POTENCIA INSTALADA MÁX.

APLICACIONES

- ZAHORRA ARTIFICIAL
- SUBBASE GRANULAR
- GRAVA-CEMENTO
- CONSTRUCCIÓN DE CARRETERAS
- ESTABILIZACIÓN DE SUELOS

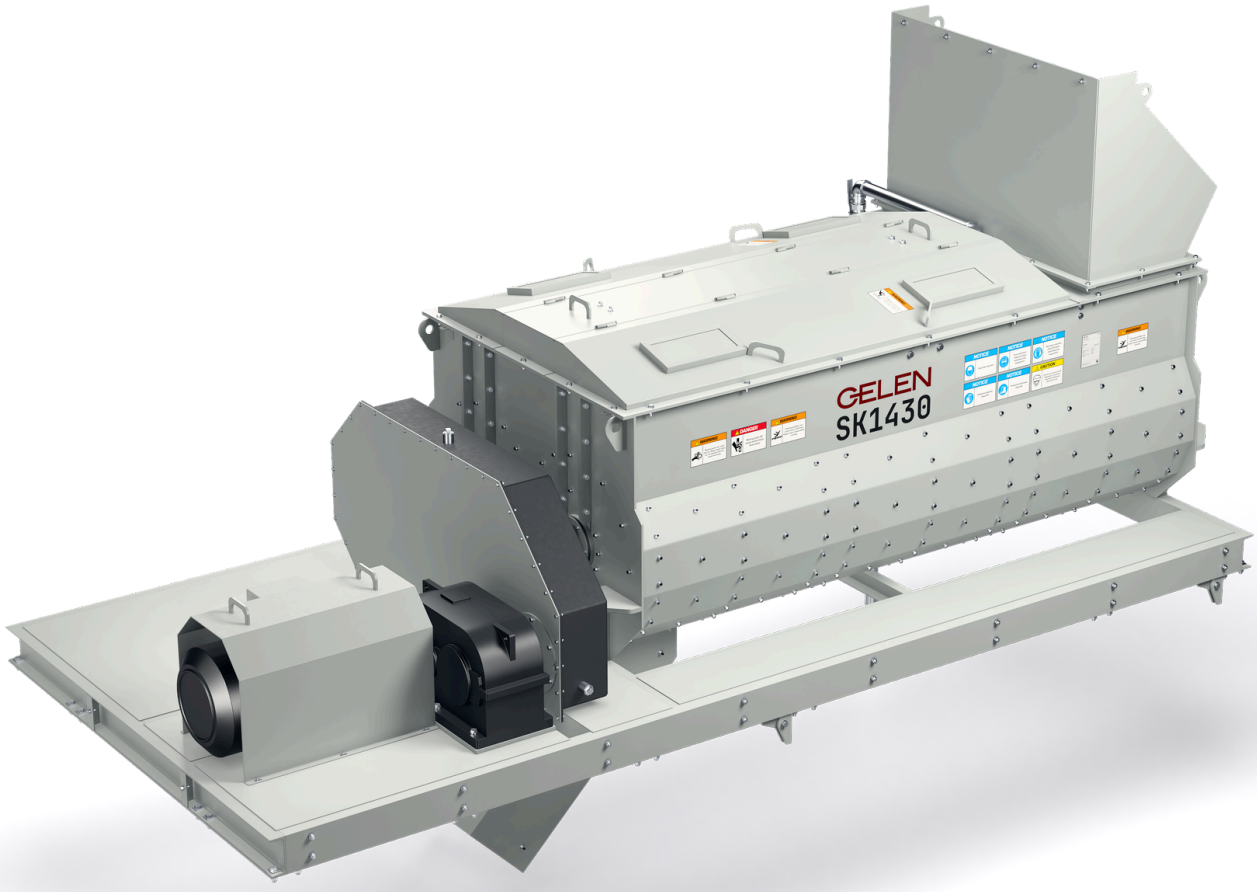

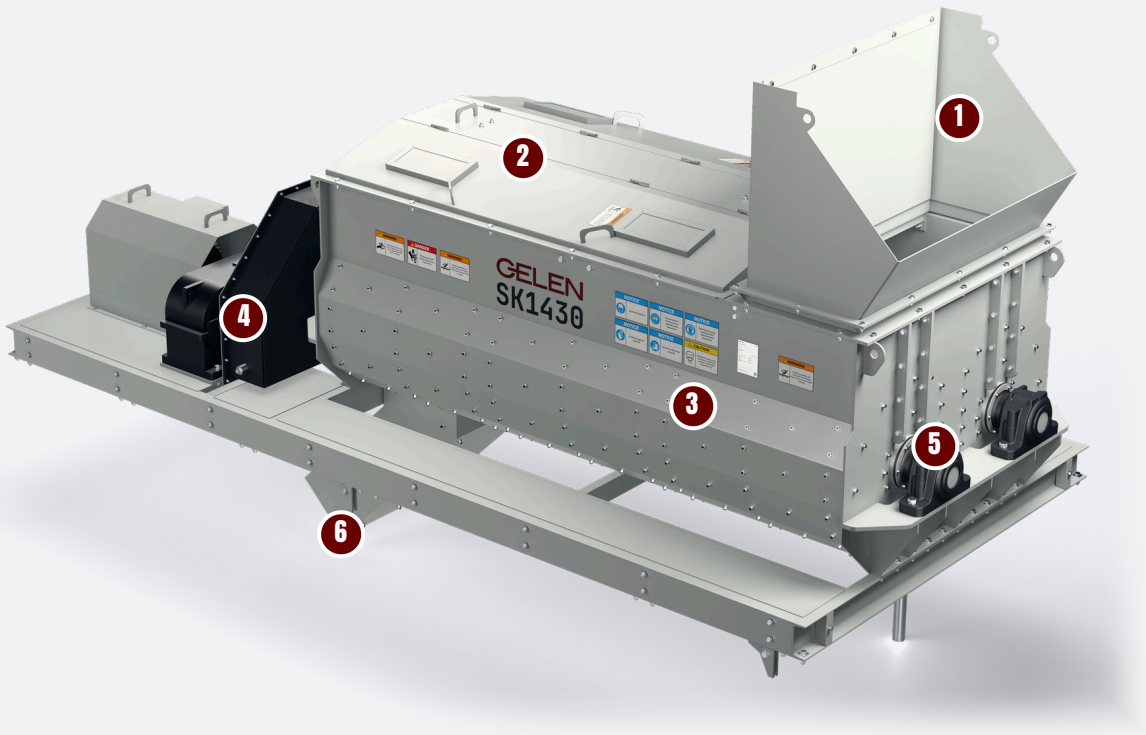

DISEÑO

ANATOMÍA DE UN PUGMILL.

Dos ejes de paletas que giran uno hacia el otro en una misma artesa amasan el material mientras lo llevan de la entrada a la descarga. En la imagen: la SK1430, la mezcladora de la MP500.

1 Tolva de entrada

Los áridos dosificados, y el cemento cuando la mezcla lo requiere, entran en la artesa por la tolva.

2 Tapas de inspección

Las tapas abisagradas sobre la artesa se abren para la inspección y el cambio de paletas.

3 Artesa de doble eje

Dos ejes contrarrotantes equipados con paletas mezclan el material, mientras una barra de aspersión con boquillas añade el agua.

4 Accionamiento y engranajes de sincronización

El motor y el reductor hacen girar los ejes; los engranajes de sincronización mantienen los dos ejes acompasados a la velocidad de mezclado.

5 Rodamientos de los ejes

Los ejes de paletas giran en soportes de rodamiento situados fuera de la artesa, lejos del material.

6 Descarga

El material mezclado sale bajo el extremo del accionamiento, hacia el transportador que lo lleva al silo.

Mezclas uniformes

- Dos ejes de paletas contrarrotantes
- Engranajes sincronizados para la velocidad de mezclado adecuada
- Barra de aspersión con boquillas para una humedad uniforme
- Proporcionamiento automático de los áridos

Alimentación precisa

- Al menos tres tolvas de alimentación con cintas dosificadoras
- Alimentación de cemento opcional
- Silo de material de base en la descarga
- Recetas de zahorra, subbase granular y grava-cemento, entre otras

A la vista, bajo control

- Monitoreo en tiempo real de la carga de los motores
- Tasa de mezclado y caudal de cada dosificador en pantalla
- Configuraciones fija y móvil
- Dos tamaños, de 300 a 550 t/h





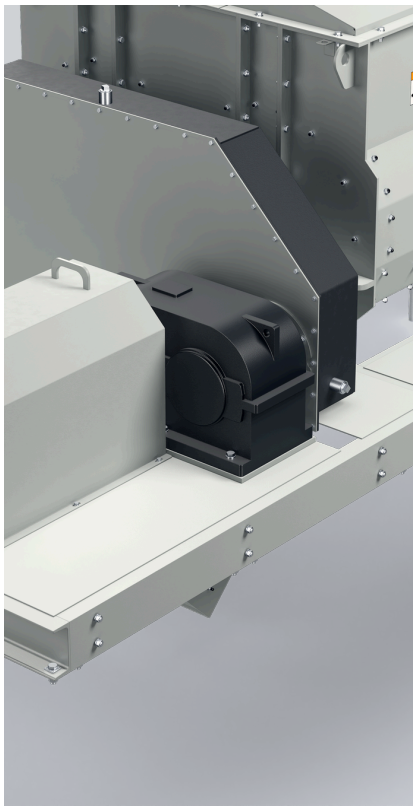

ESPECIFICACIONES

PLANTAS DE MEZCLA PUGMILL - SERIE MP

MODELO	TOLVAS DOSIFICADORAS cu.yd	TIPO DE MEZCLADORA CONTINUA	SILO DE BASE cu.yd	PRODUCCIÓN stph	POTENCIA TOTAL INSTALADA hp
MP500	4x26.2	SK1430	52.3	496 - 606	130
MP350	4x19.6	SK1226	32.7	331 - 441	107

Los valores son nominales y dependen del material de alimentación, la granulometría y la humedad. Unidades imperiales convertidas de los originales métricos; existe una edición métrica de este folleto a petición.

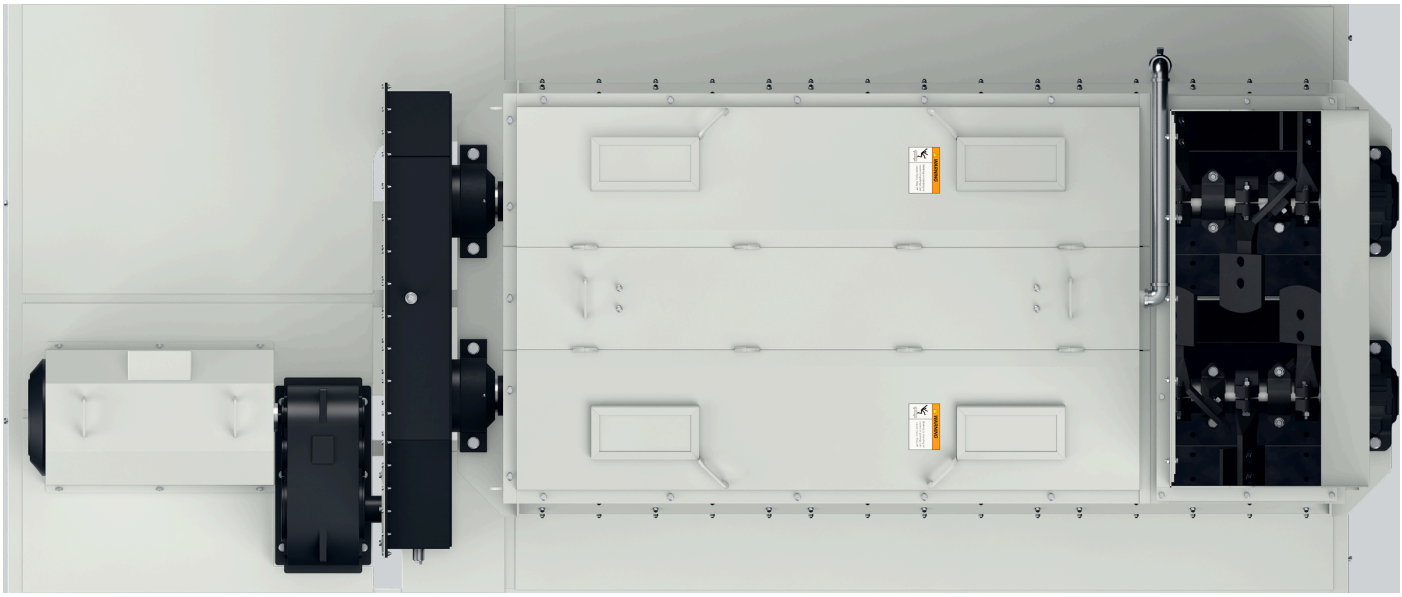

ELIJA SU MODELO

UNA SERIE. TODA LA GAMA.

Dos plantas: la MP350 con una mezcladora SK1226 y la MP500 con una SK1430. Cada barra va de la producción mínima de una planta a la máxima.

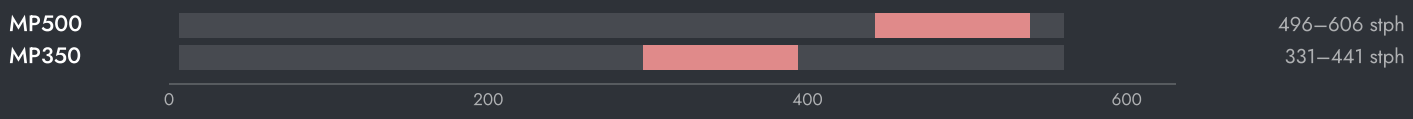

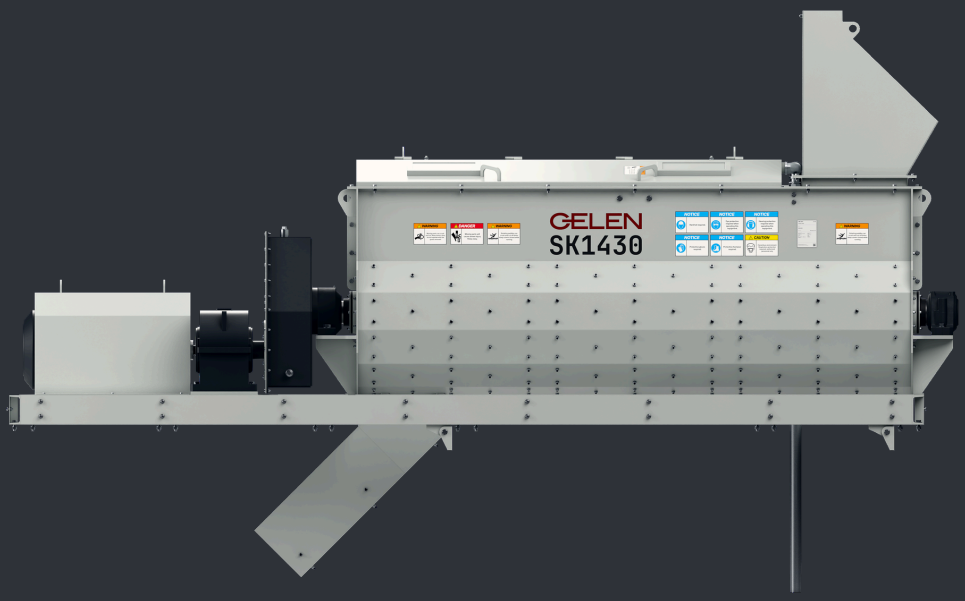

AJUSTE DE LA MÁQUINA

- Calibre las cintas dosificadoras antes de producir y después de cada cambio de material.
- Vigile la humedad de la mezcla y ajuste la barra de aspersión, no los caudales de alimentación.
- Inspeccione las paletas y los revestimientos de forma programada; las paletas desgastadas mezclan menos.
- Mantenga lubricados los engranajes de sincronización y los ejes acompasados.

CÓMO ELEGIR

01 Parta de la obra: tonelaje por hora, las mezclas y el número de áridos.

02 Elija la planta según el tonelaje, y después las tolvas según la receta.

03 La ingeniería de GELEN dimensiona las tolvas, la mezcladora y el silo en conjunto, para su obra.



EN LA PLANTA

DONDE TRABAJA.

Una planta MP trabaja a partir de los acopios de una planta de trituración. Las cargadoras llenan las tolvas de alimentación, las cintas dosificadoras proporcionan los áridos sobre el transportador colector y el pugmill entrega la mezcla al silo para los camiones.

DETRÁS DE CADA MÁQUINA

Servicio de campo

Montaje, puesta en marcha e inspección por ingenieros de GELEN, en obra allí donde vendemos.

Repuestos por número de serie

Cada máquina lleva un número de serie y un QR en su placa. Escanéelo y se abren su lista de piezas, los manuales y el historial de servicio — y el pedido de repuestos queda a un toque.

Soporte remoto

Datos de producción, alarmas y análisis de rendimiento de cada planta conectada, con el respaldo de la fábrica.

CONTACTO

HABLE CON LA FÁBRICA.

ASO 1. OSB, Oğuz Cd. No: 31
06930 Sincan, Ankara, Türkiye

TELÉFONO	+90 312 267 06 20
CORREO	gelenmakina@gelenmakina.com
WEB	gelenmakina.com

Las especificaciones completas, los planos y el resto de máquinas GELEN están en el Catálogo de Productos.

ESCANEE PARA LA PÁGINA DE PRODUCTO, EL CATÁLOGO Y EL FORMULARIO DE CONSULTA.

