ÇELEN

ÜRÜN BROŞÜRÜ



CK SERİSİ

ÇENELİ KIRICILAR

İLK ISIRIK İÇİN YAPILDI.

CK SERİSİ

YÜKSEK PERFORMANSLI, DÜŞÜK İŞLETME MALİYETLİ SON TEKNOLOJİ KIRICILAR.

CK serisi, patlatmadan gelen tüvenan kayayı — bir metreye kadar — doğrudan alır ve akış aşağısındaki her şey için düzenli, boyutlandırılmış bir beslemeye dönüştürür. 30'dan 250 kW'a on iki model, primer ve sekonder; hepsi aynı ilke üzerine kurulu: ağır döküm pitman, gerilim giderilmiş gövde ve kayayı sektirmek yerine içeri çeken bir hazne geometrisi.

12
SERİDEKİ MODEL

1,080 mm
MAKS. BESLEME BOYUTU

1,000 t/sa
MAKS. KAPASİTE

250 kW
MAKS. KURULU GÜÇ

UYGULAMALAR

TAŞ OCAKLARI | MADEN | GERİ DÖNÜŞÜM | DERE MALZEMESİ | ENDÜSTRİYEL MİNERALLER



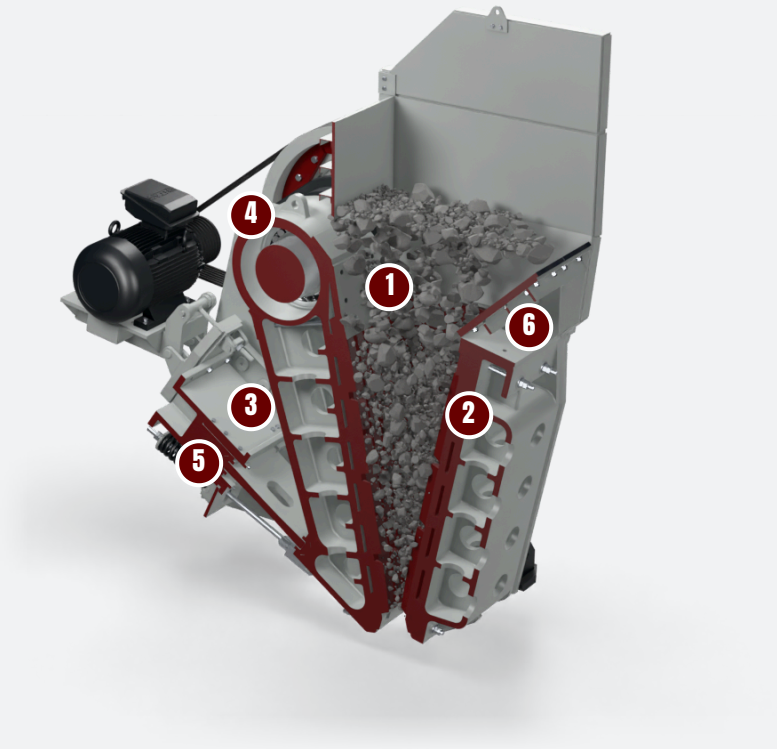

TASARIM

BİR CK'NIN ANATOMİSİ.

Kırma yükünü taşıyan her parça Ankara'daki fabrikada dökülür, işlenir ve gerilimi giderilir. Değiştirdiğiniz tek parçalar aşınanlardır.

1 Derin, simetrik hazne

Uzun çene ve dik kavrama açısı iri beslemeyi tutar ve hareket ettirir; aynı açıklıkta daha yüksek kapasite.

2 Ters çevrilebilir manganlı çene plakaları

Yüksek manganlı alaşım plakalar, servis ömrünü ikiye katlamak için uçtan uca ters çevrilir. Yanlardaki cıvatalı yanak plakaları dakikalar içinde değişir.

3 Çelik döküm pitman

Minimum ağırlıkta maksimum dayanım için tasarlandı; yüksek salınımlı sağlam eksantrik mil üzerinde.

4 Büyük dengelenmiş volanlar

Dinamik dengeli, iki parçalı tasarım — çelik göbek, dökme demir jant — en sert kayada bile enerji depolar.

5 Kamalı açıklık ayarı

Standart mekanik, isteğe bağlı hidrolik. Kapalı taraf açıklığını mafsal plakasını sökmeden değiştirin.

6 Gerilim giderilmiş ana gövde

Tek parça olarak kaynaklı, pimle güçlendirilmiş ve ısıl işlem görmüş. Tek parça döküm yatak yuvaları dört eşit boy oynak makaralı rulman taşır.

NEDEN GELEN

Yüksek dayanıklılık

- Minimum ağırlıkta maksimum dayanım için tasarlanmış çelik döküm pitman
- Gerilim giderilmiş ana gövde
- Dört eşit boy premium oynak makaralı rulmanlı çelik döküm yatak yuvaları
- Daha yüksek performans ve güvenlik için optimum mafsal plakası açısı

Yüksek performans

- Uzun çeneli ve dik kavrama açılı simetrik kırma haznesi
- Büyük, dinamik dengeli volanlar
- Yüksek salınımlı sağlam eksantrik mil tasarımı
- Çok sert kayayı kırmak için tasarlandı

Düşük işletme maliyeti

- Ters çevrilebilir yüksek manganlı çene plakaları
- Kolay değiştirilebilir cıvatalı yanak plakaları
- Manuel veya hidrolik kama ayarı
- İsteğe bağlı merkezi yağlama; kırıcı ile şase arasında kauçuk takozlar





KULLANIM KILAVUZUNDAN

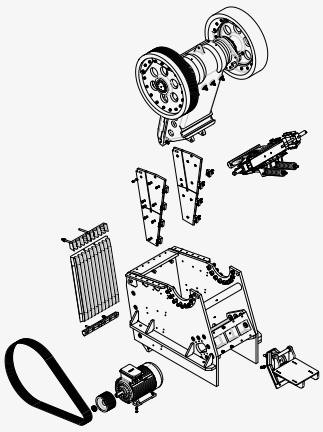

CK1185 genel yerleşim — tahrik, pitman, mafsal ve ayar grubu.

TEKNİK ÖZELLİKLER

ÇENELİ KIRICILAR - CK SERİSİ

MODEL	GİRİŞ AĞIZ ÖLÇÜSÜ mm	MAKS. BESLEME BOYUTU mm	ÇIKIŞ AYARI mm	KAPASİTE mtph	GÜÇ kW	AĞIRLIK kg
CK SERİSİ PRİMER ÇENELİ KIRICILAR						
CK638	600x380	340	40 - 150	25 - 120	30	6,300
CK855	800x550	490	50 - 170	75 - 250	55	9,800
CK965	900x650	580	60 - 170	80 - 260	75	13,400
CK1075	1000x750	680	70 - 200	150 - 420	110	21,000
CK1185	1100x850	760	75 - 200	180 - 460	132	33,000
CK1395	1250x950	850	100 - 250	270 - 645	160	43,000
CK1411	1400x1100	990	125 - 275	400 - 850	200	54,500
CK1612	1600x1200	1080	150 - 300	500 - 1000	250	74,200
CK3055	1400x750	680	75 - 200	240 - 600	160	31,000
SEKONDER ÇENELİ KIRICILAR						
CK920	900x200	180	30 - 90	20 - 75	30	5,600
CK1338	1300x380	340	50 - 125	40 - 120	55	16,900
CK1465	1400x650	540	75 - 175	200 - 550	132	29,900

Değerler nominaldir; besleme malzemesine, gradasyona ve neme göre değişir. Metrik birimler; bu broşürün imperial baskısı talep üzerine temin edilir.

ÜRÜN GRADASYONU

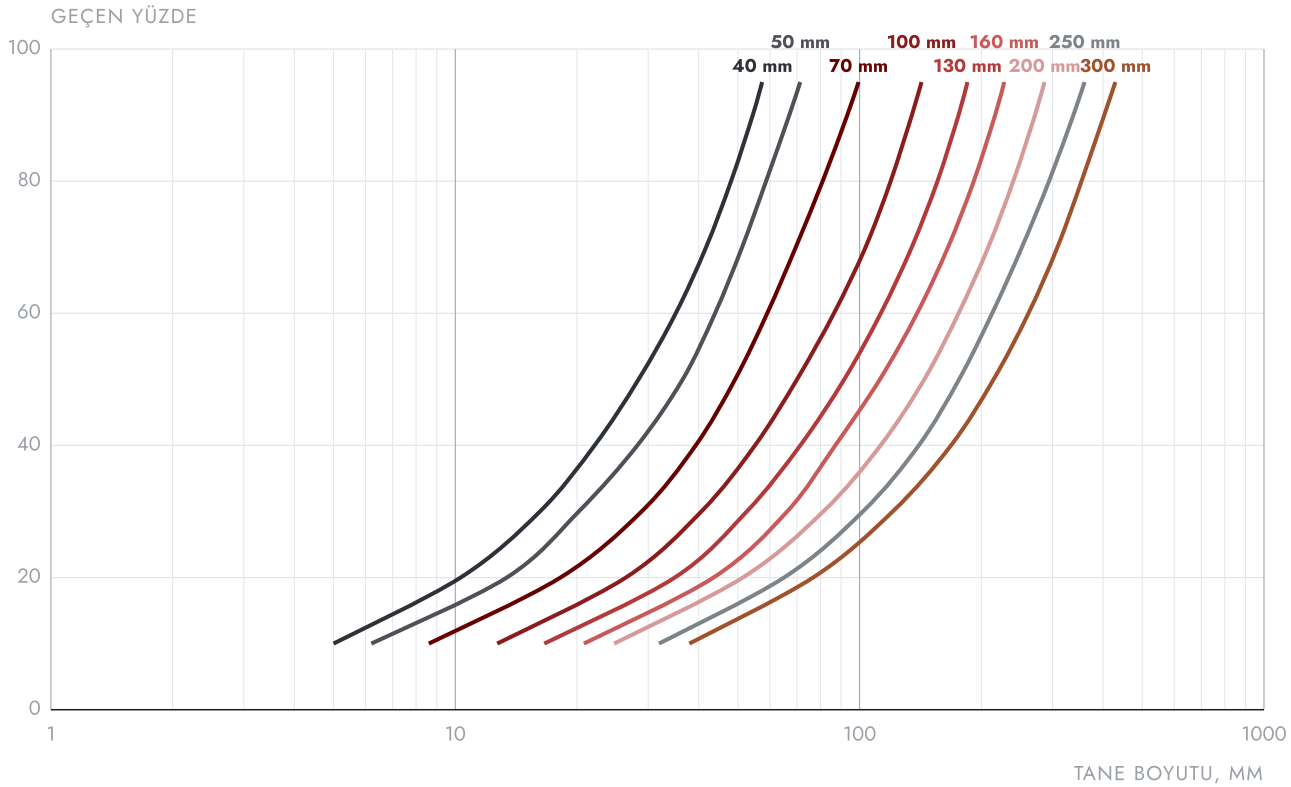

Teknik grafikler yalnızca bilgi amaçlıdır. Değerler nominaldir; besleme malzemesine, gradasyona, neme ve işletme koşullarına göre değişir. Uygulamanız için GELEN'e danışın.

MODELİNİZİ SEÇİN

TEK SERİ. BÜTÜN ARALIK.

Küçük bir ocak için CK638'den 1.080 mm beslemeyi 1.000 t/sa ile alan CK1612'ye kadar primer modeller. İkinci kademede ince, kübik ürün için dar ve uzun hazneli üç sekonder model.

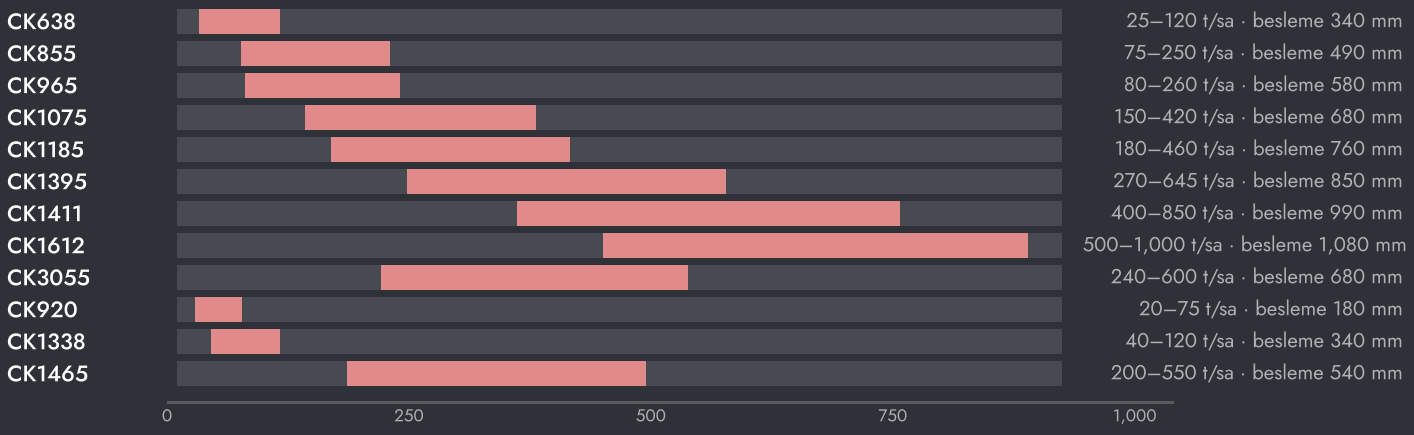

ÇIKIŞ AÇIKLIĞINA GÖRE KAPASİTE

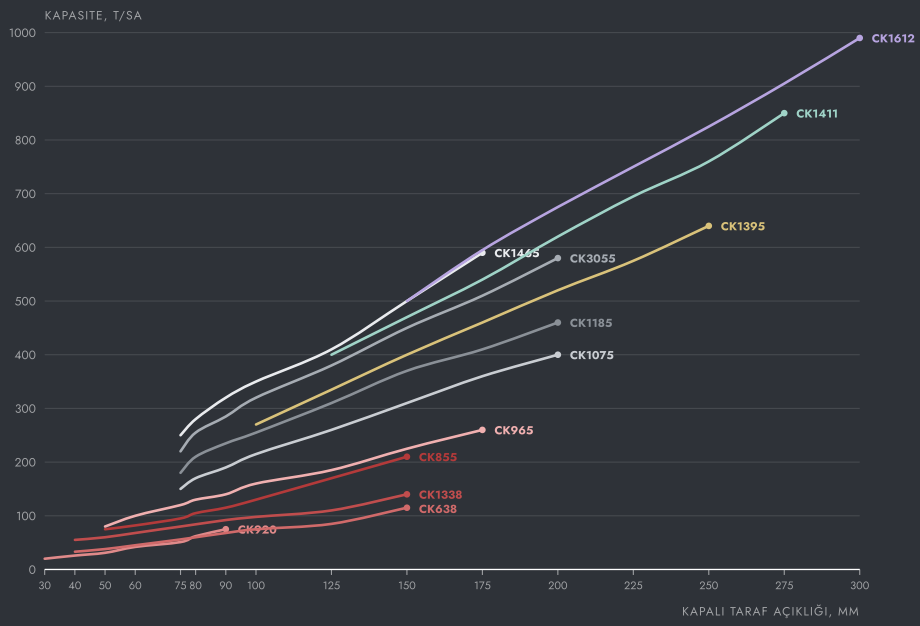

Teknik grafikler yalnızca bilgi amaçlıdır. Değerler nominaldir; besleme malzemesine, gradasyona, neme ve işletme koşullarına göre değişir. Uygulamanız için GELEN'e danışın.

NASIL SEÇİLİR

01 Beslemedeki en büyük parçadan başlayın: giriş açıklığı bunun yaklaşık 1,25 katı olmalı.

02 Kapalı taraf açıklığını istediğiniz ürüne göre seçin; kapasite o açıklıktaki eğriden okunur.

03 Sekonder modeller ön kırılmış besleme alır ve daha ince, daha kübik ürün verir.



TESİSTE

NEREDE ÇALIŞIR.

CK, ızgaralı besleyicinin hemen ardında durur: ızgaranın reddettiği iri malzemeyi alır ve sekonder kademeyi besler. Tekerlekli şasi üzerinde, besleyici ve bantla birlikte aynı makine sahalar arasında taşınan komple bir primer istasyondur.

TİPİK TESİS AKIŞI

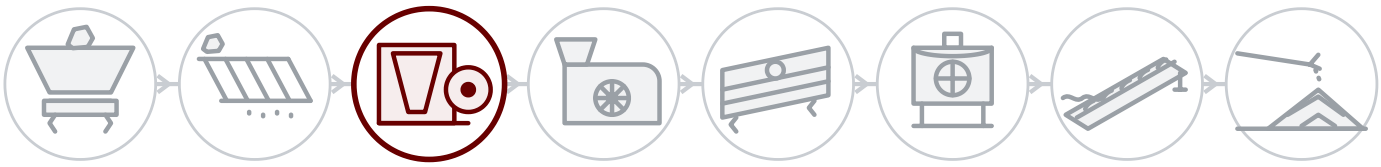

01 Patlatma ve besleme

02 Ön eleme

03 Primer kırma

04 Sekonder kırma

05 Eleme

06 Tersiyer ve kum

07 Yıkama

08 Stok ve yükleme

HER MAKİNENİN ARKASINDA

Saha servisi

Sattığımız her yerde, GELEN mühendisleri tarafından sahada montaj, devreye alma ve kontrol.

Seri numarasıyla yedek parça

Her makinenin plakasında bir seri numarası ve QR kodu vardır. Okutun; parça listesi, kılavuzlar ve servis geçmişi açılır, yedek parça siparişi tek dokunuşla verilir.

Uzaktan destek

Bağlı her tesisten üretim verisi, alarmlar ve performans analizi, fabrikadan destekle.

İLETİŞİM

FABRİKAYLA KONUŞUN.

ASO 1. OSB, Oğuz Cd. No: 31
06930 Sincan, Ankara, Türkiye

TELEFON	+90 312 267 06 20
E-POSTA	gelenmakina@gelenmakina.com
WEB	gelenmakina.com

ÜRÜN SAYFASI, KATALOG VE TEKLİF FORMU İÇİN OKUTUN.

Tüm teknik özellikler, çizimler ve diğer tüm GELEN makineleri Ürün Kataloğu'ndadır.

