

CK SERİSİ

ÇENELİ KIRICILAR

İLK ISIRIK İÇİN YAPILDI.

CK SERİSİ

YÜKSEK PERFORMANSLI, DÜŞÜK İŞLETME MALİYETLİ SON TEKNOLOJİ KIRICILAR.

CK serisi, patlatmadan gelen tüvenan kayayı — bir metreye kadar — doğrudan alır ve akış aşağısındaki her şey için düzenli, boyutlandırılmış bir beslemeye dönüştürür. 30'dan 250 kW'a on iki model, primer ve sekonder; hepsi aynı ilke üzerine kurulu: ağır döküm pitman, gerilim giderilmiş gövde ve kayayı sektirmek yerine içeri çeken bir hazne geometrisi.

12
SERİDEKİ MODEL

42.5 inç
MAKS. BESLEME BOYUTU

1,102 stph
MAKS. KAPASİTE

335 hp
MAKS. KURULU GÜÇ

UYGULAMALAR

TAŞ OCAKLARI | MADEN | GERİ DÖNÜŞÜM | DERE MALZEMESİ | ENDÜSTRİYEL MİNERALLER



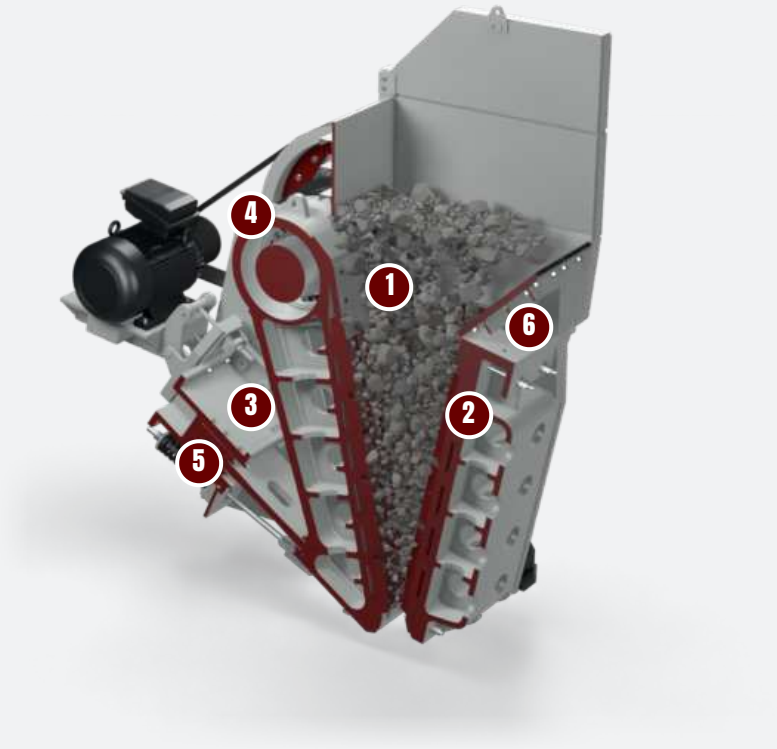

TASARIM

BİR CK'NIN ANATOMİSİ.

Kırma yükünü taşıyan her parça Ankara'daki fabrikada dökülür, işlenir ve gerilimi giderilir. Değiştirdiğiniz tek parçalar aşınanlardır.

1 Derin, simetrik hazne

Uzun çene ve dik kavrama açısı iri beslemeyi tutar ve hareket ettirir; aynı açıklıkta daha yüksek kapasite.

2 Ters çevrilebilir manganlı çene plakaları

Yüksek manganlı alaşım plakalar, servis ömrünü ikiye katlamak için uçtan uca ters çevrilir. Yanlardaki cıvatalı yanak plakaları dakikalar içinde değişir.

3 Çelik döküm pitman

Minimum ağırlıkta maksimum dayanım için tasarlandı; yüksek salınımlı sağlam eksantrik mil üzerinde.

4 Büyük dengelenmiş volanlar

Dinamik dengeli, iki parçalı tasarım — çelik göbek, dökme demir jant — en sert kayada bile enerji depolar.

5 Kamalı açıklık ayarı

Standart mekanik, isteğe bağlı hidrolik. Kapalı taraf açıklığını mafsal plakasını sökmeden değiştirin.

6 Gerilim giderilmiş ana gövde

Tek parça olarak kaynaklı, pimle güçlendirilmiş ve ısıl işlem görmüş. Tek parça döküm yatak yuvaları dört eşit boy oynak makaralı rulman taşır.

NEDEN GELEN

Yüksek dayanıklılık

- Minimum ağırlıkta maksimum dayanım için tasarlanmış çelik döküm pitman
- Gerilim giderilmiş ana gövde
- Dört eşit boy premium oynak makaralı rulmanlı çelik döküm yatak yuvaları
- Daha yüksek performans ve güvenlik için optimum mafsal plakası açısı

Yüksek performans

- Uzun çeneli ve dik kavrama açılı simetrik kırma haznesi
- Büyük, dinamik dengeli volanlar
- Yüksek salınımlı sağlam eksantrik mil tasarımı
- Çok sert kayayı kırmak için tasarlandı

Düşük işletme maliyeti

- Ters çevrilebilir yüksek manganlı çene plakaları
- Kolay değiştirilebilir cıvatalı yanak plakaları
- Manuel veya hidrolik kama ayarı
- İsteğe bağlı merkezi yağlama; kırıcı ile şase arasında kauçuk takozlar





KULLANIM KILAVUZUNDAN

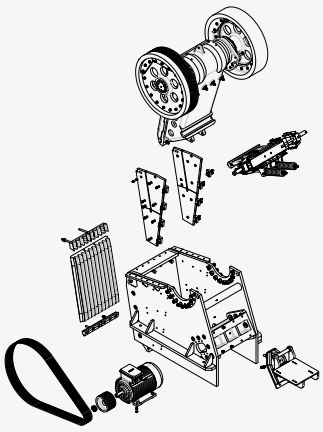

CK1185 genel yerleşim — tahrik, pitman, mafsal ve ayar grubu.

TEKNİK ÖZELLİKLER

ÇENELİ KIRICILAR - CK SERİSİ

MODEL	GİRİŞ AĞIZ ÖLÇÜSÜ in	MAKS. BESLEME BOYUTU in	ÇIKIŞ AYARI in	KAPASİTE stph	GÜÇ hp	AĞIRLIK lb
CK SERİSİ PRİMER ÇENELİ KIRICILAR						
CK638	23.6x15.0	13.4	1.6 - 5.9	28 - 132	40	13,889
CK855	31.5x21.7	19.3	2.0 - 6.7	83 - 276	74	21,605
CK965	35.4x25.6	22.8	2.4 - 6.7	88 - 287	101	29,542
CK1075	39.4x29.5	26.8	2.8 - 7.9	165 - 463	148	46,297
CK1185	43.3x33.5	29.9	3.0 - 7.9	198 - 507	177	72,752
CK1395	49.2x37.4	33.5	3.9 - 9.8	298 - 711	215	94,799
CK1411	55.1x43.3	39.0	4.9 - 10.8	441 - 937	268	120,152
CK1612	63.0x47.2	42.5	5.9 - 11.8	551 - 1,102	335	163,583
CK3055	55.1x29.5	26.8	3.0 - 7.9	265 - 661	215	68,343
SEKONDER ÇENELİ KIRICILAR						
CK920	35.4x7.9	7.1	1.2 - 3.5	22 - 83	40	12,346
CK1338	51.2x15.0	13.4	2.0 - 4.9	44 - 132	74	37,258
CK1465	55.1x25.6	21.3	3.0 - 6.9	220 - 606	177	65,918

Değerler nominaldir; besleme malzemesine, gradasyona ve neme göre değişir. Imperial birimler metrik asıllarından dönüştürülmüştür; metrik baskı talep üzerine temin edilir.

ÜRÜN GRADASYONU

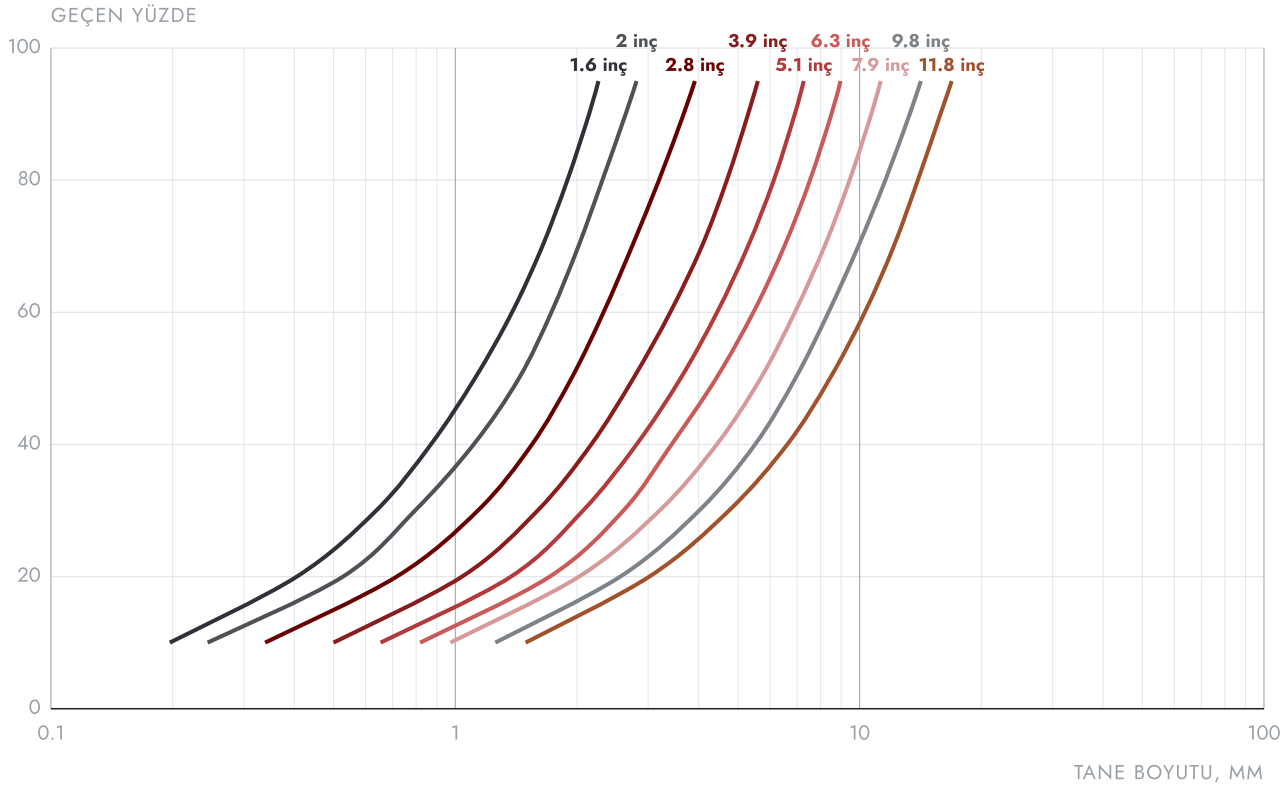

Teknik grafikler yalnızca bilgi amaçlıdır. Değerler nominaldir; besleme malzemesine, gradasyona, neme ve işletme koşullarına göre değişir. Uygulamanız için GELEN'e danışın.

MODELİNİZİ SEÇİN

TEK SERİ. BÜTÜN ARALIK.

Küçük bir ocak için CK638'den 1.080 mm beslemeyi 1.000 t/sa ile alan CK1612'ye kadar primer modeller. İkinci kademede ince, kübik ürün için dar ve uzun hazneli üç sekonder model.

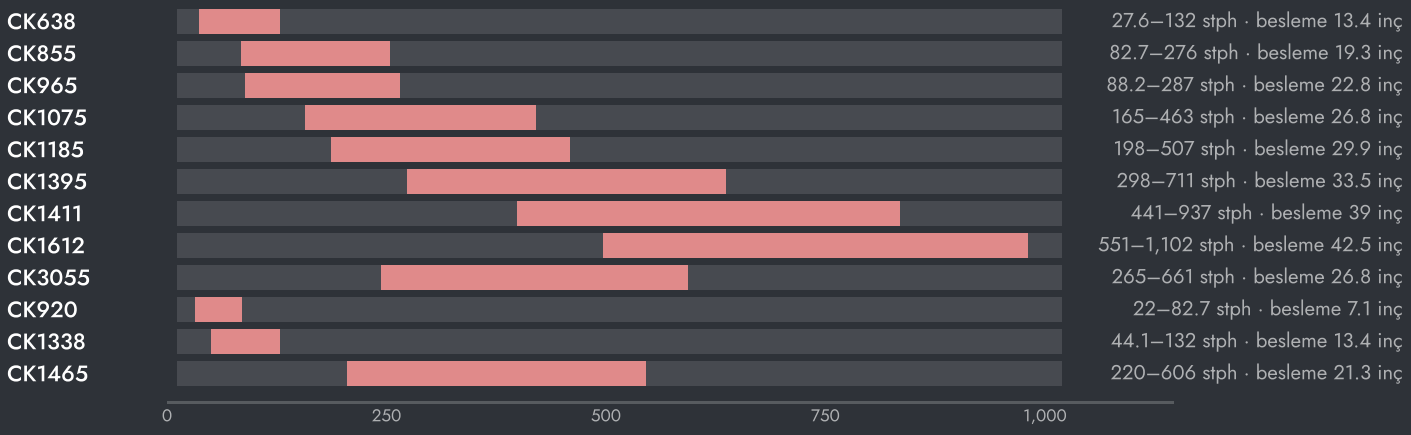

ÇIKIŞ AÇIKLIĞINA GÖRE KAPASİTE

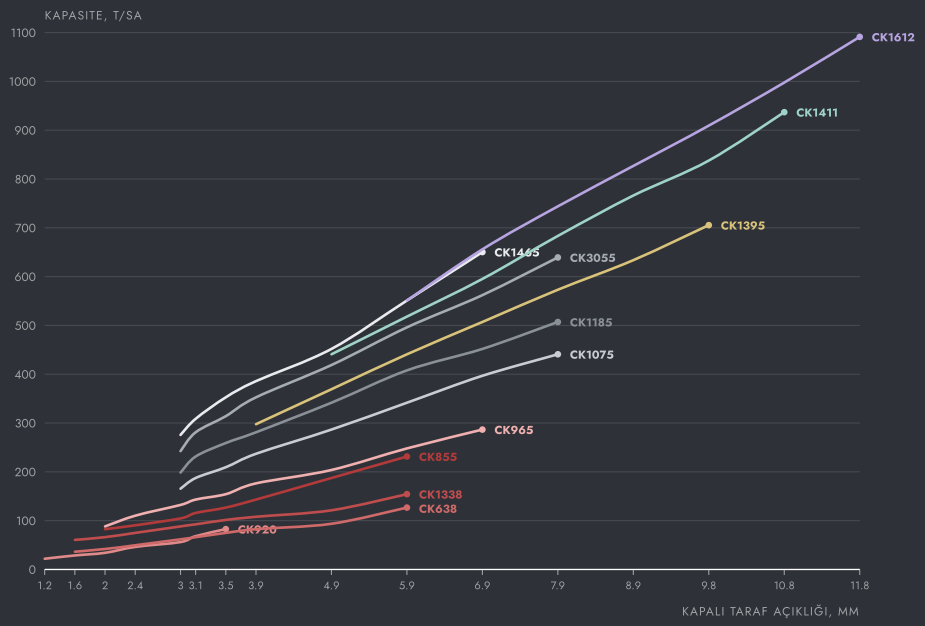

Teknik grafikler yalnızca bilgi amaçlıdır. Değerler nominaldir; besleme malzemesine, gradasyona, neme ve işletme koşullarına göre değişir. Uygulamanız için GELEN'e danışın.

NASIL SEÇİLİR

01 Beslemedeki en büyük parçadan başlayın: giriş açıklığı bunun yaklaşık 1,25 katı olmalı.

02 Kapalı taraf açıklığını istediğiniz ürüne göre seçin; kapasite o açıklıktaki eğriden okunur.

03 Sekonder modeller ön kırılmış besleme alır ve daha ince, daha kübik ürün verir.



TESİSTE

NEREDE ÇALIŞIR.

CK, ızgaralı besleyicinin hemen ardında durur: ızgaranın reddettiği iri malzemeyi alır ve sekonder kademeyi besler. Tekerlekli şasi üzerinde, besleyici ve bantla birlikte aynı makine sahalar arasında taşınan komple bir primer istasyondur.

TİPİK TESİS AKIŞI

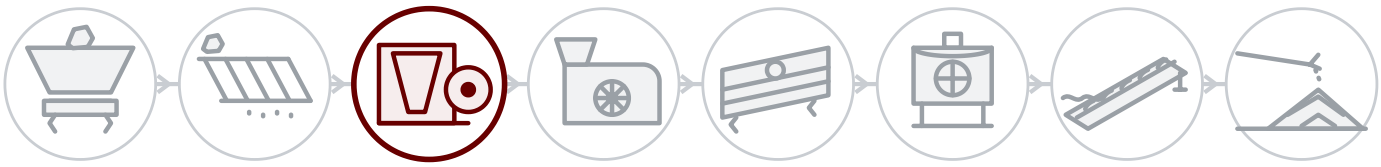

01 Patlatma ve besleme
02 Ön eleme
03 Primer kırma
04 Sekonder kırma
05 Eleme
06 Tersiyer ve kum
07 Yıkama
08 Stok ve yükleme

HER MAKİNENİN ARKASINDA

Saha servisi

Sattığımız her yerde, GELEN mühendisleri tarafından sahada montaj, devreye alma ve kontrol.

Seri numarasıyla yedek parça

Her makinenin plakasında bir seri numarası ve QR kodu vardır. Okutun; parça listesi, kılavuzlar ve servis geçmişi açılır, yedek parça siparişi tek dokunuşla verilir.

Uzaktan destek

Bağlı her tesisten üretim verisi, alarmlar ve performans analizi, fabrikadan destekle.

İLETİŞİM

FABRİKAYLA KONUŞUN.

ASO 1. OSB, Oğuz Cd. No: 31
06930 Sincan, Ankara, Türkiye

TELEFON	+90 312 267 06 20
E-POSTA	gelenmakina@gelenmakina.com
WEB	gelenmakina.com

ÜRÜN SAYFASI, KATALOG VE TEKLİF FORMU İÇİN OKUTUN.

Tüm teknik özellikler, çizimler ve diğer tüm GELEN makineleri Ürün Kataloğu'ndadır.

