GELEN

БУКЛЕТ О ПРОДУКЦИИ



СЕРИЯ СК

ЩЕКОВЫЕ ДРОБИЛКИ

СОЗДАНА ДЛЯ ПЕРВОГО УКУСА.

СОВРЕМЕННЫЕ ДРОБИЛКИ: ВЫСОКАЯ ПРОИЗВОДИТЕЛЬНОСТЬ, НИЗКИЕ ЗАТРАТЫ.

Серия CK принимает горную массу прямо из забоя — до метра в поперечнике — и превращает её в ровное, калиброванное питание для всего последующего передела. Двенадцать моделей от 30 до 250 кВт, первичных и вторичных, и все построены на одном принципе: массивная литая подвижная щека, отожжённая рама и геометрия камеры, которая втягивает породу, а не даёт ей отскакивать.

12
МОДЕЛЕЙ В СЕРИИ

42.5 дюйм
МАКС. КРУПНОСТЬ ПИТАНИЯ

1,102 stph
МАКС. ПРОИЗВОДИТЕЛЬНОСТЬ

335 л.с.
МАКС. УСТАНОВЛЕННАЯ МОЩНОСТЬ



ПРИМЕНЕНИЕ

КАРЬЕРЫ · ДОБЫЧА РУДЫ · РЕЦИКЛИНГ · РЕЧНОЙ ГРАВИЙ · ПРОМЫШЛЕННЫЕ МИНЕРАЛЫ

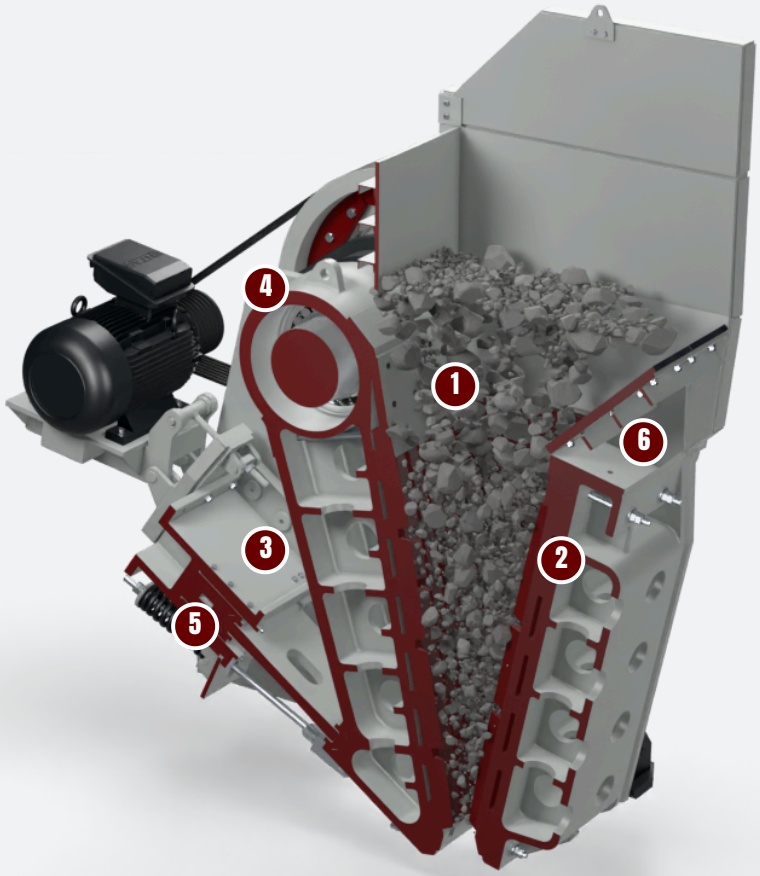

КОНСТРУКЦИЯ

УСТРОЙСТВО ДРОБИЛКИ СК.

Каждая деталь, воспринимающая усилие дробления, отливается, обрабатывается и отжигается на заводе в Анкаре. Изнашиваемые детали — единственное, что вам когда-либо придётся заменить.

1 **Глубокая симметричная камера**

Длинная щека и крутой угол захвата удерживают крупные куски и ведут их вниз, что даёт более высокую производительность при той же щели.

2 **Оборачиваемые марганцевые плиты**

Плиты из высокомарганцовистого сплава, переворачиваемые сверху вниз, что удваивает срок службы. Болтовые боковые плиты меняются за несколько минут.

3 **Литая подвижная щека**

Рассчитана на максимальную прочность при минимальной массе, на мощном эксцентриковом валу с большим ходом.

4 **Большие сбалансированные маховики**

Динамическая балансировка, составная конструкция — стальная ступица, чугунный обод — для накопления энергии на самой твёрдой породе.

5 **Клиновая регулировка щели**

Механическая в базе, гидравлическая по заказу. Разгрузочная щель меняется без демонтажа распорной плиты.

6 **Отожжённая основная рама**

Сварная, усиленная штифтами и термообработанная как единое целое. Цельнолитые корпуса подшипников несут четыре сферических роликоподшипника одного размера.

Высокая долговечность

- Литая подвижная щека с максимальной прочностью при минимальной массе
- Отожжённая основная рама
- Литые корпуса подшипников с четырьмя сферическими роликоподшипниками премиум-класса одного размера
- Оптимальный угол распорной плиты для большей производительности и безопасности

Высокая производительность

- Симметричная камера дробления с длинной щекой и крутым углом захвата
- Большие динамически сбалансированные маховики
- Мощный эксцентриковый вал с большим ходом
- Рассчитана на дробление очень твёрдых пород

Низкие эксплуатационные затраты

- Оборачиваемые высокомарганцовистые плиты
- Легко заменяемые болтовые боковые плиты
- Клиновая регулировка — ручная или гидравлическая
- Опциональная централизованная смазка; резиновые амортизаторы между дробилкой и конструкцией





ИЗ РУКОВОДСТВА

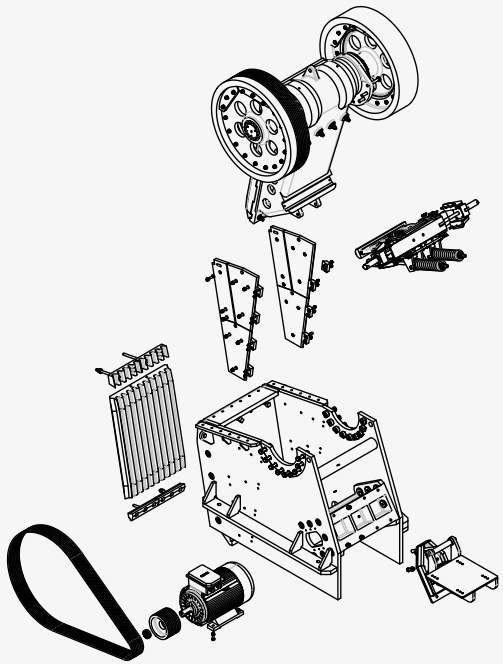

Общий вид CK1185 — привод, подвижная щека, распорный узел и механизм регулировки.

ЩЕКОВЫЕ ДРОБИЛКИ · СЕРИЯ **CK**

МОДЕЛЬ	ПРИЁМНОЕ ОТВЕРСТИЕ in	МАКС. КРУПНОСТЬ in	РАЗГРУЗОЧНОЕ ОТВЕРСТИЕ in	ПРОИЗВОД. stph	МОЩНОСТЬ hp	ВЕС lb
ПЕРВИЧНЫЕ ЩЕКОВЫЕ ДРОБИЛКИ СЕРИИ CK						
CK638	23.6x15.0	13.4	1.6 - 5.9	28 - 132	40	13,889
CK855	31.5x21.7	19.3	2.0 - 6.7	83 - 276	74	21,605
CK965	35.4x25.6	22.8	2.4 - 6.7	88 - 287	101	29,542
CK1075	39.4x29.5	26.8	2.8 - 7.9	165 - 463	148	46,297
CK1185	43.3x33.5	29.9	3.0 - 7.9	198 - 507	177	72,752
CK1395	49.2x37.4	33.5	3.9 - 9.8	298 - 711	215	94,799
CK1411	55.1x43.3	39.0	4.9 - 10.8	441 - 937	268	120,152
CK1612	63.0x47.2	42.5	5.9 - 11.8	551 - 1,102	335	163,583
CK3055	55.1x29.5	26.8	3.0 - 7.9	265 - 661	215	68,343
ВТОРИЧНЫЕ ЩЕКОВЫЕ ДРОБИЛКИ						
CK920	35.4x7.9	7.1	1.2 - 3.5	22 - 83	40	12,346
CK1338	51.2x15.0	13.4	2.0 - 4.9	44 - 132	74	37,258
CK1465	55.1x25.6	21.3	3.0 - 6.9	220 - 606	177	65,918

Значения номинальные и зависят от исходного материала, гранулометрии и влажности. Британские единицы пересчитаны из метрических оригиналов; метрическое издание предоставляется по запросу.

ГРАНУЛОМЕТРИЯ ПРОДУКТА

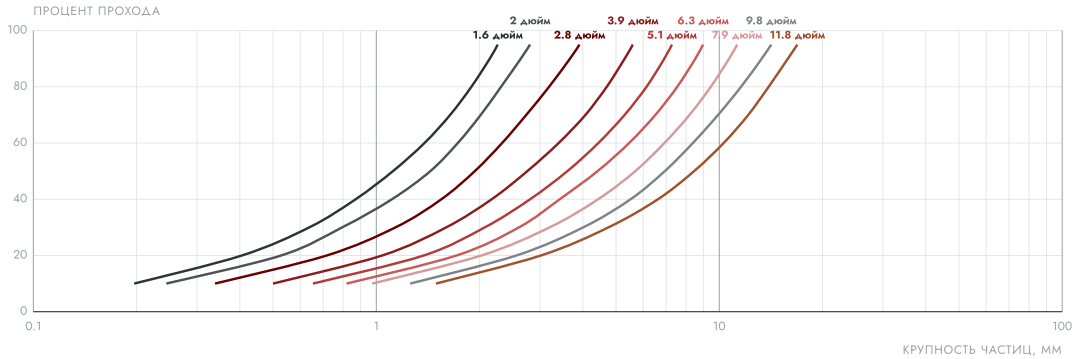

Технические графики приведены для справки. Значения номинальные и меняются в зависимости от исходного материала, гранулометрии, влажности и условий эксплуатации. По вашему применению обращайтесь в GELEN.

ОДНА СЕРИЯ. ВЕСЬ ДИАПАЗОН.

Первичные модели — от CK638 для небольшого карьера до CK1612, принимающей питание 1 080 мм при 1 000 т/ч. Три вторичные модели с узкими длинными камерами дают мелкий кубовидный продукт на второй стадии.

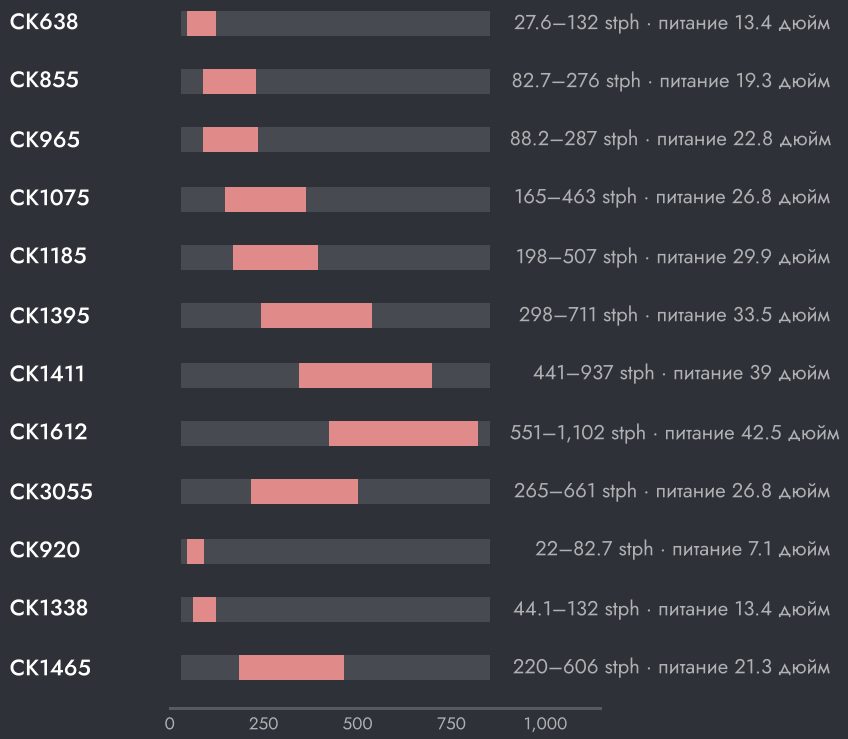

ПРОИЗВОДИТЕЛЬНОСТЬ В ЗАВИСИМОСТИ ОТ РАЗГРУЗОЧНОЙ ЩЕЛИ

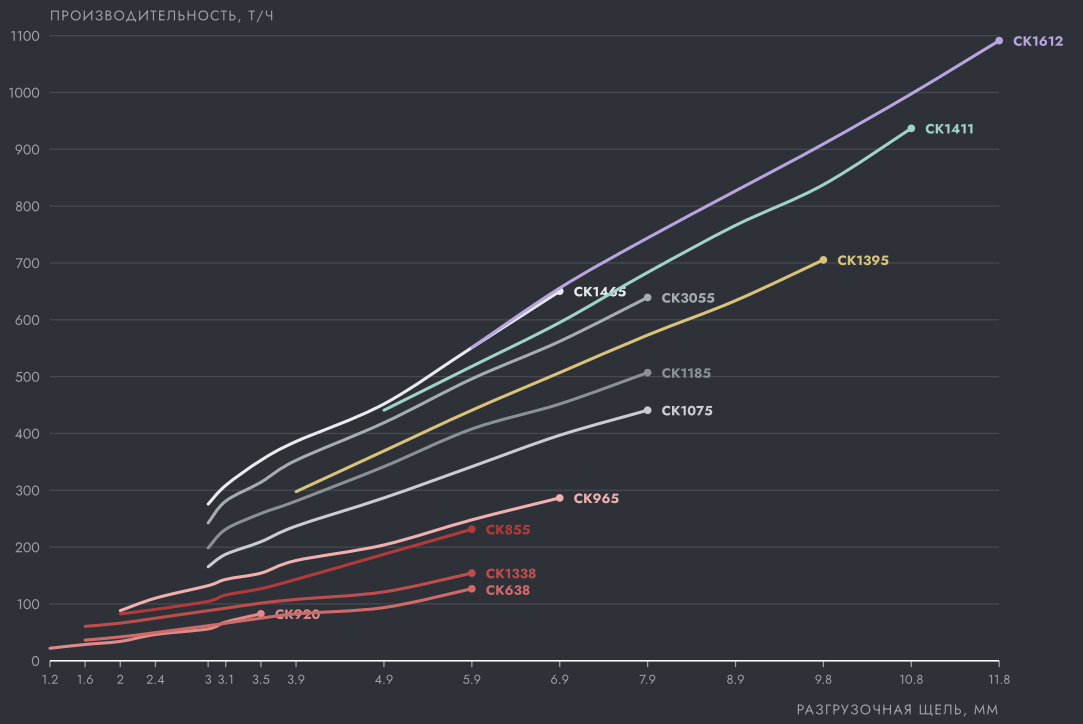

Технические графики приведены для справки. Значения номинальные и меняются в зависимости от исходного материала, гранулометрии, влажности и условий эксплуатации. По вашему применению обращайтесь в GELEN.

КАК ВЫБРАТЬ

01 Отталкивайтесь от самого крупного куска в питании: приёмное отверстие должно быть примерно в 1,25 раза больше.

02 Выберите разгрузочную щель под нужный продукт; производительность берётся с кривой при этой щели.

03 Вторичные модели принимают предварительно дроблёное питание и дают более мелкий и кубовидный продукт.



НА УСТАНОВКЕ

ГДЕ ОНА РАБОТАЕТ.

Дробилка CK ставится сразу за колосниковым питателем: она принимает надрешётный продукт и питает вторичную стадию. На колёсном шасси, с питателем и конвейером, та же машина образует полноценную первичную станцию, перемещаемую между объектами.

ТИПОВАЯ СХЕМА УСТАНОВКИ

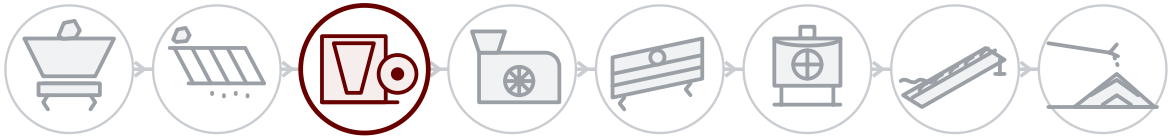

01 Взрыв и подача
02 Предварительное грохочение
03 Первичное дробление
04 Вторичное дробление
05 Грохочение
06 Третичное дробление и песок
07 Промывка
08 Складирование и отгрузка

ЗА КАЖДОЙ МАШИНОЙ

Выездной сервис

Монтаж, пусконаладка и обследование силами инженеров GELEN, на объекте везде, где мы продаём.

Запчасти по заводскому номеру

У каждой машины есть заводской номер и QR-код на табличке. Отсканируйте его — откроются перечень деталей, руководства и история обслуживания, а заказ запчастей будет в одно касание.

Удалённая поддержка

Производственные данные, аварийные сигналы и аналитика по каждой подключённой установке, при поддержке завода.

КОНТАКТЫ

СВЯЖИТЕСЬ С ЗАВОДОМ.

ASO 1. OSB, Oğuz Cd. No: 31
06930 Sincan, Ankara, Türkiye

ТЕЛЕФОН	+90 312 267 06 20
ЭЛ. ПОЧТА	gelenmakina@gelenmakina.com
САЙТ	gelenmakina.com

Полные характеристики, чертежи и все остальные машины GELEN приведены в Каталоге продукции.

ОТСКАНИРУЙТЕ, ЧТОБЫ ОТКРЫТЬ СТРАНИЦУ ПРОДУКТА, КАТАЛОГ И ФОРМУ ЗАПРОСА.

