GELEN

BROSZURA PRODUKTOWA



SERIA CK

KRUSZARKI SZCZĘKOWE

ZBUDOWANA NA PIERWSZE UGRYZIENIE.

SERIA CK

NOWOCZESNE KRUSZARKI O WYSOKIEJ WYDAJNOŚCI I NISKICH KOSZTACH EKSPLOATACJI.

Seria CK przyjmuje urobek prosto ze strzału — o wymiarze do metra — i zamienia go w równomierną, uziarnioną nadawę dla całego ciągu technologicznego. Dwanaście modeli od 30 do 250 kW, wstępnych i wtórnych, wszystkie oparte na tej samej zasadzie: masywny korbowód staliwny, odprężona rama i taka geometria komory, która wciąga nadawę zamiast pozwalać jej odbijać się.

12
MODELI W SERII

42.5 in
MAKS. NADAWA

1,102 stph
MAKS. WYDAJNOŚĆ

335 hp
MAKS. MOC ZAINSTALOWANA

ZASTOSOWANIA

ODKRYWKI | GÓRNICTWO RUD | RECYKLING | ŻWIR RZECZNY | SUROWCE MINERALNE



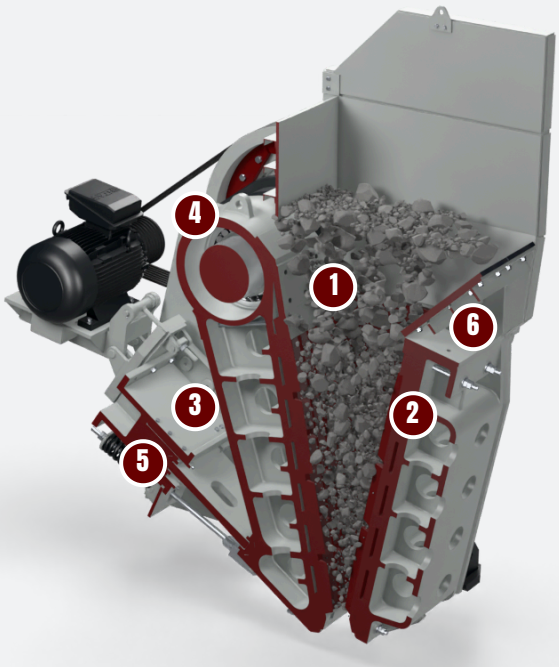

KONSTRUKCJA

BUDOWA KRUSZARKI CK.

Każdy element przenoszący siły kruszenia jest odlewany, obrabiany i odprężany w zakładzie w Ankarze. Części zużywalne to jedyne, które kiedykolwiek wymienisz.

1 Głęboka, symetryczna komora

Długa szczęka i stromy kąt chwytu utrzymują duże bryły i prowadzą je w dół, co daje wyższą wydajność przy tej samej szczelinie.

2 Odwracalne płyty manganowe

Płyty ze stopu wysokomanganowego, odwracalne góra-dół, co podwaja ich żywotność. Skręcane płyty boczne wymienia się w kilka minut.

3 Korbowód staliwny

Zaprojektowany na maksymalną wytrzymałość przy minimalnej masie, na mocnym wale mimośrodowym o dużym wychyleniu.

4 Duże, wyważone koła zamachowe

Wyważane dynamicznie, w konstrukcji dwuczęściowej — piasta stalowa, wieniec żeliwny — aby gromadzić energię na najtwardsze skały.

5 Regulacja klinowa

Mechaniczna w standardzie, hydrauliczna opcjonalnie. Zmiana szczeliny wylotowej bez demontażu płyty rozporowej.

6 Odprężona rama główna

Spawana, wzmacniana sworzniami i obrabiana cieplnie jako jedna całość. Jednoczęściowe staliwne oprawy łożysk mieszczą cztery łożyska baryłkowe tej samej wielkości.

Wysoka trwałość

- Korbowód staliwny o maksymalnej wytrzymałości przy minimalnej masie
- Odprężona rama główna
- Staliwne oprawy łożysk z czterema łożyskami baryłkowymi premium tej samej wielkości
- Optymalny kąt płyty rozporowej dla wyższej wydajności i bezpieczeństwa

Wysoka wydajność

- Symetryczna komora kruszenia z długą szczęką i stromym kątem chwytu
- Duże koła zamachowe wyważane dynamicznie
- Mocny wał mimośrodowy o dużym wychyleniu
- Konstrukcja do kruszenia bardzo twardych skał

Niskie koszty eksploatacji

- Odwracalne płyty wysokomanganowe
- Łatwo wymienne skręcane płyty boczne
- Regulacja klinowa ręczna lub hydrauliczna
- Opcjonalne smarowanie centralne; amortyzatory gumowe między kruszarką a konstrukcją





Z INSTRUKCJI

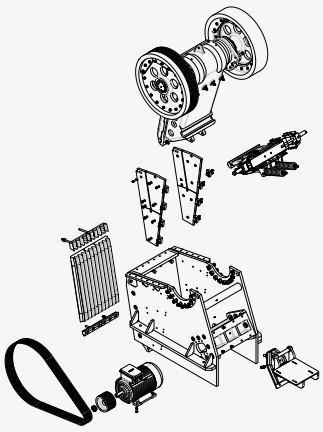

Rysunek złożeniowy CK1185 — napęd, korbowód, rozpora i zespół regulacji.

DANE TECHNICZNE

KRUSZARKI SZCZĘKOWE - SERIA CK

MODEL	OTWÓR WLOTOWY in	MAKS. NADAWA in	SZCZELINA WYLOTOWA in	WYDAJNOŚĆ stph	MOC hp	MASA lb
KRUSZARKI SZCZĘKOWE WSTĘPNE SERII CK						
CK638	23.6x15.0	13.4	1.6 - 5.9	28 - 132	40	13,889
CK855	31.5x21.7	19.3	2.0 - 6.7	83 - 276	74	21,605
CK965	35.4x25.6	22.8	2.4 - 6.7	88 - 287	101	29,542
CK1075	39.4x29.5	26.8	2.8 - 7.9	165 - 463	148	46,297
CK1185	43.3x33.5	29.9	3.0 - 7.9	198 - 507	177	72,752
CK1395	49.2x37.4	33.5	3.9 - 9.8	298 - 711	215	94,799
CK1411	55.1x43.3	39.0	4.9 - 10.8	441 - 937	268	120,152
CK1612	63.0x47.2	42.5	5.9 - 11.8	551 - 1,102	335	163,583
CK3055	55.1x29.5	26.8	3.0 - 7.9	265 - 661	215	68,343
KRUSZARKI SZCZĘKOWE WTÓRNE						
CK920	35.4x7.9	7.1	1.2 - 3.5	22 - 83	40	12,346
CK1338	51.2x15.0	13.4	2.0 - 4.9	44 - 132	74	37,258
CK1465	55.1x25.6	21.3	3.0 - 6.9	220 - 606	177	65,918

Wartości są nominalne i zależą od nadawy, uziarnienia i wilgotności. Jednostki imperialne przeliczone z oryginałów metrycznych; wydanie metryczne dostępne na życzenie.

UZIARNIENIE PRODUKTU

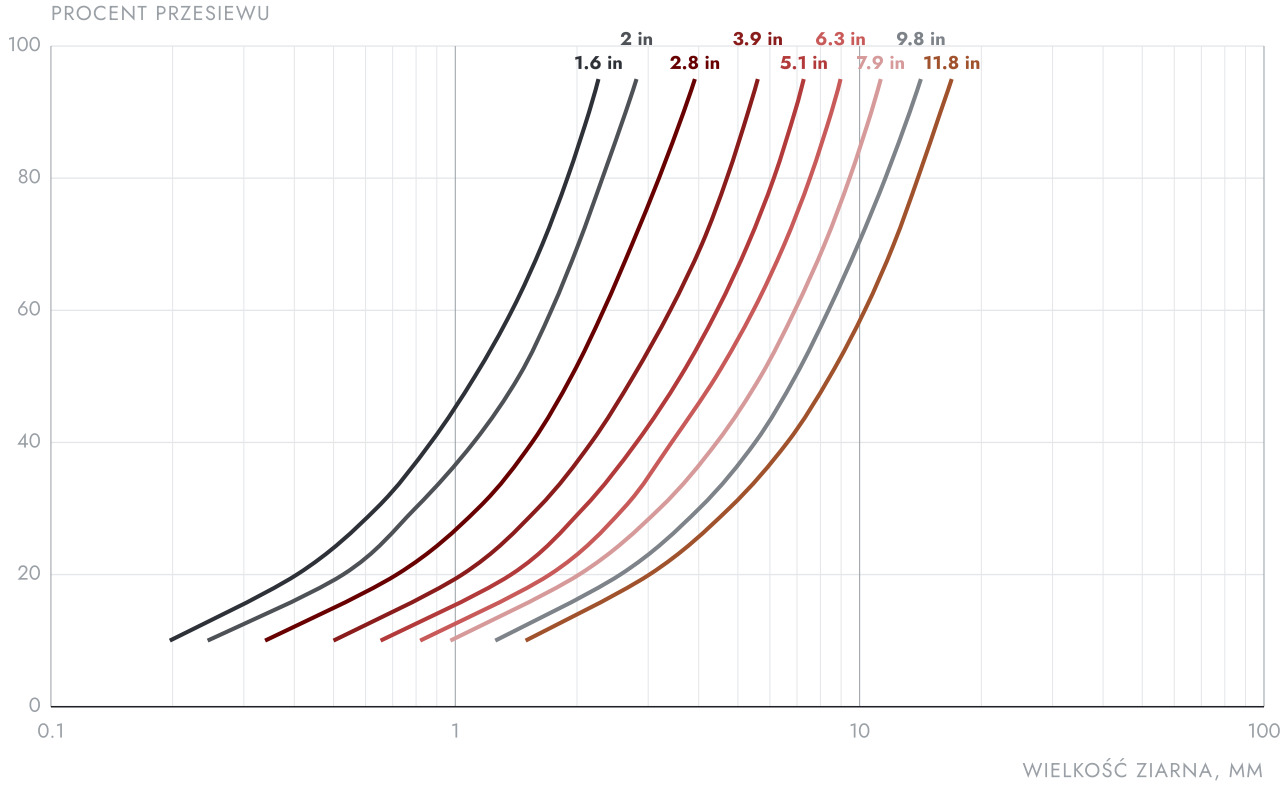

Wykresy techniczne mają charakter informacyjny. Wartości są nominalne i zmieniają się wraz z nadawą, uziarnieniem, wilgotnością i warunkami pracy. W sprawie konkretnego zastosowania prosimy o kontakt z GELEN.

WYBIERZ MODEL

JEDNA SERIA. CAŁY ZAKRES.

Modele wstępne, od CK638 do małej kopalni po CK1612, która przyjmuje nadawę 1 080 mm przy 1 000 t/h. Trzy modele wtórne z wąskimi, długimi komorami, dające drobny i foremny produkt na drugim stopniu.

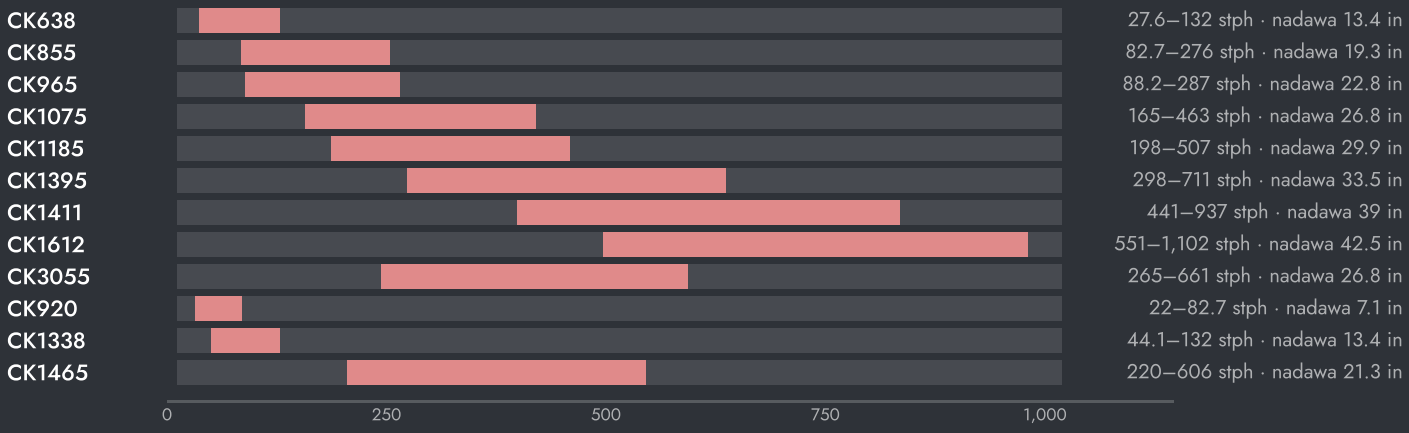

WYDAJNOŚĆ W FUNKCJI SZCZELINY WYLOTOWEJ

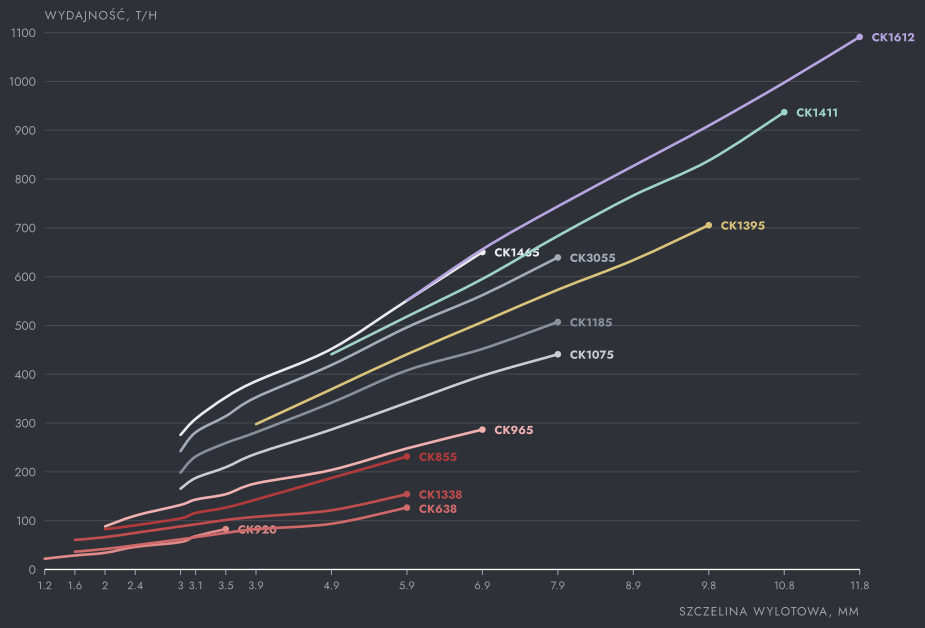

Wykresy techniczne mają charakter informacyjny. Wartości są nominalne i zmieniają się wraz z nadawą, uziarnieniem, wilgotnością i warunkami pracy. W sprawie konkretnego zastosowania prosimy o kontakt z GELEN.

JAK WYBRAĆ

01 Zacznij od największej bryły w nadawie: otwór wlotowy powinien być około 1,25 razy większy od niej.

02 Dobierz szczelinę wylotową do żądanego produktu; wydajność wynika z krzywej przy tej szczelinie.

03 Modele wtórne przyjmują nadawę wstępnie pokruszoną i dają produkt drobniejszy i bardziej foremny.



W INSTALACJI

TAM, GDZIE PRACUJE.

Kruszarka CK staje tuż za podajnikiem rusztowym: przyjmuje nadziarno odrzucone przez ruszt i zasila stopień wtórny. Na podwoziu kołowym, z podajnikiem i przenośnikiem, ta sama maszyna stanowi kompletną stację wstępną, przenoszoną między obiektami.

TYPOWY SCHEMAT INSTALACJI

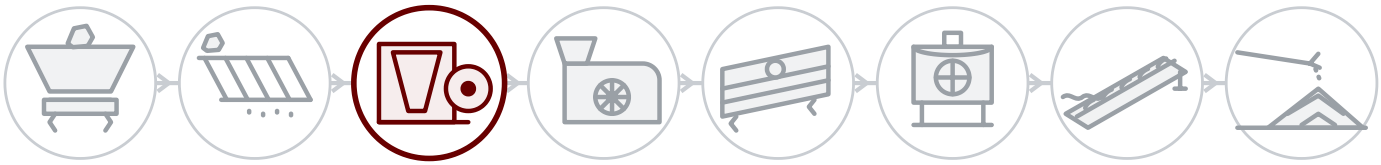

ZA KAŻDĄ MASZYNĄ

Serwis w terenie

Montaż, uruchomienie i przeglądy prowadzone przez inżynierów GELEN, na obiekcie wszędzie tam, gdzie sprzedajemy.

Części wg numeru seryjnego

Każda maszyna ma numer seryjny i kod QR na tabliczce. Po zeskanowaniu otwiera się lista części, instrukcje i historia serwisowa — a zamówienie części dzieli jedno dotknięcie.

Wsparcie zdalne

Dane produkcyjne, alarmy i analiza osiągów z każdej podłączonej instalacji, ze wsparciem zakładu.

KONTAKT

POROZMAWIAJ Z ZAKŁADEM.

ASO 1. OSB, Oğuz Cd. No: 31
06930 Sincan, Ankara, Türkiye

TELEFON	+90 312 267 06 20
E-MAIL	gelenmakina@gelenmakina.com
STRONA	gelenmakina.com

ZESKANUJ, ABY OTWORZYĆ STRONĘ PRODUKTU, KATALOG I FORMULARZ ZAPYTANIA.

Pełne dane techniczne, rysunki i wszystkie pozostałe maszyny GELEN znajdują się w Katalogu Produktów.

