

SERIE CK

TRITURADORAS DE MANDÍBULAS

HECHA PARA EL PRIMER MORDISCO.

SERIE CK

TRITURADORAS DE ÚLTIMA GENERACIÓN: ALTO RENDIMIENTO, BAJO COSTE.

La serie CK toma la roca de voladura tal cual — hasta un metro de lado — y la convierte en una alimentación regular y calibrada para todo lo que viene detrás. Doce modelos de 30 a 250 kW, primarios y secundarios, todos sobre el mismo principio: una biela maciza de acero fundido, un bastidor distensionado y una geometría de cámara que atrae la roca en lugar de dejarla rebotar.

12
MODELOS EN LA SERIE

42.5 in
ALIMENTACIÓN MÁX.

1,102 stph
PRODUCCIÓN MÁX.

335 hp
POTENCIA INSTALADA MÁX.

APLICACIONES

CANTERAS · MINERÍA · RECICLAJE · GRAVA DE RÍO · MINERALES INDUSTRIALES



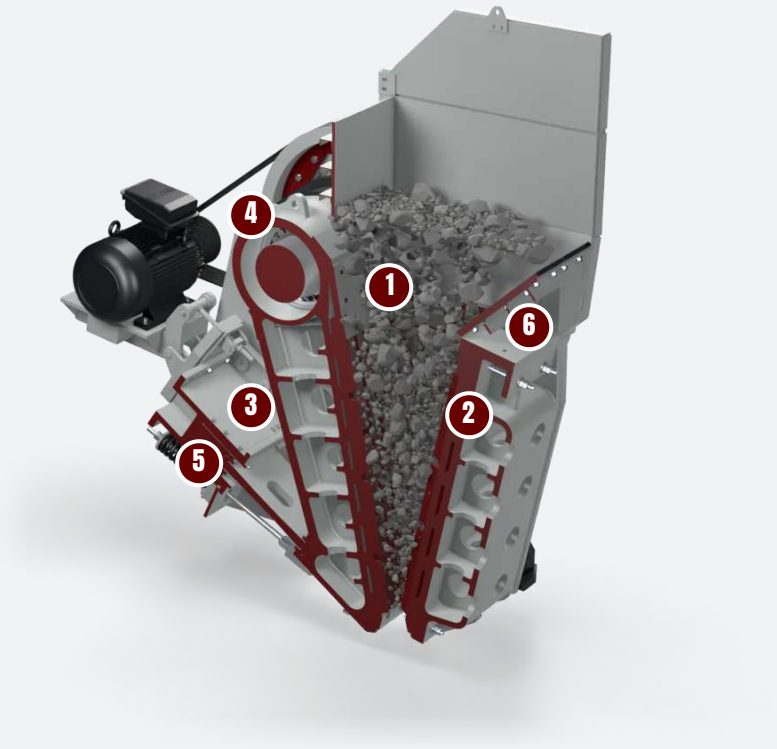

DISEÑO

ANATOMÍA DE UNA CK.

Cada pieza que soporta el esfuerzo de trituración se funde, mecaniza y distensiona en la fábrica de Ankara. Las piezas de desgaste son las únicas que se sustituyen.

1 Cámara profunda y simétrica

Una mandíbula larga y un ángulo de agarre pronunciado sujetan la alimentación grande y la mantienen en movimiento, para más capacidad con la misma abertura.

2 Placas de mandíbula reversibles al manganeso

Placas de aleación de alto manganeso, reversibles de extremo a extremo para duplicar su vida útil. Las placas laterales atornilladas se cambian en minutos.

3 Biela de acero fundido

Diseñada para la máxima resistencia con el mínimo peso, sobre un eje excéntrico robusto de gran recorrido.

4 Grandes volantes equilibrados

Equilibrado dinámico, construcción en dos piezas — cubo de acero, llanta de fundición — para acumular energía frente a la roca más dura.

5 Ajuste por cuñas

Mecánico de serie, hidráulico opcional. Cambie la abertura de descarga sin desmontar la placa de articulación.

6 Bastidor principal distensionado

Soldado, reforzado con pasadores y tratado térmicamente como una sola pieza. Los soportes de rodamiento fundidos de una pieza alojan cuatro rodamientos de rodillos a rótula del mismo tamaño.

Gran durabilidad

- Biela de acero fundido diseñada para máxima resistencia con mínimo peso
- Bastidor principal distensionado
- Soportes de rodamiento de acero fundido con cuatro rodamientos de rodillos a rótula premium del mismo tamaño
- Ángulo óptimo de la placa de articulación para mayor rendimiento y seguridad

Alto rendimiento

- Cámara de trituración simétrica con mandíbula larga y ángulo de agarre pronunciado
- Volantes grandes con equilibrado dinámico
- Eje excéntrico robusto de gran recorrido
- Diseñada para triturar roca muy dura

Bajo coste de operación

- Placas de mandíbula reversibles de alto manganeso
- Placas laterales atornilladas de fácil sustitución
- Ajuste por cuñas manual o hidráulico
- Lubricación centralizada opcional; amortiguadores de goma entre trituradora y estructura





DEL MANUAL

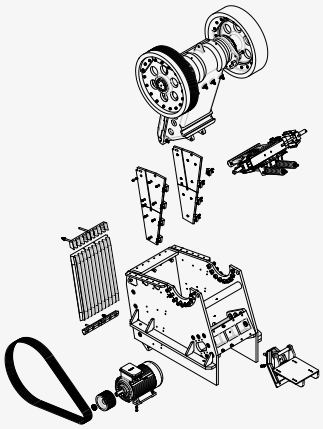

Disposición general CK1185 — accionamiento, biela, articulación y conjunto de ajuste.

ESPECIFICACIONES

TRITURADORAS DE MANDÍBULAS - SERIE CK

MODELO	ABERTURA DE ENTRADA in	ALIMENTACIÓN MÁX. in	ABERTURA DE DESCARGA in	PRODUCCIÓN stph	POTENCIA hp	PESO lb
TRITURADORAS DE MANDÍBULAS PRIMARIAS SERIE CK						
CK638	23.6x15.0	13.4	1.6 - 5.9	28 - 132	40	13,889
CK855	31.5x21.7	19.3	2.0 - 6.7	83 - 276	74	21,605
CK965	35.4x25.6	22.8	2.4 - 6.7	88 - 287	101	29,542
CK1075	39.4x29.5	26.8	2.8 - 7.9	165 - 463	148	46,297
CK1185	43.3x33.5	29.9	3.0 - 7.9	198 - 507	177	72,752
CK1395	49.2x37.4	33.5	3.9 - 9.8	298 - 711	215	94,799
CK1411	55.1x43.3	39.0	4.9 - 10.8	441 - 937	268	120,152
CK1612	63.0x47.2	42.5	5.9 - 11.8	551 - 1,102	335	163,583
CK3055	55.1x29.5	26.8	3.0 - 7.9	265 - 661	215	68,343
TRITURADORAS DE MANDÍBULAS SECUNDARIAS						
CK920	35.4x7.9	7.1	1.2 - 3.5	22 - 83	40	12,346
CK1338	51.2x15.0	13.4	2.0 - 4.9	44 - 132	74	37,258
CK1465	55.1x25.6	21.3	3.0 - 6.9	220 - 606	177	65,918

Los valores son nominales y dependen del material de alimentación, la granulometría y la humedad. Unidades imperiales convertidas de los originales métricos; existe una edición métrica de este folleto a petición.

GRANULOMETRÍA DEL PRODUCTO

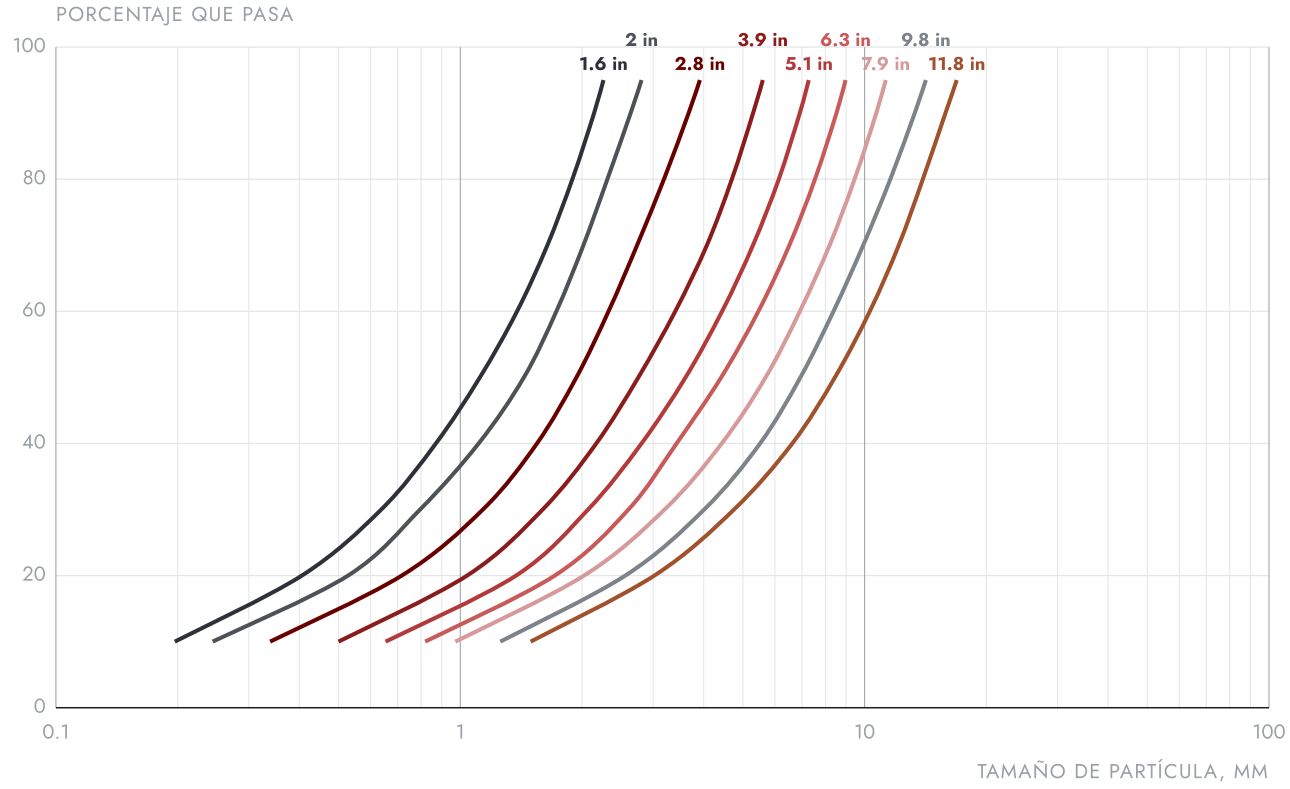

Los gráficos técnicos son meramente informativos. Los valores son nominales y varían según el material de alimentación, la granulometría, la humedad y las condiciones de operación. Consulte a GELEN para su aplicación.

ELIJA SU MODELO

UNA SERIE. TODA LA GAMA.

Modelos primarios, desde la CK638 para una cantera pequeña hasta la CK1612, que admite una alimentación de 1.080 mm a 1.000 t/h. Tres modelos secundarios con cámaras estrechas y largas para un producto fino y cúbico en la segunda etapa.

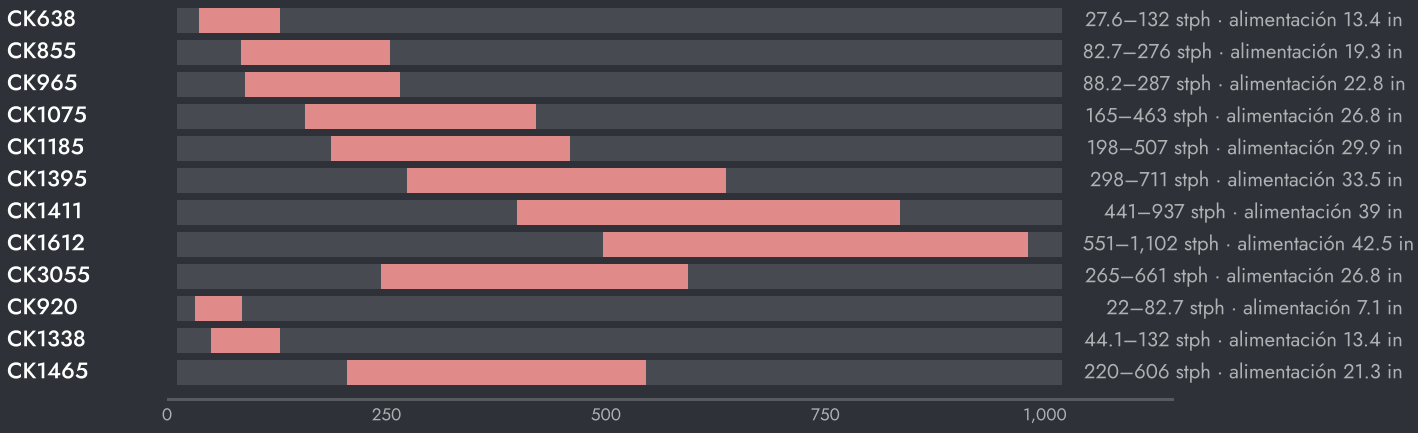

CAPACIDAD SEGÚN LA ABERTURA DE DESCARGA

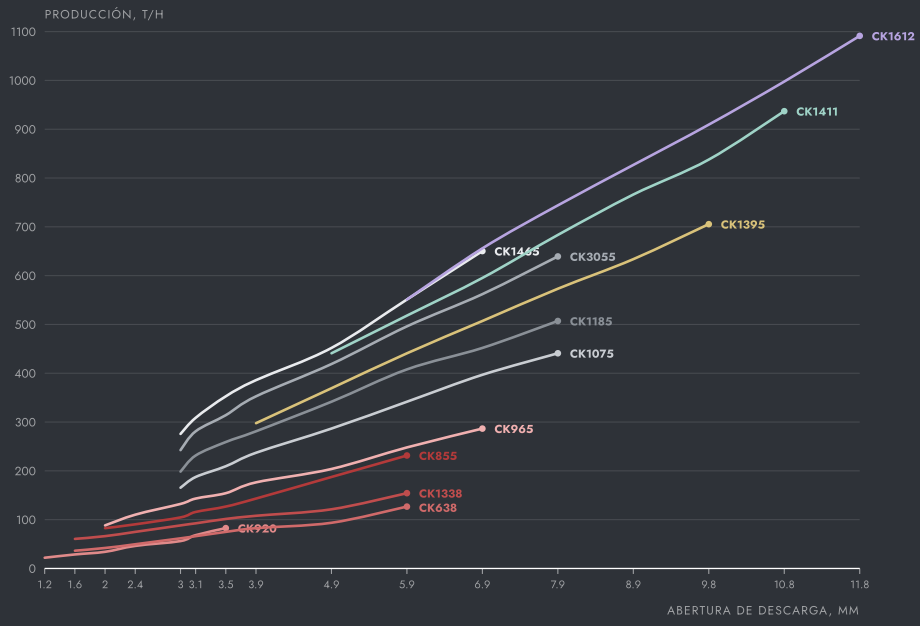

Los gráficos técnicos son meramente informativos. Los valores son nominales y varían según el material de alimentación, la granulometría, la humedad y las condiciones de operación. Consulte a GELEN para su aplicación.

CÓMO ELEGIR

01 Parta del mayor bloque de la alimentación: la abertura de entrada debe ser unas 1,25 veces su tamaño.

02 Elija la abertura de descarga según el producto que necesita; la capacidad se obtiene de la curva en esa abertura.

03 Los modelos secundarios reciben alimentación pretriturada y dan un producto más fino y más cúbico.



EN LA PLANTA

DONDE TRABAJA.

Una CK se sitúa justo detrás del alimentador de barras: recoge el rechazo del precribado y alimenta la etapa secundaria. Sobre chasis con ruedas, con alimentador y cinta, la misma máquina es una estación primaria completa que se traslada entre obras.

FLUJO TÍPICO DE PLANTA

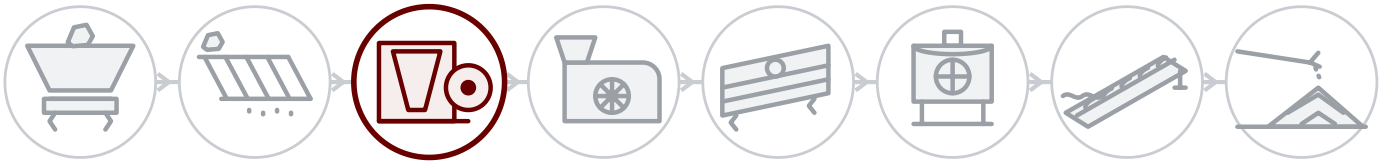

01 Voladura y alimentación
02 Precribado
03 Trituración primaria
04 Trituración secundaria
05 Cribado
06 Terciaria y arena
07 Lavado
08 Acopio y carga

DETRÁS DE CADA MÁQUINA

Servicio de campo

Montaje, puesta en marcha e inspección por ingenieros de GELEN, en obra allí donde vendemos.

Repuestos por número de serie

Cada máquina lleva un número de serie y un QR en su placa. Escanéelo y se abren su lista de piezas, los manuales y el historial de servicio — y el pedido de repuestos queda a un toque.

Soporte remoto

Datos de producción, alarmas y análisis de rendimiento de cada planta conectada, con el respaldo de la fábrica.

CONTACTO

HABLE CON LA FÁBRICA.

ASO 1. OSB, Oğuz Cd. No: 31
06930 Sincan, Ankara, Türkiye

TELÉFONO	+90 312 267 06 20
CORREO	gelenmakina@gelenmakina.com
WEB	gelenmakina.com

Las especificaciones completas, los planos y el resto de máquinas GELEN están en el Catálogo de Productos.

ESCANEE PARA LA PÁGINA DE PRODUCTO, EL CATÁLOGO Y EL FORMULARIO DE CONSULTA.

