كتيّب المنتج

GELEN



سلسلة CK

الكسّارات الفكية

مصنوعة للعضّة الأولى.

كسّارات متطورة بأداء عالٍ وتكلفة تشغيل منخفضة.

تستقبل سلسلة CK الصخر الخام من التفجير مباشرة – بحجم يصل إلى متر – وتحوّله إلى تغذية منتظمة ومُدرَّجة لكل ما يليها. اثنا عشر موديلًا من 30 إلى 250 kW، أولية وثانوية، وجميعها قائمة على المبدأ نفسه: ذراع تحريك مصبوب ثقيل، وهيكل مُزال الإجهاد، وهندسة غرفة تسحب الصخر بدل أن تدعه يرتد.

12
موديلات في السلسلة

42.5 in
أقصى حجم للتغذية

1,102 stph
أقصى إنتاجية

335 hp
أقصى قدرة مركّبة

التطبيقات

المحاجر | تعدين الخامات | إعادة التدوير | حصى الأنهار | المعادن الصناعية



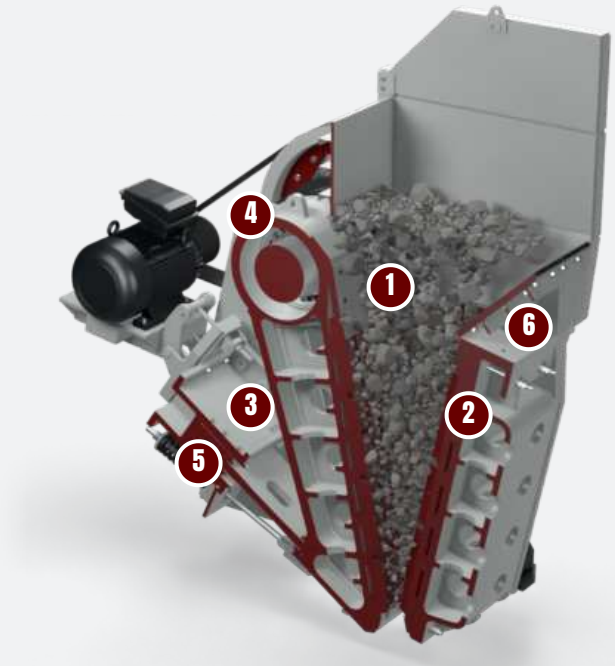

التصميم

بنية كسّارة CK.

كل قطعة تتحمّل حمل التكسير تُصبّ وتُشغَّل ويُزال إجهادها في المصنع بأنقرة. وقطع التآكل هي الوحيدة التي ستستبدلها يومًا.

1 غرفة عميقة ومتناظرة
فكّ طويل وزاوية قبض حادة يمسكان التغذية الكبيرة ويبقيانها متحركة، لسعة أعلى عند الفتحة نفسها.

2 ألواح فك منغنيزية قابلة للقلب
ألواح من سبيكة عالية المنغنيز، تُقلب رأسًا على عقب لمضاعفة عمرها التشغيلي. وتُستبدل الألواح الجانبية المربوطة بالبراغي في دقائق.

3 ذراع تحريك من الفولاذ المصبوب
مصمَّمة لأقصى متانة بأقل وزن، على عمود لامركزي متين ذي سعة حركة كبيرة.

4 حذّافات كبيرة متوازنة
متوازنة ديناميكيًا، بتصميم من قطعتين — صرّة فولاذية وإطار من حديد الزهر — لخزن الطاقة اللازمة لأقسى الصخور.

5 ضبط بالأسافين
ميكانيكي قياسيًا، وهيدروليكي اختياريًا. غيّر فتحة الإخراج دون فكّ لوح الارتكاز.

6 هيكل رئيسي مُزال الإجهاد
ملحوم ومقوّى بالمسامير ومعالج حراريًا كقطعة واحدة. وتحمل بيوت المحامل المصبوبة من قطعة واحدة أربعة محامل كروية أسطوانية متساوية الحجم.

متانة عالية

- ذراع تحريك من الفولاذ المصبوب بأقصى متانة وأقل وزن
- هيكل رئيسي مُزال الإجهاد
- بيوت محامل من الفولاذ المصبوب بأربعة محامل كروية أسطوانية ممتازة متساوية الحجم
- زاوية مثلى للوح الارتكاز لأداء وأمان أعلى

أداء عالٍ

- غرفة تكسير متناظرة بفكّ طويل وزاوية قبض حادة
- حذّافات كبيرة متوازنة ديناميكيًا
- عمود لامركزي متين ذو سعة حركة كبيرة
- مصمَّمة لتكسير الصخور الشديدة الصلابة

تكلفة تشغيل منخفضة

- ألواح فك عالية المنغنيز قابلة للقلب
- ألواح جانبية مربوطة بالبراغي سهلة الاستبدال
- ضبط بالأسافين يدويًا أو هيدروليكيًا
- تشحيم مركزي اختياري؛ ومخمِّدات مطاطية بين الكسّارة والهيكل الإنشائي





من الدليل

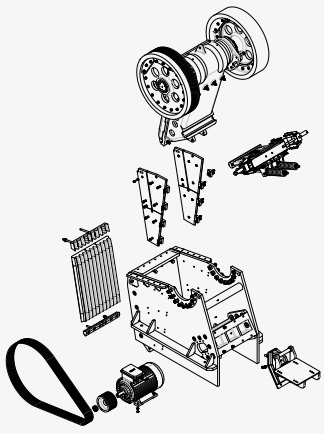

الترتيب العام لـ CK1185 – الإدارة وذراع التحريك ولوح الارتكاز ومجموعة الضبط.

الكسّارات الفكية - سلسلة CK

الموديل	فتحة الإدخال بوصة	أقصى حجم للتغذية بوصة	فتحة الإخراج بوصة	الإنتاجية طن قصير/ساعة	القدرة حصان	الوزن رطل
كسارات الفك الأولية سلسلة CK						
CK638	23.6x15.0	13.4	1.6 - 5.9	28 - 132	40	13,889
CK855	31.5x21.7	19.3	2.0 - 6.7	83 - 276	74	21,605
CK965	35.4x25.6	22.8	2.4 - 6.7	88 - 287	101	29,542
CK1075	39.4x29.5	26.8	2.8 - 7.9	165 - 463	148	46,297
CK1185	43.3x33.5	29.9	3.0 - 7.9	198 - 507	177	72,752
CK1395	49.2x37.4	33.5	3.9 - 9.8	298 - 711	215	94,799
CK1411	55.1x43.3	39.0	4.9 - 10.8	441 - 937	268	120,152
CK1612	63.0x47.2	42.5	5.9 - 11.8	551 - 1,102	335	163,583
CK3055	55.1x29.5	26.8	3.0 - 7.9	265 - 661	215	68,343
كسارات الفك الثانوية						
CK920	35.4x7.9	7.1	1.2 - 3.5	22 - 83	40	12,346
CK1338	51.2x15.0	13.4	2.0 - 4.9	44 - 132	74	37,258
CK1465	55.1x25.6	21.3	3.0 - 6.9	220 - 606	177	65,918

القيم اسمية وتعتمد على مادة التغذية والتدرّج الحبيبي والرطوبة. الوحدات الإمبراطورية محوّلة عن الأصول المترية؛ تتوفّر نسخة مترية من هذا الكتيّب عند الطلب.

التدرّج الحبيبي للمنتج

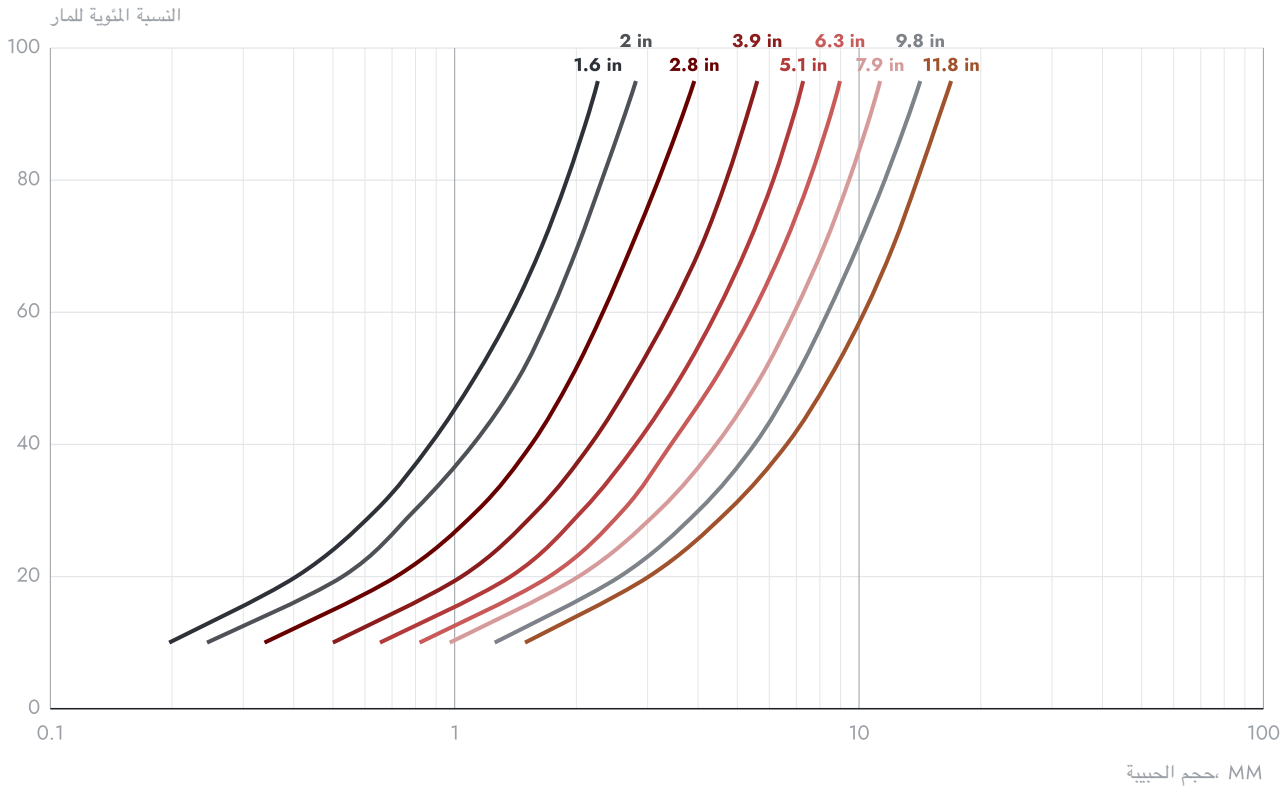

الرسوم البيانية الفنية للاطلاع فقط. القيم اسمية وتتغيّر بتغيّر مادة التغذية والتدرّج الحبيبي والرطوبة وظروف التشغيل. راجع GELEN بشأن تطبيقك.

سلسلة واحدة. المدى كامل.

موديلات أولية من CK638 لحجر صغير إلى CK1612 التي تستقبل تغذية 1,080 mm بمعدل 1,000 t/h. وثلاثة موديلات ثانوية بغرف ضيقة وطويلة تعطي منتجًا ناعمًا مكعّب الشكل في المرحلة الثانية.

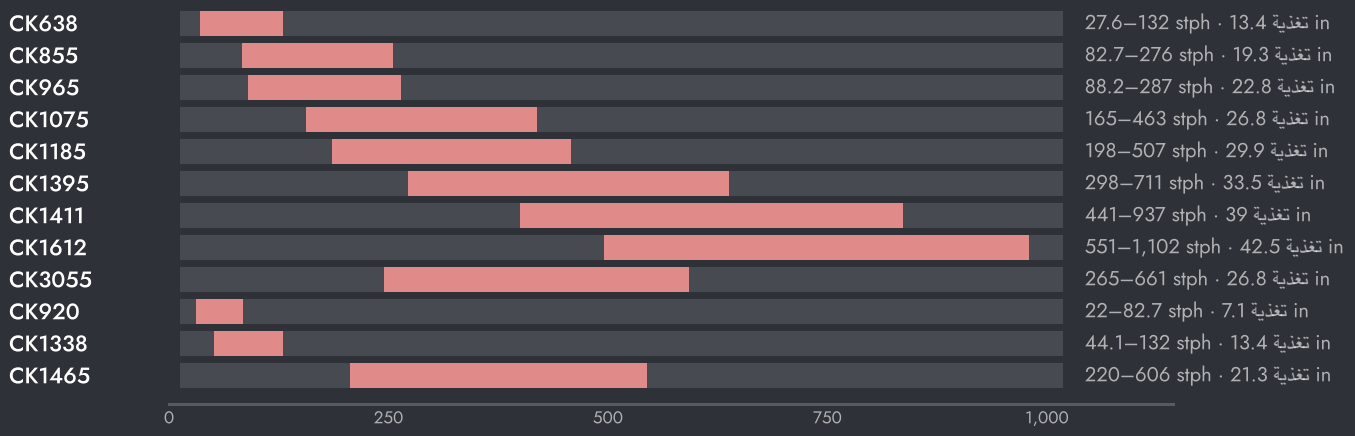

السعة حسب فتحة الإخراج

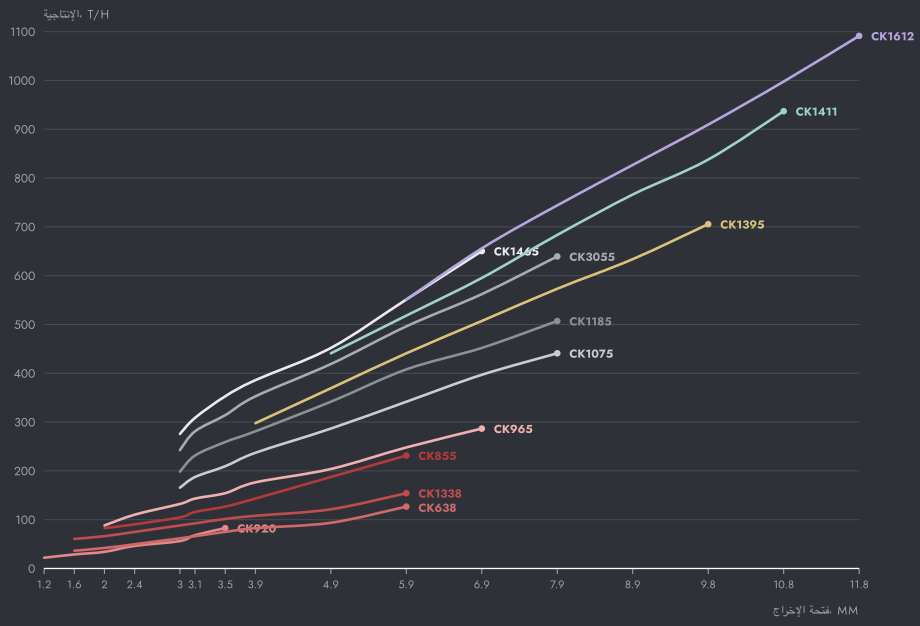

الرسوم البيانية الفنية للاطلاع فقط. القيم اسمية وتتغيّر بتغيّر مادة التغذية والتدرّج الحبيبي والرطوبة وظروف التشغيل. راجع GELEN بشأن تطبيقك.

كيف تختار

01 ابدأ من أكبر كتلة في التغذية؛ ينبغي أن تبلغ فتحة الإدخال نحو 1.25 ضعف حجمها.

02 اختر فتحة الإخراج حسب المنتج المطلوب؛ وتُقرأ السعة من المنحنى عند تلك الفتحة.

03 الموديلات الثانوية تستقبل تغذية مكسَّرة مسبقًا وتعطي منتجًا أنعم وأكثر تكعيبًا.



في المنشأة

حيث تعمل.

تقع كسّارة CK مباشرة بعد المغذّي القضباني: تأخذ الحجم الزائد الذي يرفضه المغذّي وتُغذّي المرحلة الثانوية. وعلى شاسيه مُدولب، مع مغذٍّ وناقل، تصبح الآلة نفسها محطة أولية متكاملة تنتقل بين المواقع.

مخطط تدفق نموذجي للمنشأة

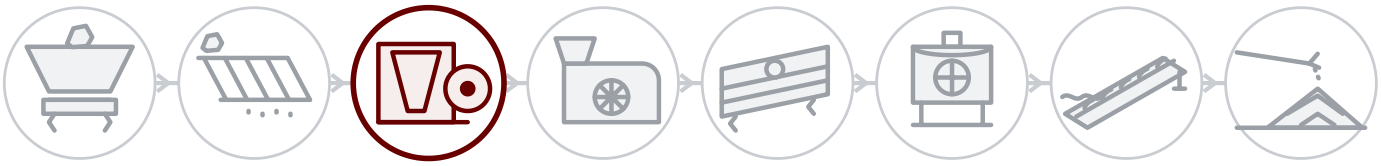

01 التقجير والتغذية
02 الغربلة الأولية
03 التكسير الأولي
04 التكسير الثانوي
05 الغربلة
06 التكسير الثالثي والرمل
07 الغسيل
08 التخزين والتحميل

خلف كل آلة

الخدمة الميدانية

التركيب والتشغيل والفحص على يد مهندسي GELEN، في الموقع أينما كنّا نبيع.

قطع الغيار برقم التسلسل

لكل آلة رقم تسلسلي ورمز QR على لوحة التعريف. امسح الرمز لتُفتح قائمة القطع والأدلة وسجل الصيانة — ويصبح طلب قطع الغيار على بُعد لمسة واحدة.

الدعم عن بُعد

بيانات الإنتاج والإنذارات وتحليلات الأداء من كل منشأة موصولة، بدعم من المصنع.

اتصل بنا

تحدّث إلى المصنع.

ASO 1. OSB, Oğuz Cd. No: 31
Sincan, Ankara, Türkiye 06930

هاتف	+90 312 267 06 20
بريد إلكتروني	gelenmakina@gelenmakina.com
الموقع	gelenmakina.com

المواصفات الكاملة والرسومات وسائر آلات GELEN مذكورة في كتالوج المنتجات.

امسح الرمز للوصول إلى صفحة المنتج والكتالوج ونموذج الاستفسار.

