GELEN

BROSZURA PRODUKTOWA



PDK · SDK · TDK · HTK

KRUSZARKI UDAROWE

KSZTAŁT, NIE TYLKO WIELKOŚĆ.

PDK · SDK · TDK · HTK

SOLIDNY WIRNIK, WYSOKIEJ JAKOŚCI CZĘŚCI ZUŻYWALNE I PRZEMYŚLANE KOMORY KRUSZENIA.

Kruszarki udarowe o poziomym wale na każdy stopień: PDK do kruszenia wstępnego skał miękkich i średnio twardych, SDK na drugi stopień, TDK oraz szybkoobrotowa HTK do kruszenia końcowego i produkcji piasku. Wszystkie zbudowano wokół masywnego wirnika GELEN, listew udarowych ze stopu odlewanego i komory zaprojektowanej tak, by dawała foremny produkt w jednym przejściu.

17
MODELI W SERII

1,300 mm
MAKS. NADAWA

900 t/h
MAKS. WYDAJNOŚĆ

400 kW
MAKS. MOC ZAINSTALOWANA

ZASTOSOWANIA

- KOPALNIE WAPIENIA
- KRUSZYWA DO BETONU I ASFALTU
- RECYKLING
- PIASEK ŁAMANY
- SUROWCE MINERALNE

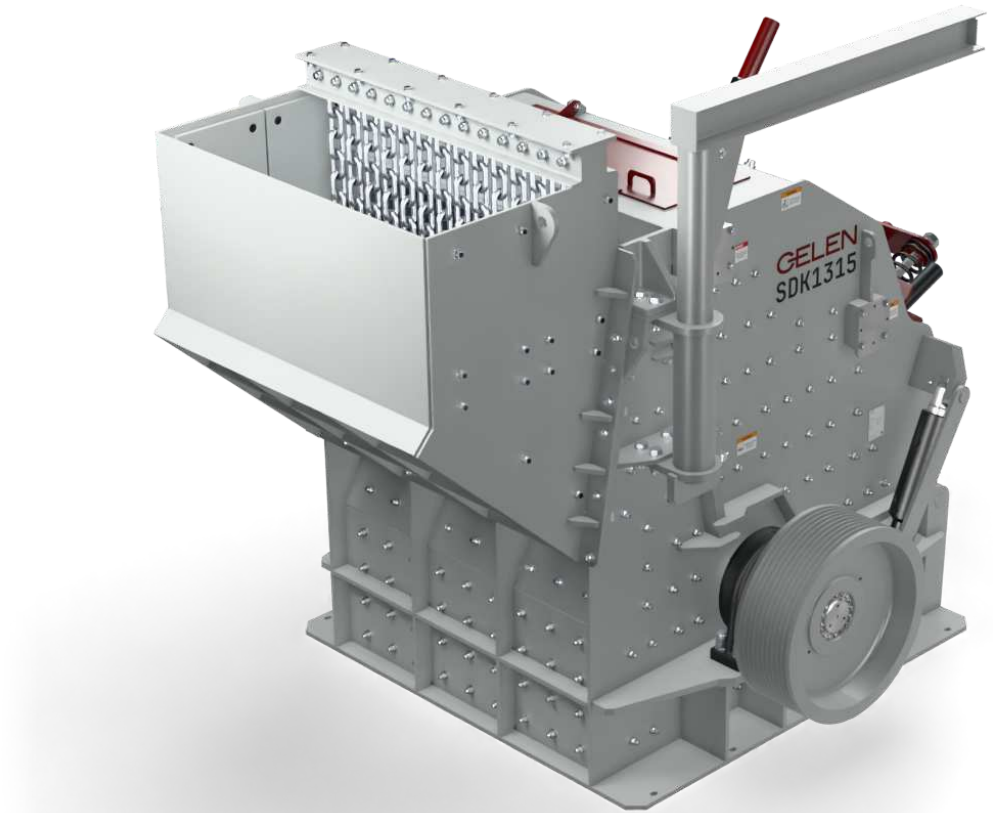

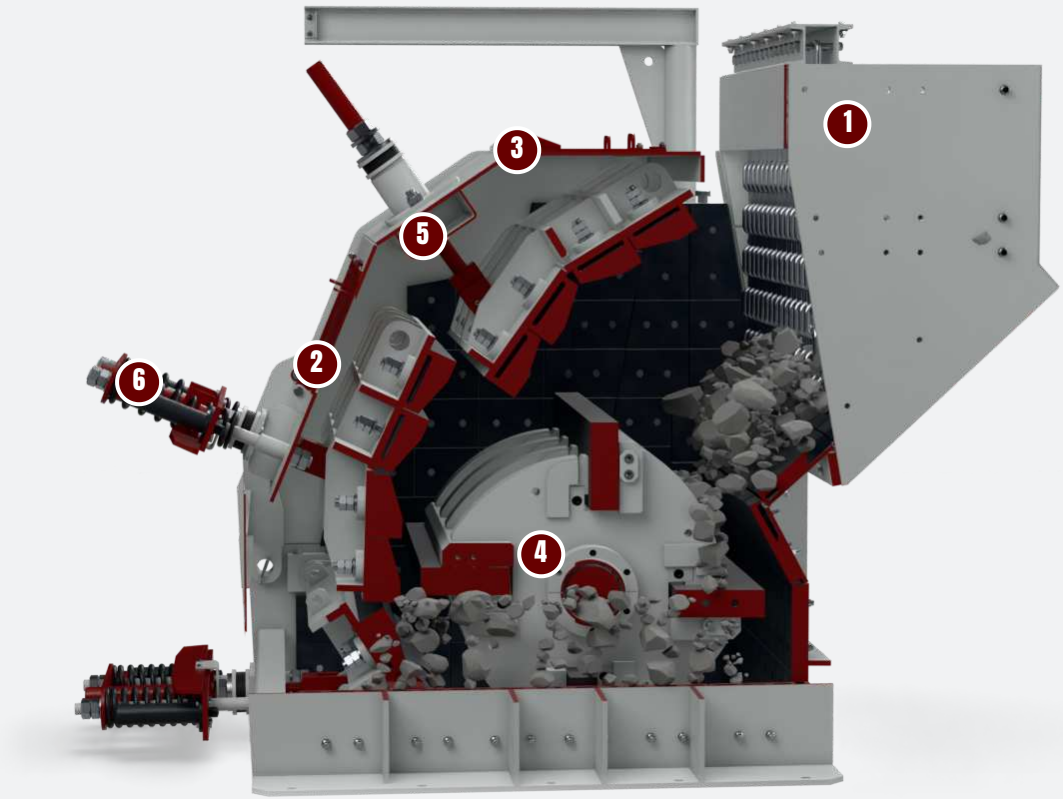

KONSTRUKCJA

BUDOWA KRUSZARKI UDAROWEJ.

Rozdrabnianie zachodzi w powietrzu: wirnik rzuca skałę o płyty odbojowe, a skałę o skałę. Zużywają się wyłącznie te elementy, które do tego przeznaczono.

1 Kosz zasypowy i łańcuchy

Szeroki wlot z ciężkimi łańcuchami kurtynowymi zatrzymuje odrzuty i prowadzi dużą nadawę do wirnika.

2 Ciężki korpus spawany

Korpus z odprężonej blachy, ze skręcanymi, wymiennymi wykładzinami na każdej powierzchni udarowej.

3 Hydrauliczne pokrywy rewizyjne

Korpus otwiera się hydraulicznie, co pozwala wymieniać listwy udarowe i prowadzić przeglądy z bezpiecznego pomostu.

4 Wirnik i napęd pasowy

Masywny korpus wirnika na wale za tym kołem pasowym, z czterema listwami udarowymi ze stopu odlewanego, które odwraca się i wymienia bez demontażu wirnika.

5 Regulowane płyty odbojowe

Dwie lub trzy płyty odbojowe, regulowane hydraulicznie, ustalają wielkość i uziarnienie produktu.

6 Zabezpieczenie przeciążeniowe

Hydrauliczne zwolnienie płyt odbojowych przepuszcza niekruszalne elementy metalowe bez uszkodzeń.

Wysoki stopień rozdrobnienia

- Nadawa do 1 300 mm w PDK, rozdrobniona do frakcji podbudowy w jednym przejściu
- Regulowane płyty odbojowe dla szerokiego zakresu uziarnień
- Doskonały kształt ziarna – foremne kruszywo do betonu i asfaltu

Zbudowana na lata

- Wzmocniony wirnik z częściami zużywalnymi klasy premium
- Odprężony korpus z wymiennymi wykładzinami
- Hydrauliczne zwolnienie przeciążeniowe dla elementów metalowych

Łatwa w obsłudze

- Otwieranie hydrauliczne dla szybkiej wymiany listew udarowych
- Opcjonalna zmiana prędkości wirnika do sterowania produktem
- Te same rodziny napędów, łożysk i części zużywalnych w całym zakresie

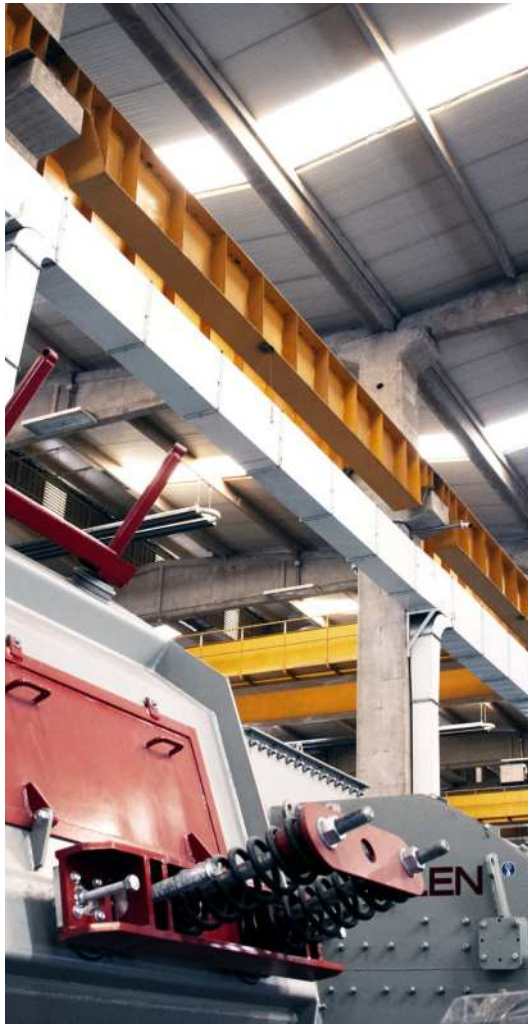

UZIARNIENIE PRODUKTU

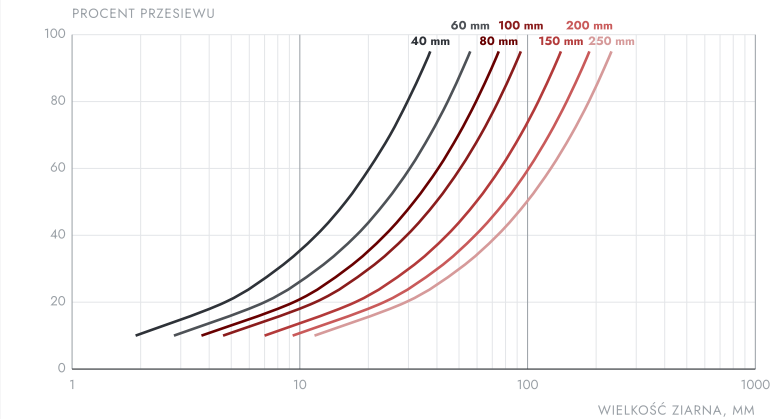

Wykresy techniczne mają charakter informacyjny. Wartości są nominalne i zmieniają się wraz z nadawą, uziarnieniem, wilgotnością i warunkami pracy. W sprawie konkretnego zastosowania prosimy o kontakt z GELEN.

Z INSTRUKCJI

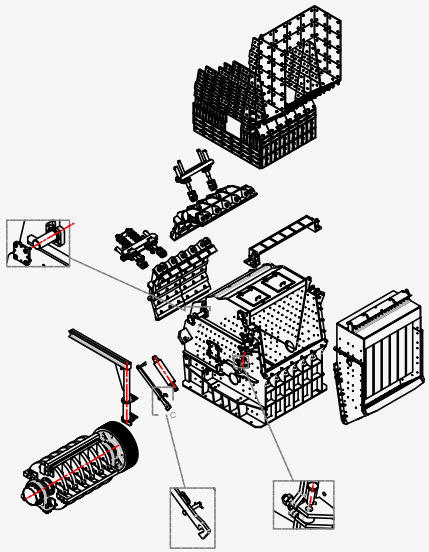

Rysunek złożeniowy PDK1518 – korpus, wirnik, płyty odbojowe i napęd.

DANE TECHNICZNE

KRUSZARKI UDAROWE · PDK · SDK · TDK · HTK

MODEL	OTWÓR WLOTOWY mm	MAKS. NADAWA mm	ŚREDNICA WIRNIKA mm	WYDAJNOŚĆ mtph	MOC kW	MASA kg
PDK SERIES · PRIMARY						
KRUSZARKI UDAROWE WSTĘPNE Z WAŁEM POZIOMYM SERII PDK						
PDK1210	1040x900	800	1200	150 - 250	160	14,000
PDK1313	1340x1200	900	1300	250 - 400	200	18,200
PDK1415	1540x1300	1000	1400	300 - 600	250	22,000
PDK1518	1840x1400	1100	1500	400 - 750	315	34,600
PDK1620	2040x1600	1300	1600	500 - 900	355	41,800

MODEL	OTWÓR WLOTOWY mm	MAKS. NADAWA mm	ŚREDNICA WIRNIKA mm	WYDAJNOŚĆ mtph	MOC kW	MASA kg
SDK SERIES · SECONDARY						
KRUSZARKI UDAROWE WTÓRNE Z WAŁEM POZIOMYM SERII SDK						
SDK1210	1040x800	400	1200	100 - 250	160	9,800
SDK1213	1340x800	500	1200	150 - 300	200	12,700
SDK1315	1540x900	600	1300	200 - 450	250	17,200
SDK1418	1840x940	650	1400	250 - 520	355	24,000
SDK1420	2040x980	700	1500	300 - 600	400	28,300
K36	1000x280	200	1535	75 - 130	90	12,900
K35	1500x280	200	1535	175 - 250	160	22,000

MODEL	OTWÓR WLOTOWY mm	MAKS. NADAWA mm	ŚREDNICA WIRNIKA mm	WYDAJNOŚĆ mtph	MOC kW	MASA kg
TDK · HTK SERIES · TERTIARY						
KRUSZARKI UDAROWE TRZECIEGO STOPNIA SERII TDK						
TDK1215	330x1540	120	1200	150 - 250	315	20,600
TDK1212	230x1240	80	1200	100 - 150	250	16,500
TDK1285	230x890	80	1200	70 - 100	160	10,500
TDK1260	230x640	80	1200	40 - 70	110	7,200
HTK1010	300x1040	40	1000	80 - 100	200	6,000

Wartości są nominalne i zależą od nadawy, uziarnienia i wilgotności. Jednostki metryczne; wydanie w jednostkach imperialnych dostępne na życzenie.

WYBIERZ MODEL

JEDNA SERIA. CAŁY ZAKRES.

Wstępne PDK od 150 do 900 t/h, wtórne SDK od 75 do 600 t/h, końcowe TDK oraz szybkoobrotowy wirnik HTK do piasku łamanego.

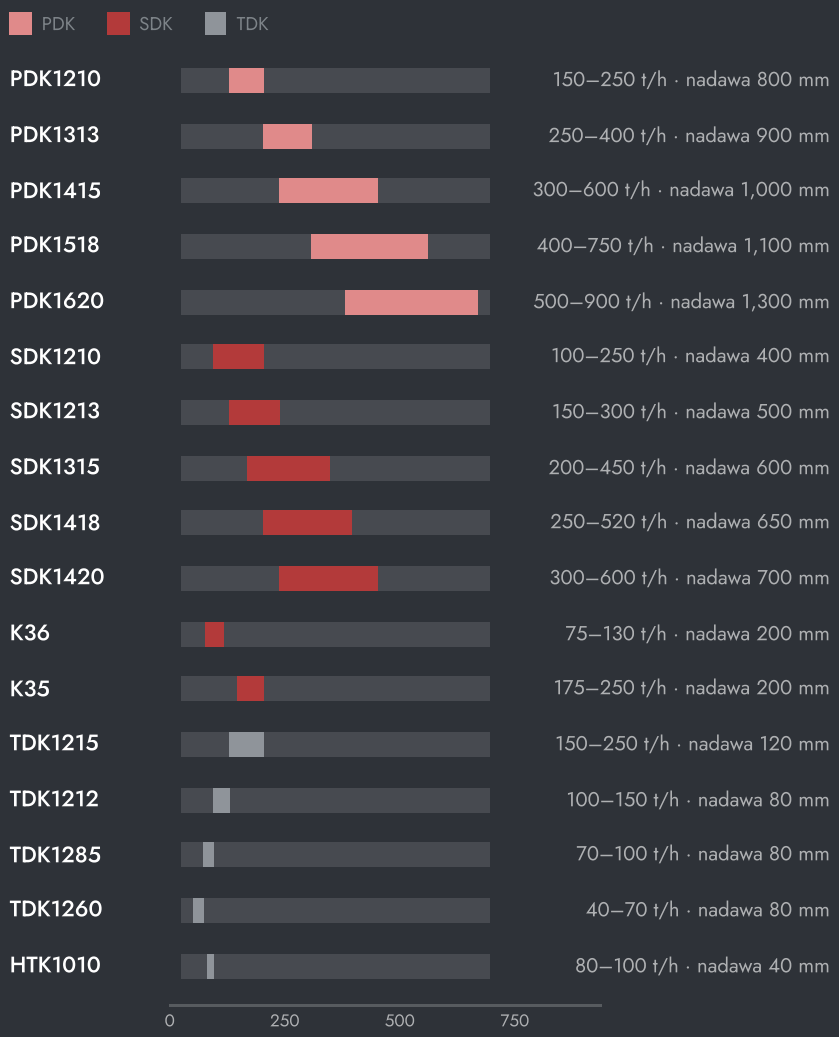

WYDAJNOŚĆ W FUNKCJI MAKSYMALNEGO ZIARNA PRODUKTU

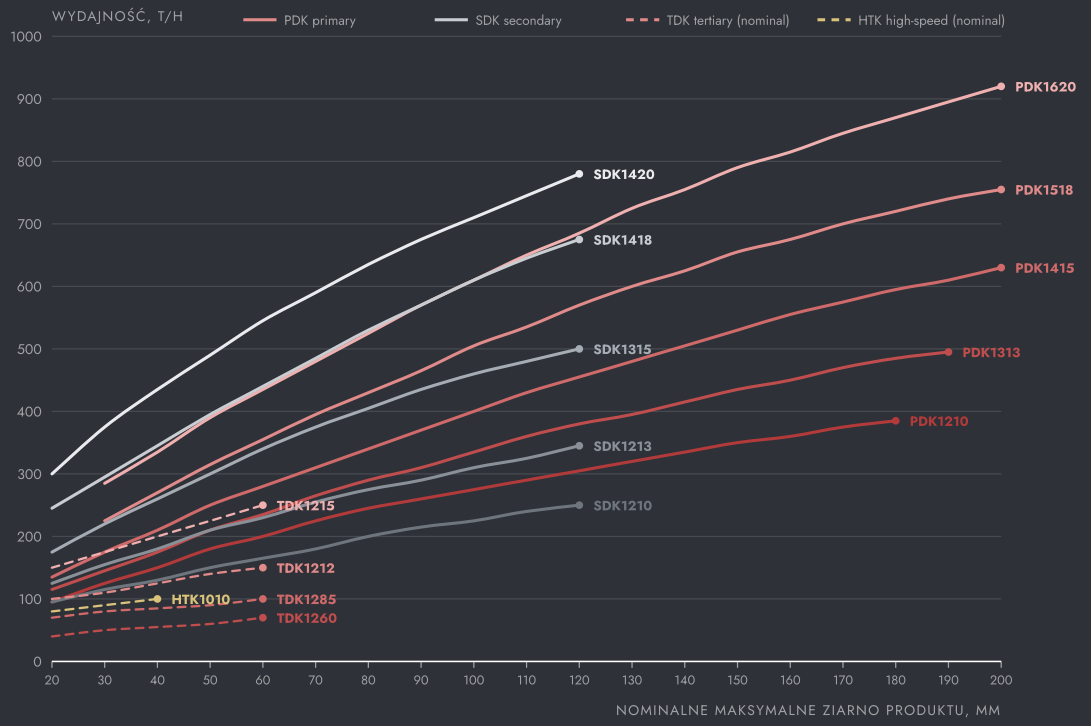

Wykresy techniczne mają charakter informacyjny. Wartości są nominalne i zmieniają się wraz z nadawą, uziarnieniem, wilgotnością i warunkami pracy. W sprawie konkretnego zastosowania prosimy o kontakt z GELEN.

JAK WYBRAĆ

01 PDK do urobku do 1300 mm; SDK za kruszarką wstępną; TDK i HTK do piasku i grysów.

02 Odczytaj wydajność z krzywej przy maksymalnym ziarnie produktu, który sprzedajesz, a nie przy maksimum maszyny.

03 Skały miękkie i mało ścierne sprzyjają kruszarce udarowej; twarde i ścierne — stożkowej.



W INSTALACJI

TAM, GDZIE PRACUJE.

PDK zastępuje szczękową jako kruszarka wstępna w skałach miękkich. SDK staje za dowolną kruszarką wstępną; TDK lub HTK zamyka obieg z przesiewaczami, dając piasek i grysy.

TYPOWY SCHEMAT INSTALACJI

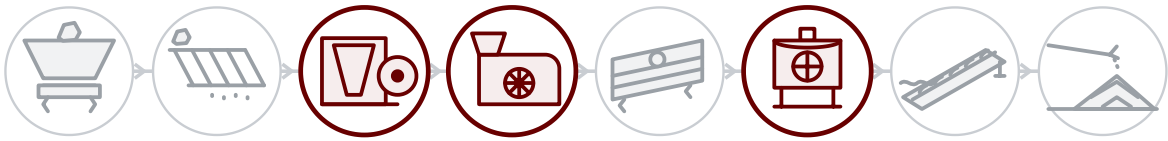

ZA KAŻDĄ MASZYNĄ

Serwis w terenie

Montaż, uruchomienie i przeglądy prowadzone przez inżynierów GELEN, na obiekcie wszędzie tam, gdzie sprzedajemy.

Części wg numeru seryjnego

Każda maszyna ma numer seryjny i kod QR na tabliczce. Po zeskanowaniu otwiera się lista części, instrukcje i historia serwisowa — a zamówienie części dzieli jedno dotknięcie.

Wsparcie zdalne

Dane produkcyjne, alarmy i analiza osiągów z każdej podłączonej instalacji, ze wsparciem zakładu.

KONTAKT

POROZMAWIAJ Z ZAKŁADEM.

ASO 1. OSB, Oğuz Cd. No: 31
06930 Sincan, Ankara, Türkiye

TELEFON	+90 312 267 06 20
E-MAIL	gelenmakina@gelenmakina.com
STRONA	gelenmakina.com

Pełne dane techniczne, rysunki i wszystkie pozostałe maszyny GELEN znajdują się w Katalogu Produktów.

ZESKANUJ, ABY OTWORZYĆ STRONĘ PRODUKTU, KATALOG I FORMULARZ ZAPYTANIA.

