كتيب المنتج

GELEN

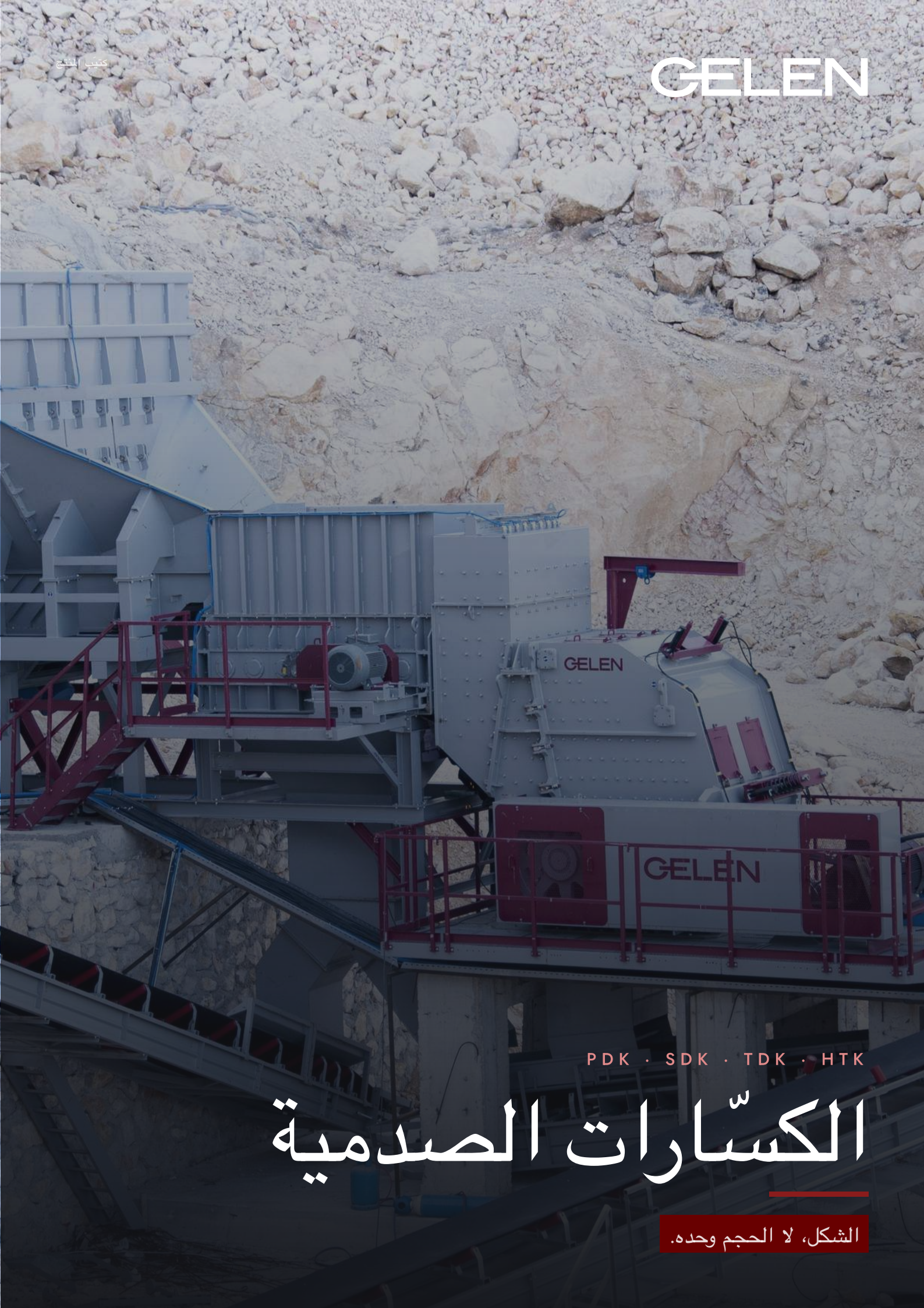

PDK · SDK · TDK · HTK

الكسّارات الصدمية

الشكل، لا الحجم وحده.

دوّار متين وقطع تآكل عالية الجودة وغرف مصمَّمة بإتقان.

كسّارات صدمية بعمود أفقي لكل مرحلة: PDK للتكسير الأولي للصخور اللينة والمتوسطة الصلابة، وSDK للمرحلة الثانية، وTDK وHTK عالية السرعة للتكسير الثالثي والرمل. وجميعها مبنية حول دوّار GELEN الثقيل، وقضبان صدم من سبيكة مصبوبة، وغرفة مصمَّمة لمنتج مكعّب في مرور واحد.

17
موديلات في السلسلة

1,300 mm
أقصى حجم للتغذية

900 طن/ساعة
أقصى إنتاجية

400 kW
أقصى قدرة مركّبة

التطبيقات

محاجر الحجر الجيري | ركام الخرسانة والأسفلت | إعادة التدوير | الرمل المصنّع | المعادن الصناعية

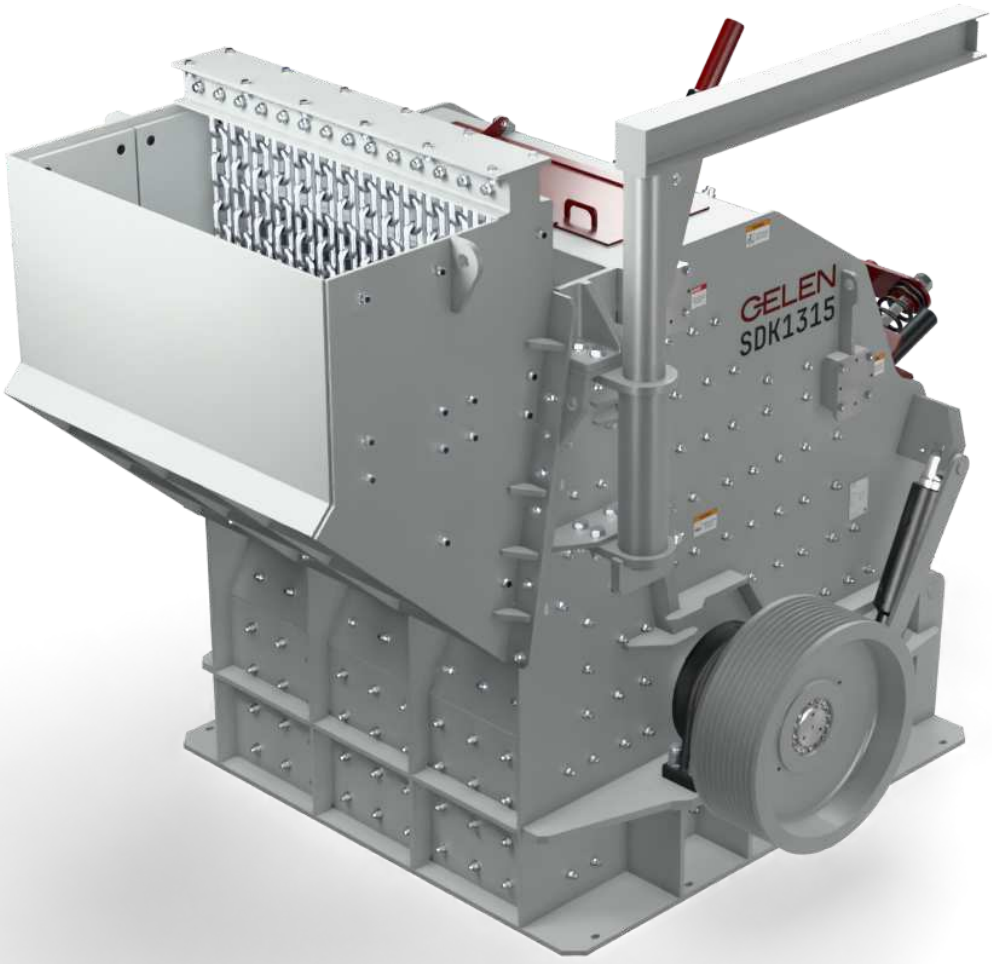

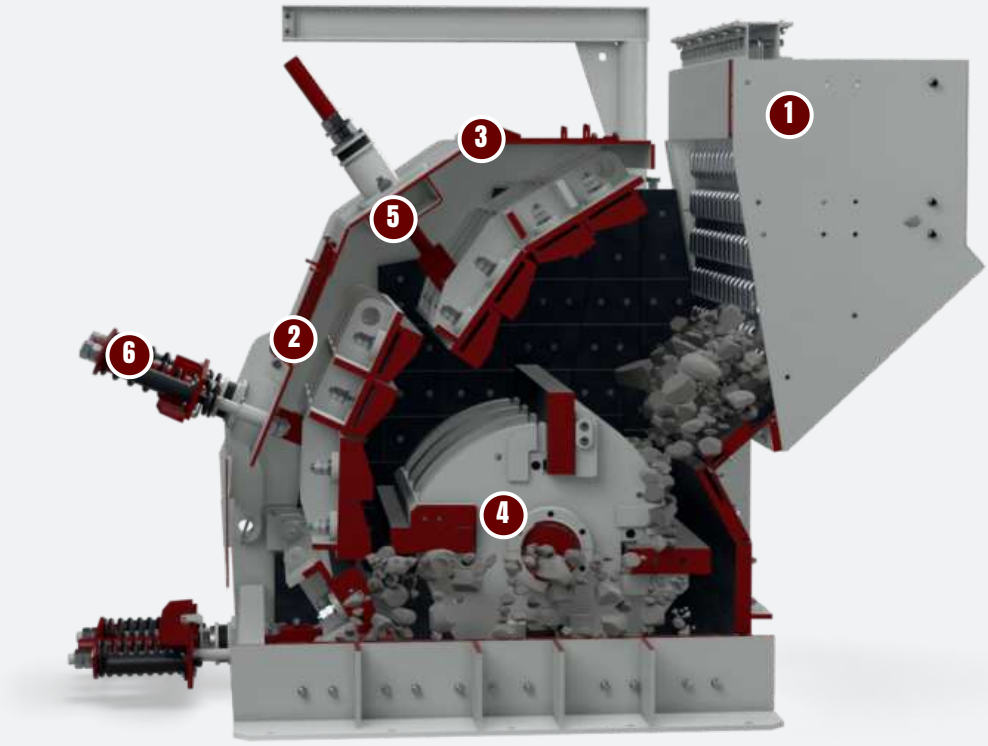

التصميم

بنية الكسّارة الصدمية.

يحدث التكسير في الهواء: يقذف الدوّار الصخر على ألواح الصدم، والصخر على الصخر. والقطع الوحيدة التي تتآكل هي تلك المصمَّمة لذلك.

1 قادوس التغذية والسلاسل
مدخل واسع بسلاسل ستائرية ثقيلة يحتجز الارتداد ويُبقي التغذية الكبيرة متجهة إلى الدوّار.

2 هيكل ملحوم ثقيل
هيكل من ألواح مُزالة الإجهاد، ببطانات مربوطة وقابلة للاستبدال على كل سطح صدم.

3 أبواب فحص هيدروليكية
يُفتح الهيكل هيدروليكيًا لتغيير قضبان الصدم والفحص من منصة آمنة.

4 الدوّار والإدارة بالسيور
جسم دوّار ضخم على العمود خلف هذه البكرة، يحمل أربعة قضبان صدم من سبيكة مصبوبة تُقلب وتُستبدل دون نزع الدوّار.

5 ألواح صدم قابلة للضبط
لوحا صدم أو ثلاثة، تُضبط هيدروليكيًا لتحديد حجم المنتج وتدرّجه الحبيبي.

6 الحماية من الحمل الزائد
تحرير هيدروليكي لألواح الصدم يمرّر المعادن الدخيلة غير القابلة للتكسير دون ضرر.

نسبة اختزال عالية

- تغذية حتى 1,300 mm على PDK، تُختزل إلى مقاس طبقة الأساس في مرور واحد
- ألواح صدم قابلة للضبط لمدى واسع من التدرّجات
- شكل ممتاز للمنتج – ركام مكعّب للخرسانة والأسفلت

مبنية لتدوم

- دوّار مقوّى بقطع تآكل ممتازة
- هيكل مُزال الإجهاد ببطانات قابلة للاستبدال
- تحرير هيدروليكي عند الحمل الزائد للمعادن الدخيلة

سهلة التشغيل

- فتح هيدروليكي لتغيير سريع لقضبان الصدم
- تغيير اختياري لسرعة الدوّار للتحكم في المنتج
- العائلة نفسها من الإدارة والمحامل وقطع التآكل عبر المدى كله



التدرّج الحبيبي للمنتج

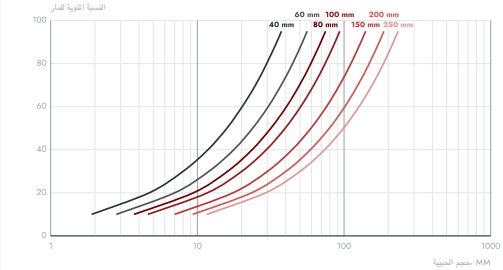

الرسوم البيانية الفنية للاطلاع فقط. القيم اسمية وتتغيّر بتغيّر مادة التغذية والتدرّج الحبيبي والرطوبة وظروف التشغيل. راجع GELEN بشأن تطبيقك.

من الدليل

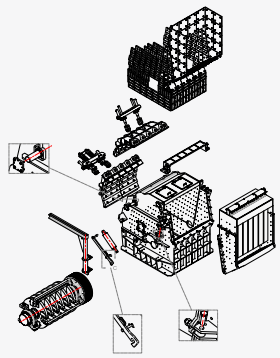

الترتيب العام لـ PDK1518 – الهيكل والدوّار وألواح الصدم والإدارة.

الكسّارات الصدمية · PDK · SDK · TDK · HTK

الموديل	فتحة الإدخال مم	أقصى حجم للتغذية مم	قطر الدوار مم	الإنتاجية طن متري/ساعة	القدرة كيلوواط	الوزن كجم
PDK SERIES · PRIMARY						
سلسلة PDK لكسارات الصدم الأفقية الأولية						
PDK1210	1040x900	800	1200	150 - 250	160	14,000
PDK1313	1340x1200	900	1300	250 - 400	200	18,200
PDK1415	1540x1300	1000	1400	300 - 600	250	22,000
PDK1518	1840x1400	1100	1500	400 - 750	315	34,600
PDK1620	2040x1600	1300	1600	500 - 900	355	41,800

الموديل	فتحة الإدخال مم	أقصى حجم للتغذية مم	قطر الدوار مم	الإنتاجية طن متري/ساعة	القدرة كيلوواط	الوزن كجم
SDK SERIES · SECONDARY						
سلسلة SDK لكسارات الصدم الأفقية الثانوية						
SDK1210	1040x800	400	1200	100 - 250	160	9,800
SDK1213	1340x800	500	1200	150 - 300	200	12,700
SDK1315	1540x900	600	1300	200 - 450	250	17,200
SDK1418	1840x940	650	1400	250 - 520	355	24,000
SDK1420	2040x980	700	1500	300 - 600	400	28,300
K36	1000x280	200	1535	75 - 130	90	12,900
K35	1500x280	200	1535	175 - 250	160	22,000

الموديل	فتحة الإدخال مم	أقصى حجم للتغذية مم	قطر الدوار مم	الإنتاجية طن متري/ساعة	القدرة كيلوواط	الوزن كجم
TDK · HTK SERIES · TERTIARY						
سلسلة TDK لكسارات الصدم						
TDK1215	330x1540	120	1200	150 - 250	315	20,600
TDK1212	230x1240	80	1200	100 - 150	250	16,500
TDK1285	230x890	80	1200	70 - 100	160	10,500
TDK1260	230x640	80	1200	40 - 70	110	7,200
HTK1010	300x1040	40	1000	80 - 100	200	6,000

القيم اسمية وتعتمد على مادة التغذية والتدرّج الحبيبي والرطوبة. وحدات مترية؛ تتوفّر نسخة بالوحدات الإمبراطورية من هذا الكتيّب عند الطلب.

سلسلة واحدة. المدى كامل.

كسّارات PDK الأولية من 150 إلى 900 t/h، وSDK الثانوية من 75 إلى 600 t/h، وTDK الثالثية ودوّار HTK عالي السرعة للرمل المصنّع.

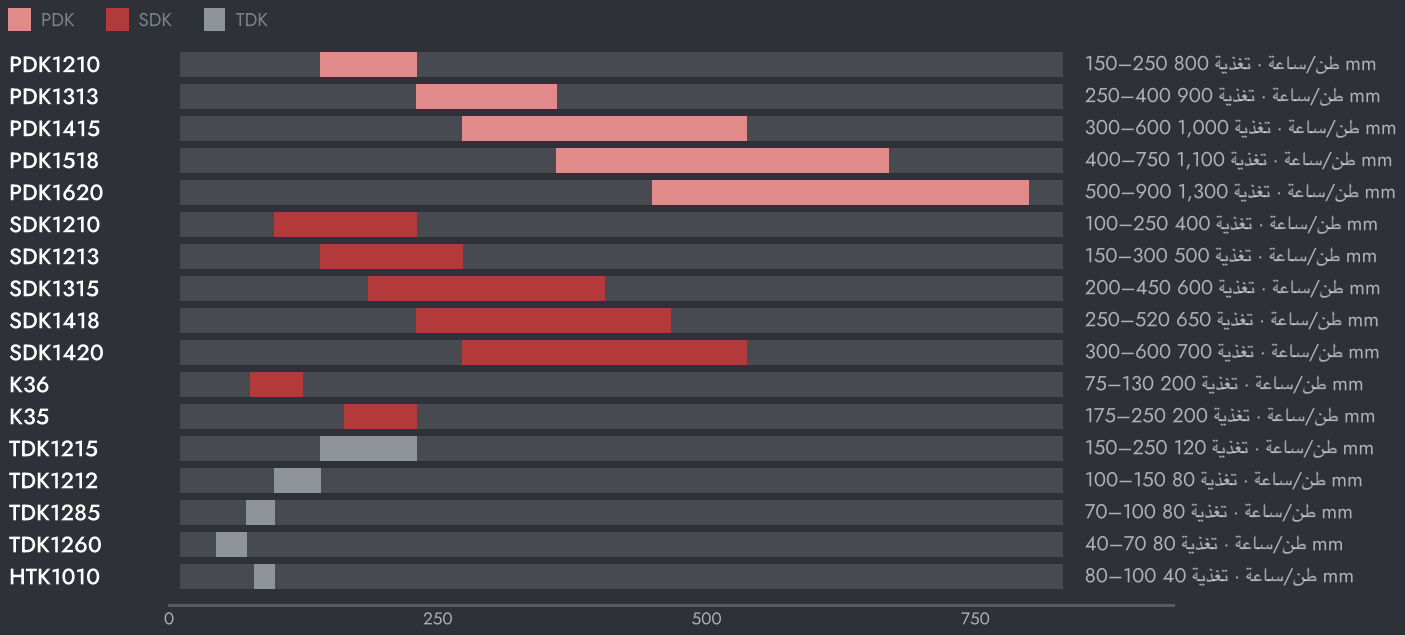

السعة حسب أقصى حجم للمنتج

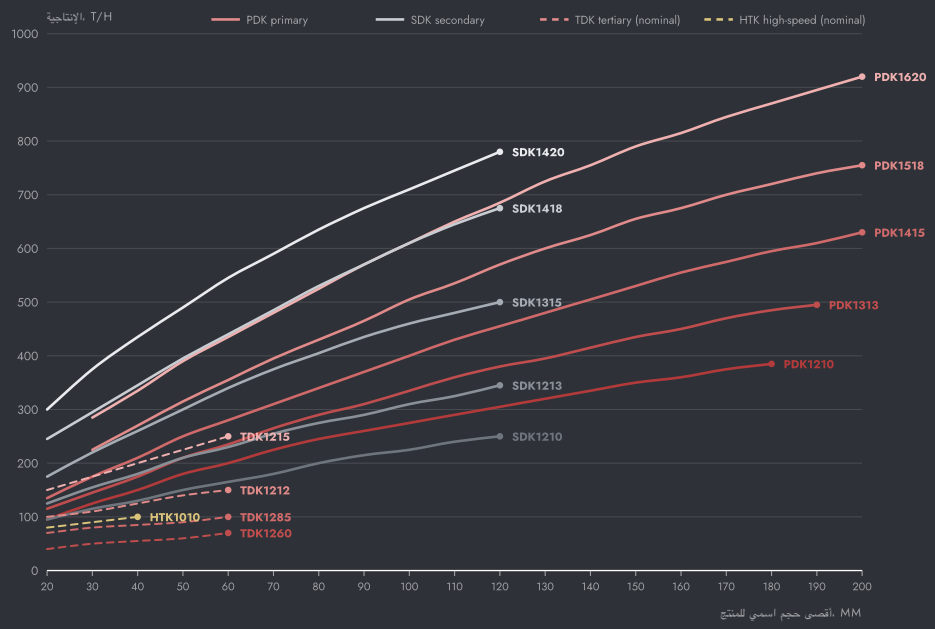

الرسوم البيانية الفنية للاطلاع فقط. القيم اسمية وتتغيّر بتغيّر مادة التغذية والتدرّج الحبيبي والرطوبة وظروف التشغيل. راجع GELEN بشأن تطبيقك.

كيف تختار

01 PDK لتغذية الصخر الخام حتى 1,300 mm؛ وSDK خلف كسّارة أولية؛ وTDK وHTK للرمل والحصى الناعم.

02 اقرأ السعة من المنحنى عند أقصى حجم للمنتج الذي تبيعه، لا عند الحد الأقصى للآلة.

03 الصخور اللينة قليلة التآكل تناسب الكسّارة الصدمية؛ والصخور الصلبة الكاشطة تناسب الكسّارة المخروطية.



في المنشأة

حيث تعمل.

تحلّ PDK محل الكسّارة الفكية ككسّارة أولية في الصخور اللينة. وتوضع SDK خلف أي كسّارة أولية؛ بينما تُغلق TDK أو HTK الدائرة مع الغرابيل لإنتاج الرمل والحصى الناعم.

مخطط تدفق نموذجي للمنشأة

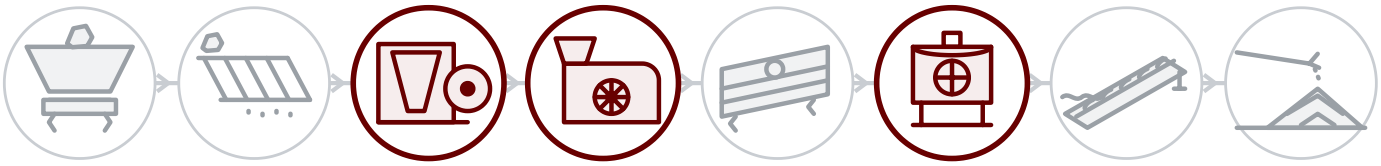

خلف كل آلة

الخدمة الميدانية

التركيب والتشغيل والفحص على يد مهندسي GELEN، في الموقع أينما كنّا نبيع.

قطع الغيار برقم التسلسل

لكل آلة رقم تسلسلي ورمز QR على لوحة التعريف. امسح الرمز لتُفتح قائمة القطع والأدلة وسجل الصيانة — ويصبح طلب قطع الغيار على بُعد لمسة واحدة.

الدعم عن بُعد

بيانات الإنتاج والإنذارات وتحليلات الأداء من كل منشأة موصولة، بدعم من المصنع.

اتصل بنا

تحدّث إلى المصنع.

ASO 1. OSB, Oğuz Cd. No: 31
Sincan, Ankara, Türkiye 06930

هاتف +90 312 267 06 20

بريد إلكتروني gelenmakina@gelenmakina.com

الموقع gelenmakina.com

المواصفات الكاملة والرسومات وسائر آلات GELEN مذكورة في كتالوج المنتجات.

امسح الرمز للوصول إلى صفحة المنتج والكتالوج ونموذج الاستفسار.

