كتيب المنتج

GELEN

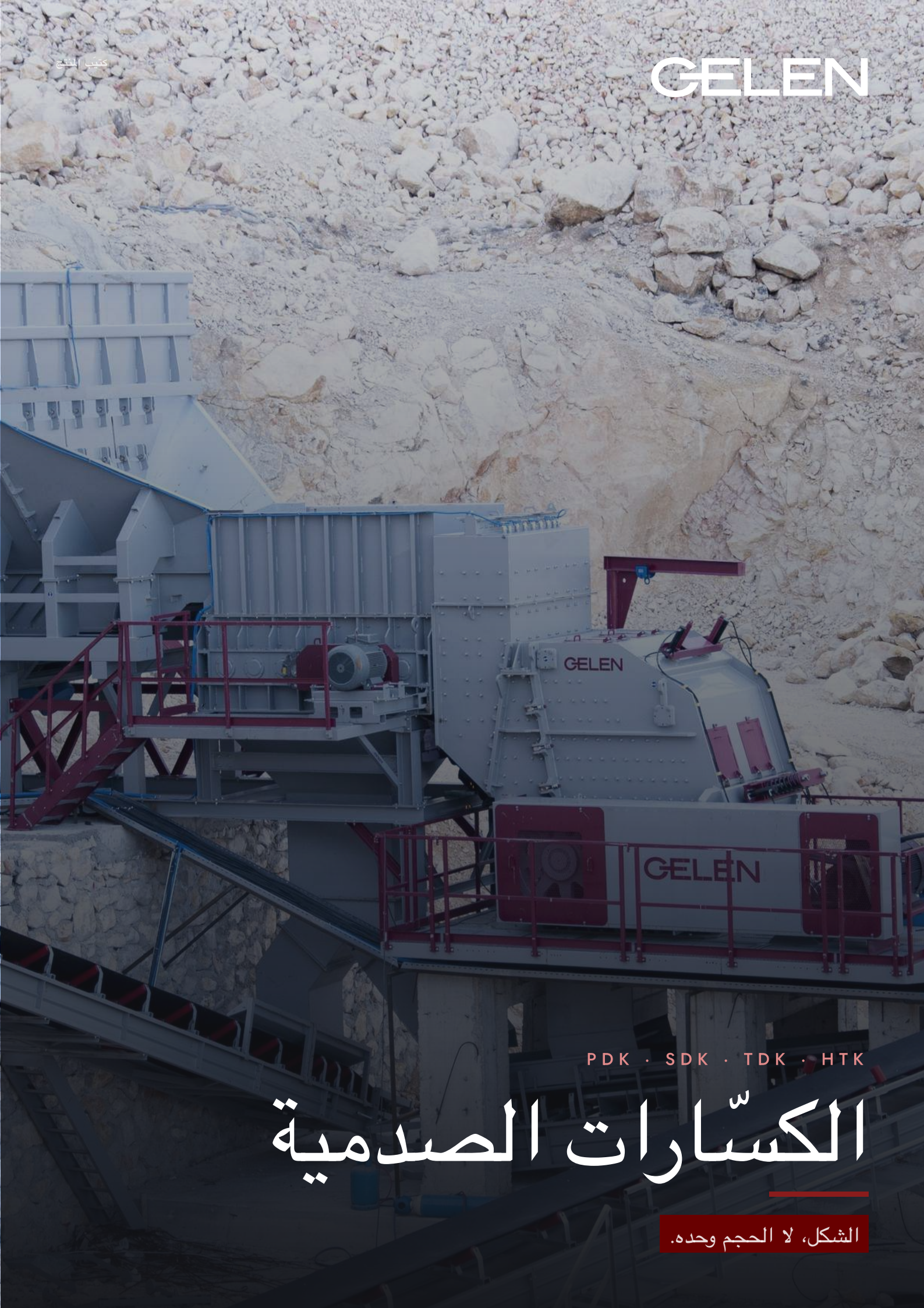

PDK · SDK · TDK · HTK

الكسّارات الصدمية

الشكل، لا الحجم وحده.

دوّار متين وقطع تآكل عالية الجودة وغرف مصمَّمة بإتقان.

كسّارات صدمية بعمود أفقي لكل مرحلة: PDK للتكسير الأولي للصخور اللينة والمتوسطة الصلابة، وSDK للمرحلة الثانية، وTDK وHTK عالية السرعة للتكسير الثالثي والرمل. وجميعها مبنية حول دوّار GELEN الثقيل، وقضبان صدم من سبيكة مصبوبة، وغرفة مصمَّمة لمنتج مكعّب في مرور واحد.

17
موديلات في السلسلة

51.2 in
أقصى حجم للتغذية

992 stph
أقصى إنتاجية

536 hp
أقصى قدرة مركّبة

التطبيقات

محاجر الحجر الجيري | ركام الخرسانة والأسفلت | إعادة التدوير | الرمل المصنّع | المعادن الصناعية

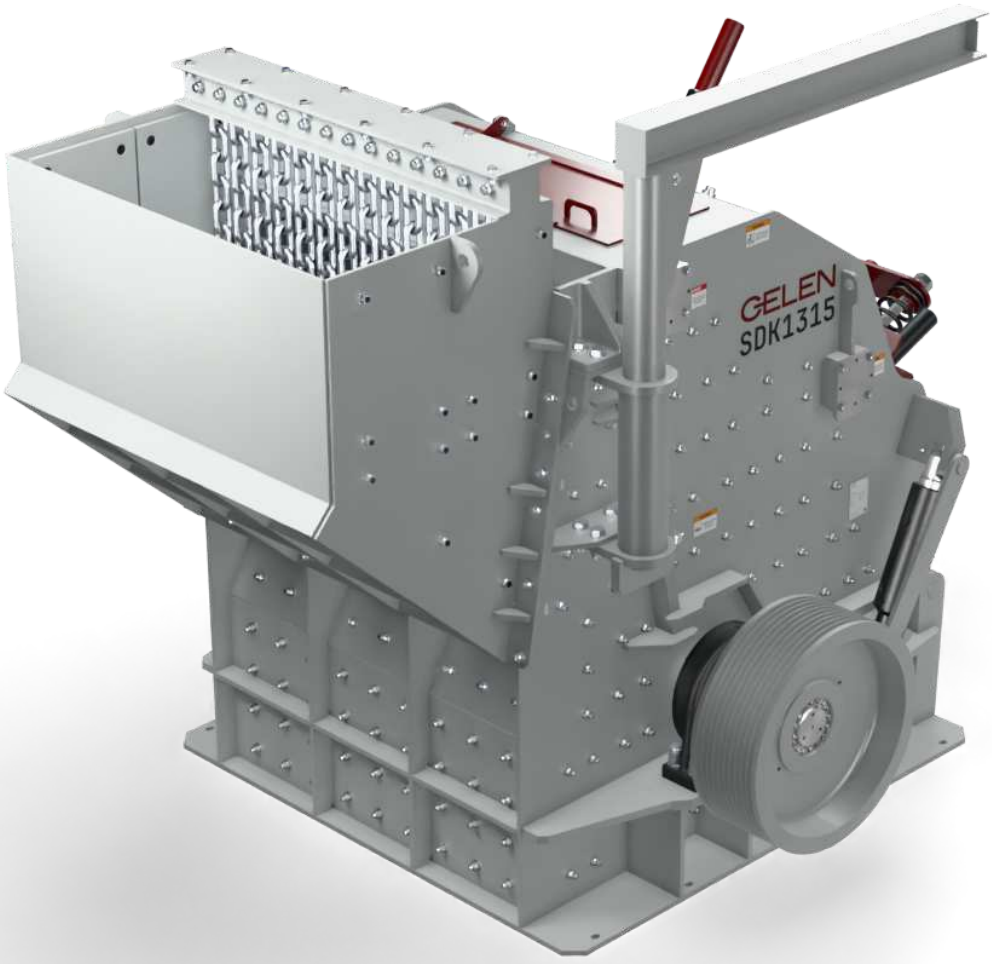

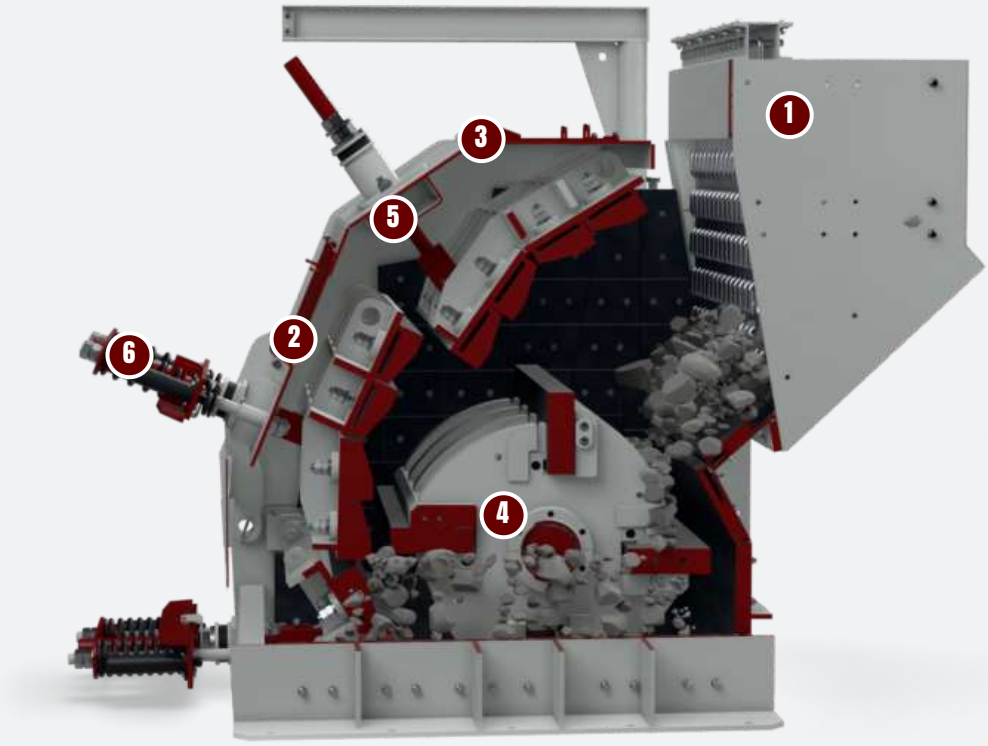

التصميم

بنية الكسّارة الصدمية.

يحدث التكسير في الهواء: يقذف الدوّار الصخر على ألواح الصدم، والصخر على الصخر. والقطع الوحيدة التي تتآكل هي تلك المصمَّمة لذلك.

1 قادوس التغذية والسلاسل
مدخل واسع بسلاسل ستائرية ثقيلة يحتجز الارتداد ويُبقي التغذية الكبيرة متجهة إلى الدوّار.

2 هيكل ملحوم ثقيل
هيكل من ألواح مُزالة الإجهاد، ببطانات مربوطة وقابلة للاستبدال على كل سطح صدم.

3 أبواب فحص هيدروليكية
يُفتح الهيكل هيدروليكيًا لتغيير قضبان الصدم والفحص من منصة آمنة.

4 الدوّار والإدارة بالسيور
جسم دوّار ضخم على العمود خلف هذه البكرة، يحمل أربعة قضبان صدم من سبيكة مصبوبة تُقلب وتُستبدل دون نزع الدوّار.

5 ألواح صدم قابلة للضبط
لوحا صدم أو ثلاثة، تُضبط هيدروليكيًا لتحديد حجم المنتج وتدرّجه الحبيبي.

6 الحماية من الحمل الزائد
تحرير هيدروليكي لألواح الصدم يمرّر المعادن الدخيلة غير القابلة للتكسير دون ضرر.

نسبة اختزال عالية

- تغذية حتى 1,300 mm على PDK، تُختزل إلى مقاس طبقة الأساس في مرور واحد
- ألواح صدم قابلة للضبط لمدى واسع من التدرّجات
- شكل ممتاز للمنتج – ركام مكعّب للخرسانة والأسفلت

مبنية لتدوم

- دوّار مقوّى بقطع تآكل ممتازة
- هيكل مُزال الإجهاد ببطانات قابلة للاستبدال
- تحرير هيدروليكي عند الحمل الزائد للمعادن الدخيلة

سهلة التشغيل

- فتح هيدروليكي لتغيير سريع لقضبان الصدم
- تغيير اختياري لسرعة الدوّار للتحكم في المنتج
- العائلة نفسها من الإدارة والمحامل وقطع التآكل عبر المدى كله



التدرّج الحبيبي للمنتج

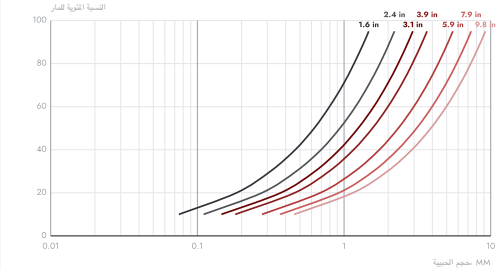

الرسوم البيانية الفنية للاطلاع فقط. القيم اسمية وتتغيّر بتغيّر مادة التغذية والتدرّج الحبيبي والرطوبة وظروف التشغيل. راجع GELEN بشأن تطبيقك.

من الدليل

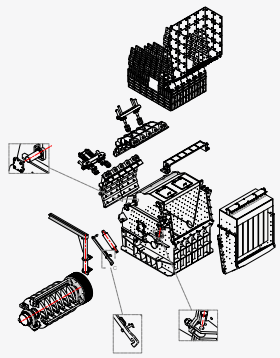

الترتيب العام لـ PDK1518 – الهيكل والدوّار وألواح الصدم والإدارة.

الكسّارات الصدمية · PDK · SDK · TDK · HTK

الموديل	فتحة الإدخال بوصة	أقصى حجم للتغذية بوصة	قطر الدوار بوصة	الإنتاجية طن قصير/ساعة	القدرة حصان	الوزن رطل
PDK SERIES · PRIMARY						
سلسلة PDK لكسارات الصدم الأفقية الأولية						
PDK1210	40.9x35.4	31.5	47.2	165 - 276	215	30,865
PDK1313	52.8x47.2	35.4	51.2	276 - 441	268	40,124
PDK1415	60.6x51.2	39.4	55.1	331 - 661	335	48,502
PDK1518	72.4x55.1	43.3	59.1	441 - 827	422	76,280
PDK1620	80.3x63.0	51.2	63.0	551 - 992	476	92,153

الموديل	فتحة الإدخال بوصة	أقصى حجم للتغذية بوصة	قطر الدوار بوصة	الإنتاجية طن قصير/ساعة	القدرة حصان	الوزن رطل
SDK SERIES · SECONDARY						
سلسلة SDK لكسارات الصدم الأفقية الثانوية						
SDK1210	40.9x31.5	15.7	47.2	110 - 276	215	21,605
SDK1213	52.8x31.5	19.7	47.2	165 - 331	268	27,999
SDK1315	60.6x35.4	23.6	51.2	220 - 496	335	37,919
SDK1418	72.4x37.0	25.6	55.1	276 - 573	476	52,911
SDK1420	80.3x38.6	27.6	59.1	331 - 661	536	62,391
K36	39.4x11.0	7.9	60.4	83 - 143	121	28,440
K35	59.1x11.0	7.9	60.4	193 - 276	215	48,502

الموديل	فتحة الإدخال بوصة	أقصى حجم للتغذية بوصة	قطر الدوار بوصة	الإنتاجية طن قصير/ساعة	القدرة حصان	الوزن رطل
TDK · HTK SERIES · TERTIARY						
سلسلة TDK لكسارات الصدم						
TDK1215	13.0x60.6	4.7	47.2	165 - 276	422	45,415
TDK1212	9.1x48.8	3.1	47.2	110 - 165	335	36,376
TDK1285	9.1x35.0	3.1	47.2	77 - 110	215	23,149
TDK1260	9.1x25.2	3.1	47.2	44 - 77	148	15,873
HTK1010	11.8x40.9	1.6	39.4	88 - 110	268	13,228

القيم اسمية وتعتمد على مادة التغذية والتدرّج الحبيبي والرطوبة. الوحدات الإمبراطورية محوّلة عن الأصول المترية؛ تتوفّر نسخة مترية من هذا الكتيّب عند الطلب.

سلسلة واحدة. المدى كامل.

كسّارات PDK الأولية من 150 إلى 900 t/h، وSDK الثانوية من 75 إلى 600 t/h، وTDK الثالثية ودوّار HTK عالي السرعة للرمل المصنّع.

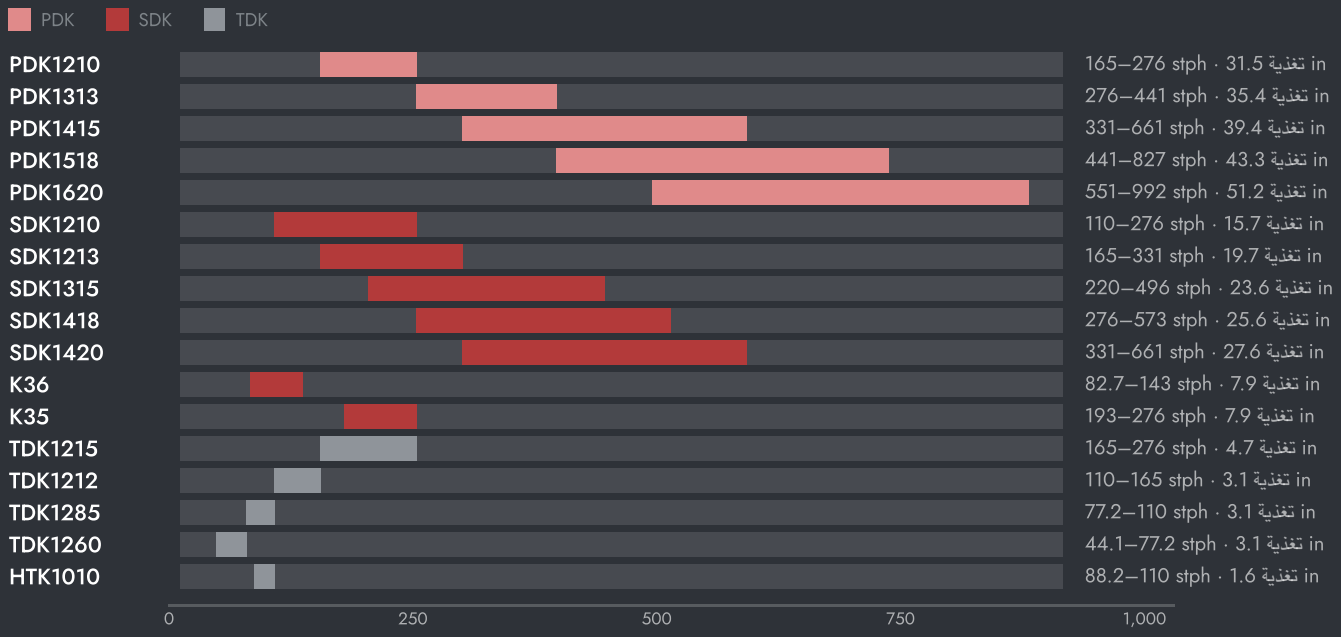

السعة حسب أقصى حجم للمنتج

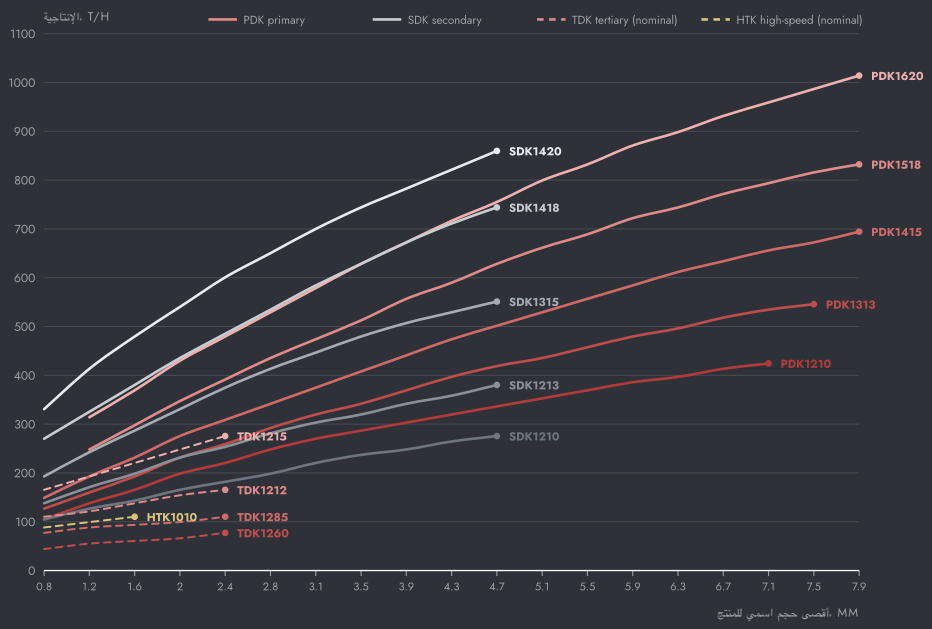

الرسوم البيانية الفنية للاطلاع فقط. القيم اسمية وتتغيّر بتغيّر مادة التغذية والتدرّج الحبيبي والرطوبة وظروف التشغيل. راجع GELEN بشأن تطبيقك.

كيف تختار

01 PDK لتغذية الصخر الخام حتى 1,300 mm؛ وSDK خلف كسّارة أولية؛ وTDK وHTK للرمل والحصى الناعم.

02 اقرأ السعة من المنحنى عند أقصى حجم للمنتج الذي تبيعه، لا عند الحد الأقصى للآلة.

03 الصخور اللينة قليلة التآكل تناسب الكسّارة الصدمية؛ والصخور الصلبة الكاشطة تناسب الكسّارة المخروطية.



في المنشأة

حيث تعمل.

تحلّ PDK محل الكسّارة الفكية ككسّارة أولية في الصخور اللينة. وتوضع SDK خلف أي كسّارة أولية؛ بينما تُغلق TDK أو HTK الدائرة مع الغرابيل لإنتاج الرمل والحصى الناعم.

مخطط تدفق نموذجي للمنشأة

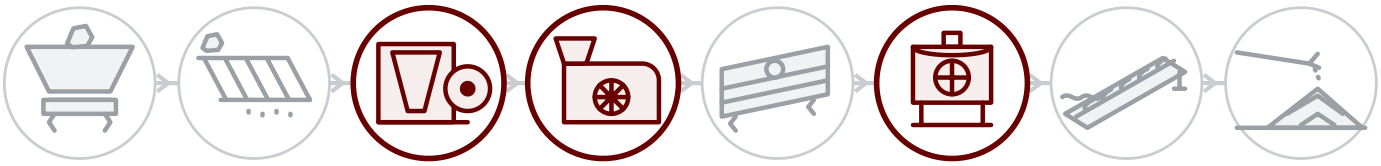

خلف كل آلة

الخدمة الميدانية

التركيب والتشغيل والفحص على يد مهندسي GELEN، في الموقع أينما كنّا نبيع.

قطع الغيار برقم التسلسل

لكل آلة رقم تسلسلي ورمز QR على لوحة التعريف. امسح الرمز لتُفتح قائمة القطع والأدلة وسجل الصيانة — ويصبح طلب قطع الغيار على بُعد لمسة واحدة.

الدعم عن بُعد

بيانات الإنتاج والإنذارات وتحليلات الأداء من كل منشأة موصولة، بدعم من المصنع.

اتصل بنا

تحدّث إلى المصنع.

ASO 1. OSB, Oğuz Cd. No: 31
Sincan, Ankara, Türkiye 06930

هاتف +90 312 267 06 20

بريد إلكتروني gelenmakina@gelenmakina.com

الموقع gelenmakina.com

المواصفات الكاملة والرسومات وسائر آلات GELEN مذكورة في كتالوج المنتجات.

امسح الرمز للوصول إلى صفحة المنتج والكتالوج ونموذج الاستفسار.

