GELEN

ÜRÜN BROŞÜRÜ



ETE SERİSİ

YATAY ELEKLER

ELİPTİK HAREKET. HER TANE KATA DEĞER.

ETE SERİSİ

ÖZGÜN TASARIMIYLA ELEMENİN HER KADEMESİNDE YÜKSEK PERFORMANS.

Birbirine dişliyle bağlı üç mil, şekli ve açısı ayarlanabilen eliptik bir hareket üretir — var olan en verimli eleme hareketi. Yatay katlar makineyi alçak tutar; ETE eğimli eleğin sığmadığı yere sığar: bir huni altına, mobil şasiye, yüksekliği kısıtlı bir tesise.



4
SERİDEKİ MODEL

2.5 × 6.0 m
EN BÜYÜK KAT

4
KAT

45 kW
MAKS. KURULU GÜÇ

KULLANIM KILAVUZUNDAN

Screen-cloth tensioning — exploded edge section

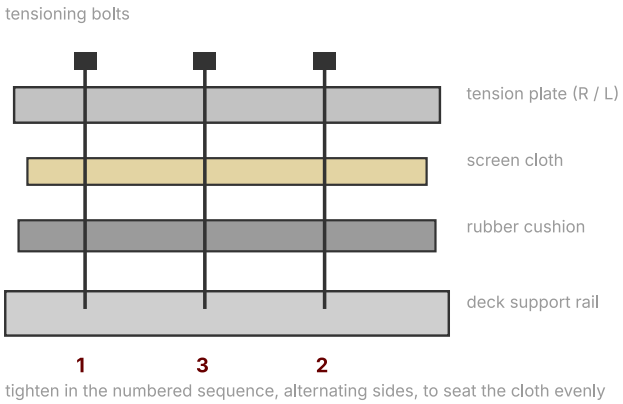

tighten in the numbered sequence, alternating sides, to seat the cloth evenly

Elek yüzeyi germe — germe plakası, elek yüzeyi, kauçuk yastık ve kat rayı, sırayla sıkılır.

UYGULAMALAR

İNCE SINIFLANDIRMA · YAPIŞKAN VE YASSI MALZEME · MOBİL TESİSLER · SULU ELEME VE YIKAMA · AĞIR ÖN ELEME

TASARIM

BİR ETE'NİN ANATOMİSİ.

Dairesel eleğin bir mili varken üç mil, eğimli eleğin yüksekliğe ihtiyacı varken alçak gövde.

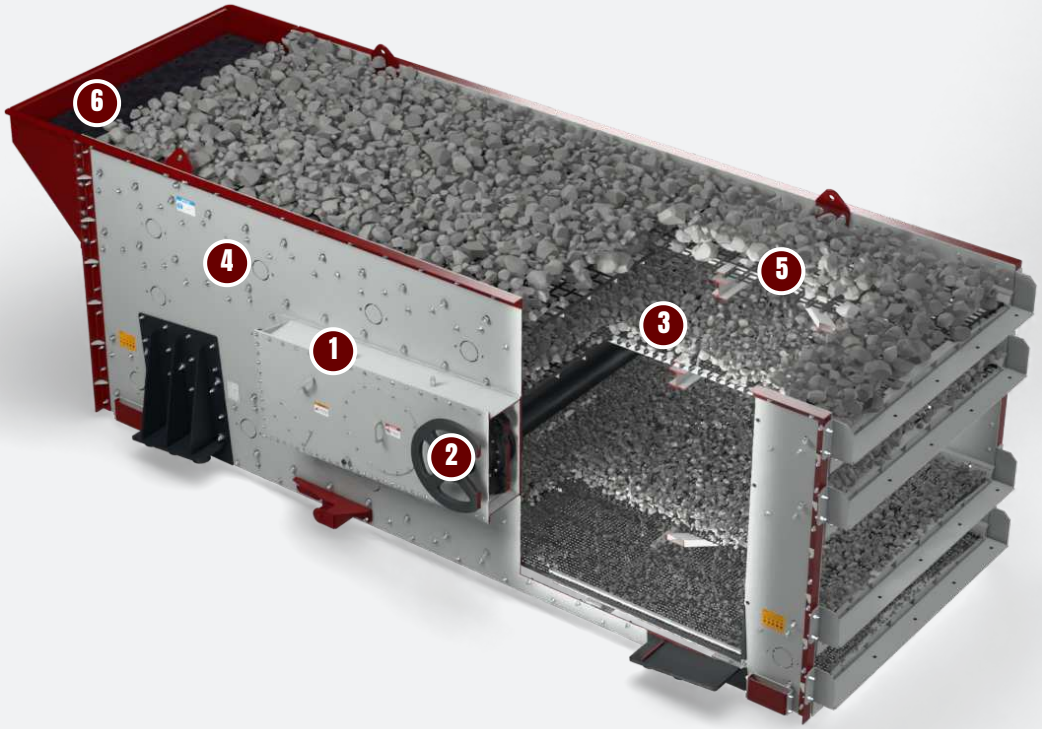

1 Üç milli eksantrik

Birbirine dişliyle bağlı üç karşı ağırlıklı mil, şekli ve açısı ayarlanabilen eliptik hareket üretir.

2 Yağ banyolu dişli kutusu

Eksantrik, toza ve suya karşı sızdırmaz, kendi yağla yağlanan yuvasında çalışır.

3 Yatay katlar

İki ile dört kat; malzeme yerçekimiyle değil hareketle taşınır, böylece bekleme süresi sabit değil kontrollüdür.

4 Rijit cıvatalı gövde

Titreşen yapıda kaynak olmayan Huck cıvatalı yan plakalar ve traversler.

5 Cıvatalı traversler

Yan plakalar arasına cıvatalanmış kat traversleri; kat çerçevesi kesilmeden değiştirilebilir.

6 Astarlı besleme kutusu

Beslemenin düştüğü yerde değiştirilebilir astarlar; sulu eleme için püskürtme boruları.

Eleme verimi

- Eliptik hareket yatağı akışkan, delikleri açık tutar
- İnce kesimler veya ağır ön eleme için ayarlanabilir strok açısı
- Yapışkan, yassı ve nemli malzemede tutarlı kesim

Alçak yükseklik

- Yatay katlar; içine eğim yapılmaz
- Mobil ve yarı mobil tesisler için doğal seçim
- Mevcut binalarda kompakt yerleşim

Uzun ömür

- Ömür boyu sızdırmaz yağ banyolu üç milli eksantrik
- Gerilim giderilmiş, Huck cıvatalı gövde
- Değiştirilebilir astarlar ve standart elek yüzeyi bağlantıları



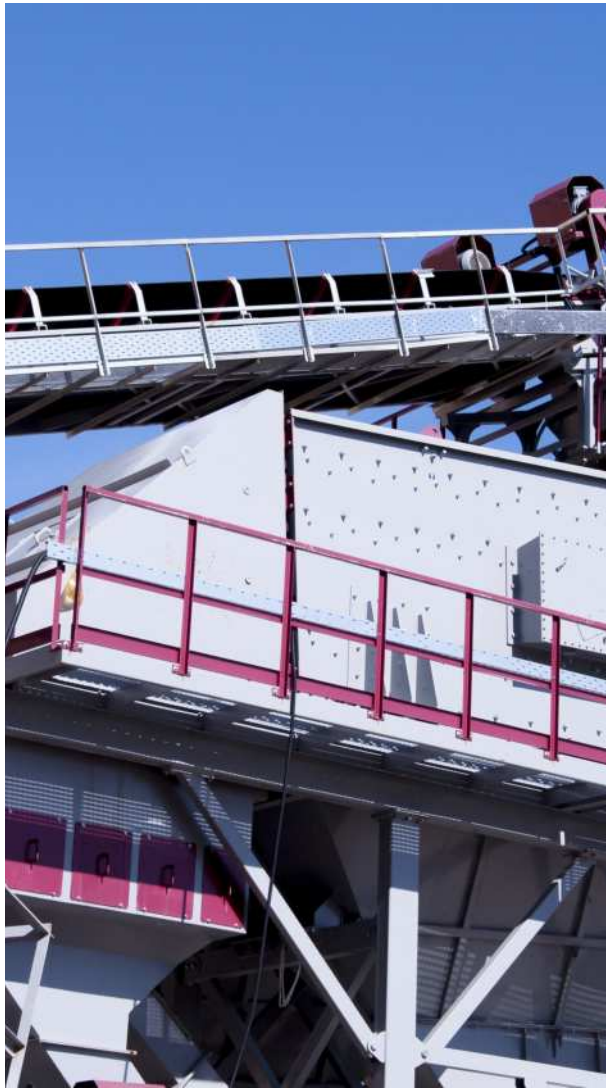



TEKNİK ÖZELLİKLER

YATAY ELEKLER · ETE SERİSİ

MODEL	GENİŞLİK mm	UZUNLUK mm	2 KATLI kg	3 KATLI kg	4 KATLI kg	GÜÇ kW
ETE2560	2500	6000	14,700	15,700	–	45
ETE2260	2200	6000	13,800	14,800	15,700	37-45
ETE1860	1800	6000	7,300	8,600	10,100	22-30
ETE1550	1500	5000	5,800	6,700	7,700	18.5-22

Değerler nominaldir; besleme malzemesine, gradasyona ve neme göre değişir. Metrik birimler; bu broşürün imperial baskısı talep üzerine temin edilir.



KULLANIM KILAVUZUNDAN

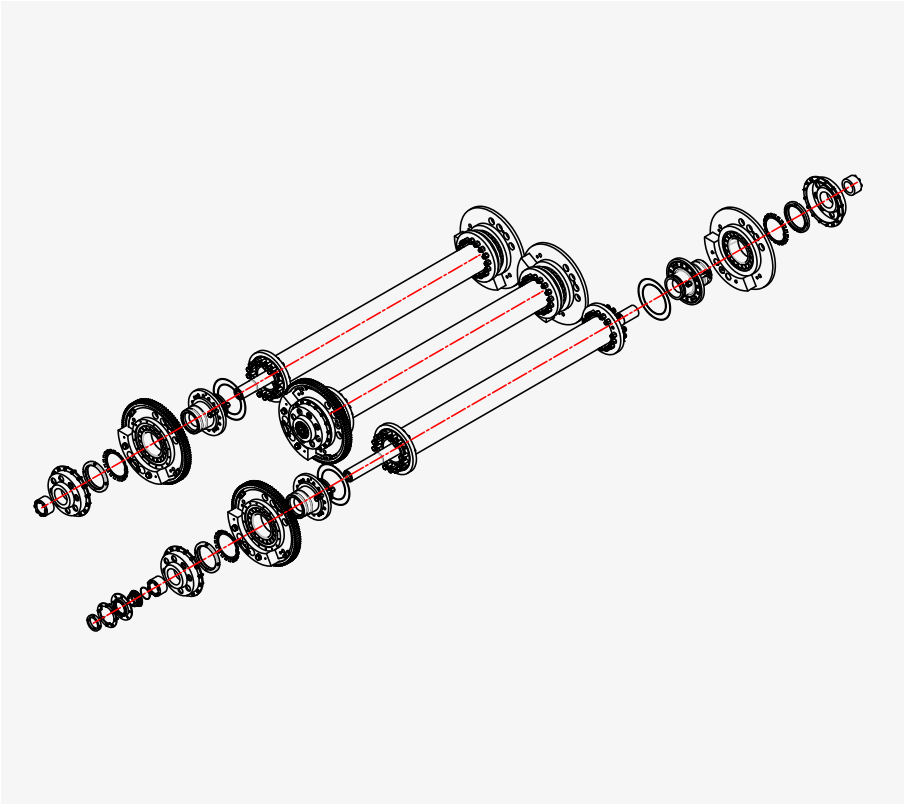

ETE eksantriği — birbirine dişliyle bağlı üç karşı ağırlıklı mil.

MODELİNİZİ SEÇİN

TEK SERİ. BÜTÜN ARALIK.

1,5'ten 2,5 m'ye dört genişlik, 5 ve 6 m uzunluk, iki, üç veya dört kat.

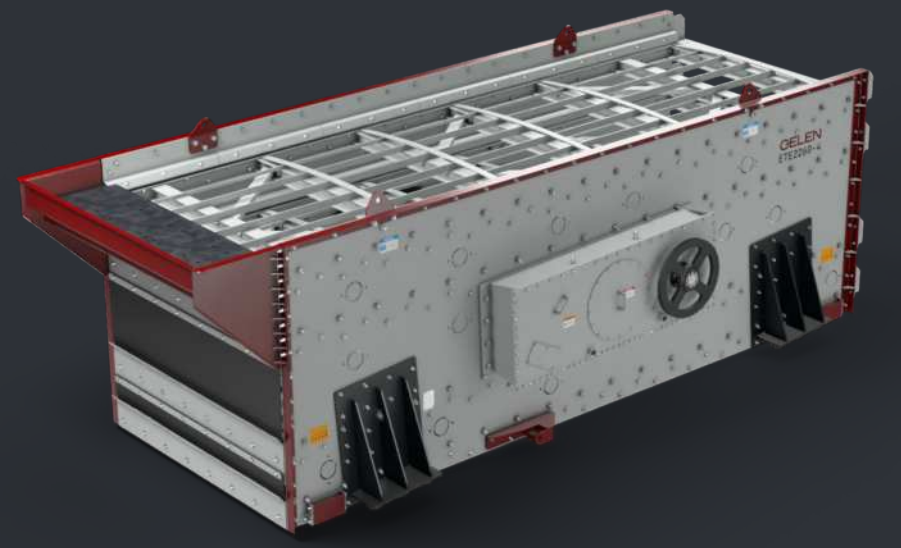

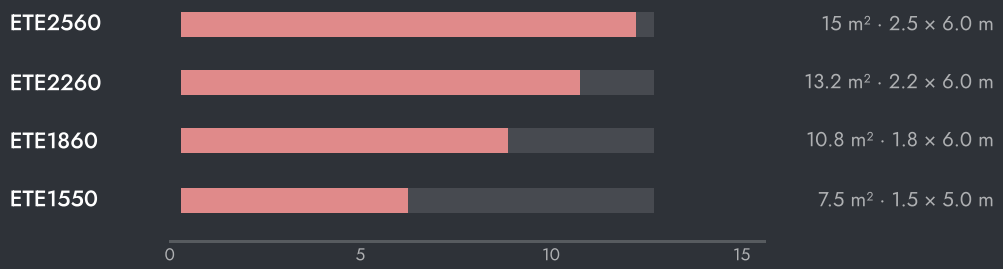

MAKİNENİN AYARLANMASI

- Strok — üç mil üzerindeki karşı ağırlıklar eklenip çıkarılarak.
- Fırlatma açısı — eksantrik 30° ile 60° arasında herhangi bir açıya döndürülür.
- Hız — ayarlanabilir motor kasnağıyla.

NASIL SEÇİLİR

01 Yatay katlar aynı kesim için eğimliden yaklaşık %20 daha fazla alan ister; en ince kesime göre boyutlandırın.

02 Yükseklik kısıtlıysa ya da malzeme yapışkan veya yassıysa ETE'yi seçin.

03 Üç veya dört kat tersiyer devreyi tek makinede kapatır.

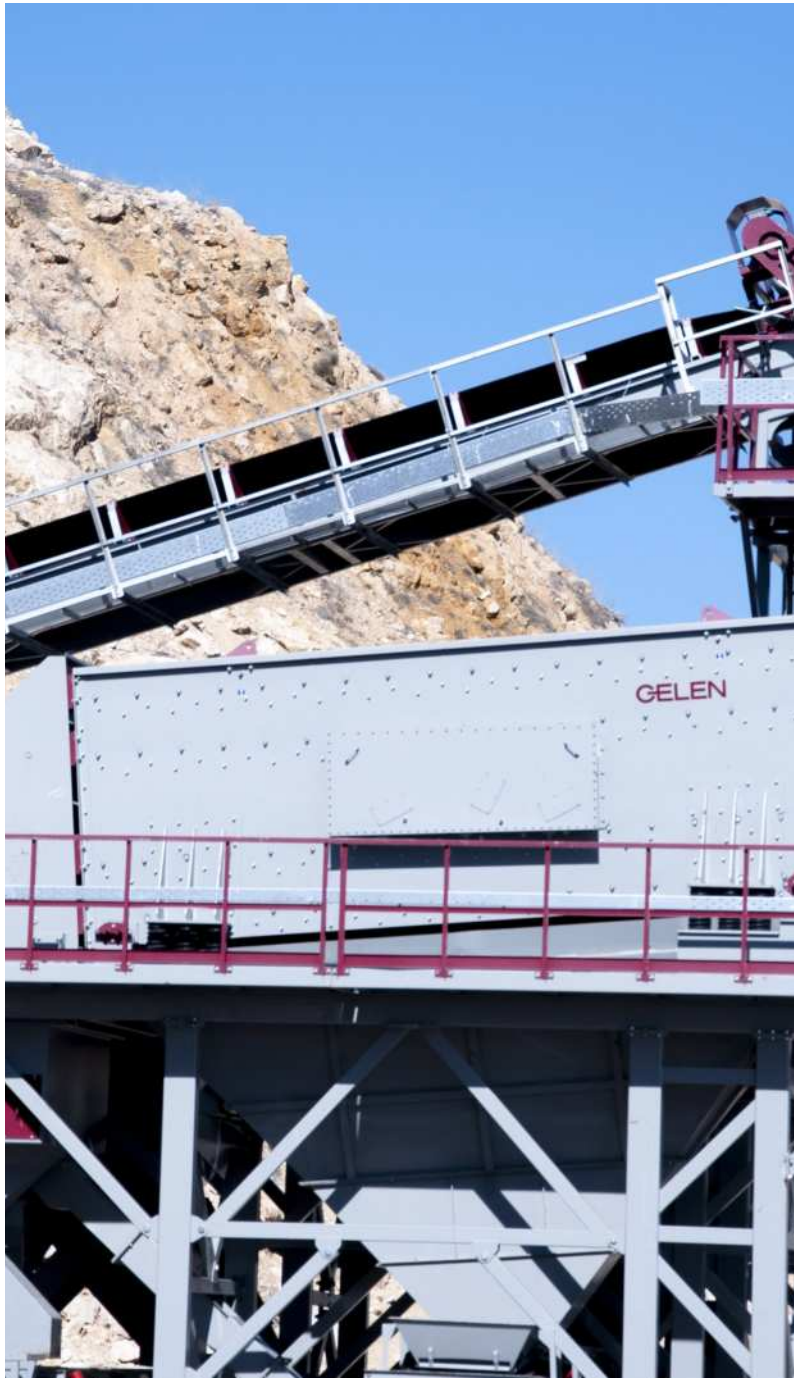

TESİSTE

NEREDE ÇALIŞIR.

Yatay elekler tersiyer ve kum kademelerinde devreyi kapatır ve her GELEN tekerlekli eleme tesisinde yer alır.

TİPİK TESİS AKIŞI

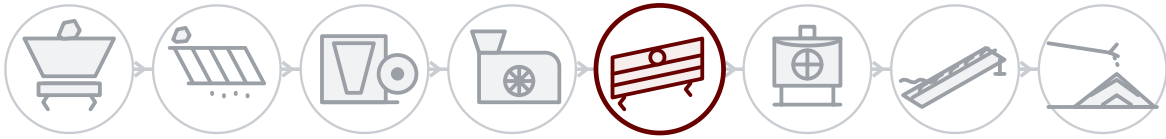

01 Patlatma ve besleme
02 Ön eleme
03 Primer kırma
04 Sekonder kırma
05 Eleme
06 Tersiyer ve kum
07 Yıkama
08 Stok ve yükleme

HER MAKİNENİN ARKASINDA

Saha servisi

Sattığımız her yerde, GELEN mühendisleri tarafından sahada montaj, devreye alma ve kontrol.

Seri numarasıyla yedek parça

Her makinenin plakasında bir seri numarası ve QR kodu vardır. Okutun; parça listesi, kılavuzlar ve servis geçmişi açılır, yedek parça siparişi tek dokunuşla verilir.

Uzaktan destek

Bağlı her tesisten üretim verisi, alarmlar ve performans analizi, fabrikadan destekle.

İLETİŞİM

FABRİKAYLA KONUŞUN.

ASO 1. OSB, Oğuz Cd. No: 31
06930 Sincan, Ankara, Türkiye

TELEFON	+90 312 267 06 20
E-POSTA	gelenmakina@gelenmakina.com
WEB	gelenmakina.com

Tüm teknik özellikler, çizimler ve diğer tüm GELEN makineleri Ürün Kataloğu'ndadır.

ÜRÜN SAYFASI, KATALOG VE TEKLİF FORMU İÇİN OKUTUN.

