GELEN

BROSZURA PRODUKTOWA



SERIA ETE

PRZESIEWACZE POZIOME

RUCH ELIPTYCZNY. KAŻDE ZIARNO TRAFIA NA POKŁAD.

SERIA ETE

WYSOKA SKUTECZNOŚĆ NA KAŻDYM ETAPIE PRZESIEWANIA.

Trzy wały, sprzężone zębato, wymuszają ruch eliptyczny o regulowanym kształcie i kącie — najskuteczniejszy ruch przesiewania, jaki istnieje. Poziome pokłady utrzymują niską zabudowę, więc ETE mieści się tam, gdzie przesiewacz nachylony nie wejdzie: pod zasobnikiem, na podwoziu mobilnym, w instalacji o ograniczonej wysokości.



4
MODELI W SERII

2.5 × 6.0 m
NAJWIĘKSZY POKŁAD

4
POKŁADY

45 kW
MAKS. MOC ZAINSTALOWANA

ZASTOSOWANIA

- KLASYFIKACJA DROBNA
- MATERIAŁ LEPKI I PŁASKI
- INSTALACJE MOBILNE
- PRZESIEWANIE NA MOKRO
- CIĘŻKIE ODSIEWANIE

Z INSTRUKCJI

Screen-cloth tensioning — exploded edge section

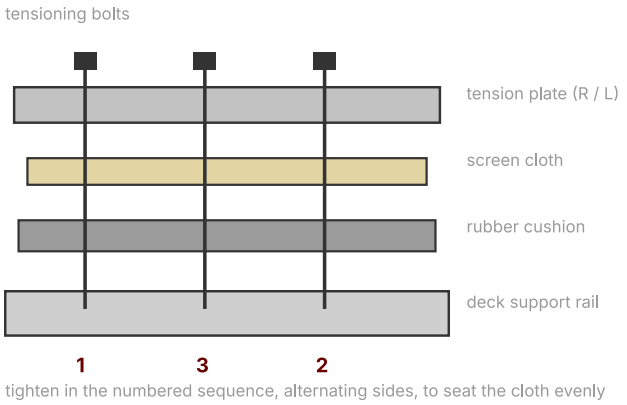

tighten in the numbered sequence, alternating sides, to seat the cloth evenly

Napinanie sita — płyta napinająca, sito, podkładka gumowa i listwa pokładu, dokręcane po kolei.

KONSTRUKCJA

BUDOWA PRZESIEWACZA ETE.

Trzy wały tam, gdzie przesiewacz kołowy ma jeden, i niski korpus tam, gdzie nachylony wymaga wysokości.

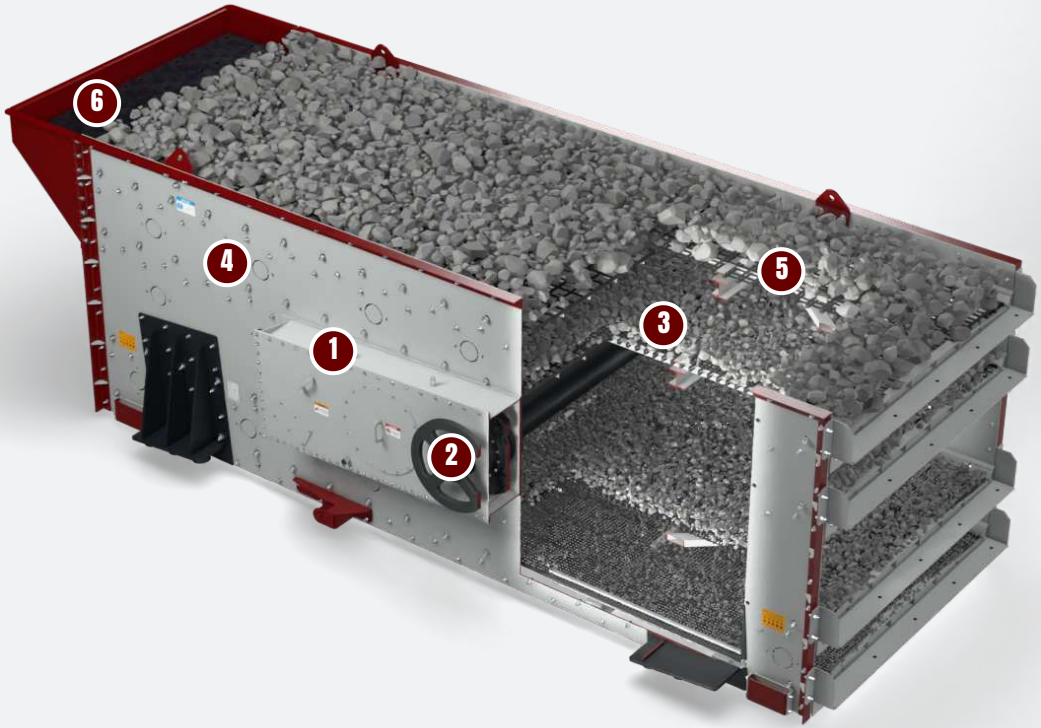

1 Wzbudnik trójwałowy

Trzy wały z przeciwciężarami, sprzężone zębato, wytwarzają ruch eliptyczny o regulowanym kształcie i kącie.

2 Przekładnia w kąpieli olejowej

Wzbudnik pracuje we własnej obudowie smarowanej olejem, szczelnej na pył i wodę.

3 Pokłady poziome

Od dwóch do czterech pokładów, z materiałem transportowanym ruchem maszyny, a nie grawitacją — czas przebywania jest więc sterowany, a nie narzucony.

4 Sztywny korpus skręcany

Ściany boczne i poprzecznice skręcane nitonakrętkami Huck, bez spoin w konstrukcji drgającej.

5 Skręcane poprzecznice

Poprzecznice pokładów skręcane między ścianami bocznymi, dzięki czemu ramę pokładu wymienia się bez cięcia.

6 Wyłożona skrzynia zasypowa

Wymienne wykładziny w miejscu opadania nadawy; belki zraszające do przesiewania na mokro.

Skuteczność przesiewania

- Ruch eliptyczny utrzymuje złoże w ruchu, a oczka drożne
- Regulowany kąt rzutu do podziałów drobnych lub ciężkiego odsiewania
- Powtarzalny podział materiału lepkiego, płaskiego i wilgotnego

Niska zabudowa

- Pokłady poziome; brak nachylenia do wbudowania
- Naturalny wybór do instalacji mobilnych i półmobilnych
- Zwarte gabaryty w istniejących budynkach

Zbudowany na lata

- Trójwałowy wzbudnik w kąpieli olejowej, szczelny na stałe
- Odprężony korpus skręcany nitonakrętkami Huck
- Wymienne wykładziny i standardowe mocowania sit



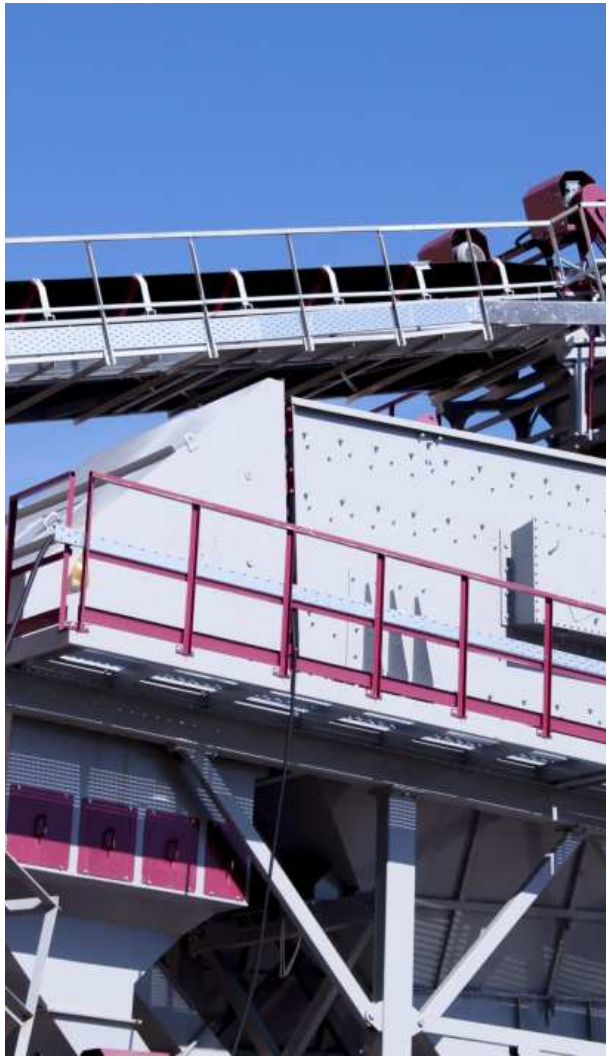



DANE TECHNICZNE

PRZESIEWACZE POZIOME - SERIA ETE

MODEL	SZEROKOŚĆ mm	DŁUGOŚĆ mm	2 POKŁADY kg	3 POKŁADY kg	4 POKŁADY kg	MOC kW
ETE2560	2500	6000	14,700	15,700	–	45
ETE2260	2200	6000	13,800	14,800	15,700	37-45
ETE1860	1800	6000	7,300	8,600	10,100	22-30
ETE1550	1500	5000	5,800	6,700	7,700	18.5-22

Wartości są nominalne i zależą od nadawy, uziarnienia i wilgotności. Jednostki metryczne; wydanie w jednostkach imperialnych dostępne na życzenie.



Z INSTRUKCJI

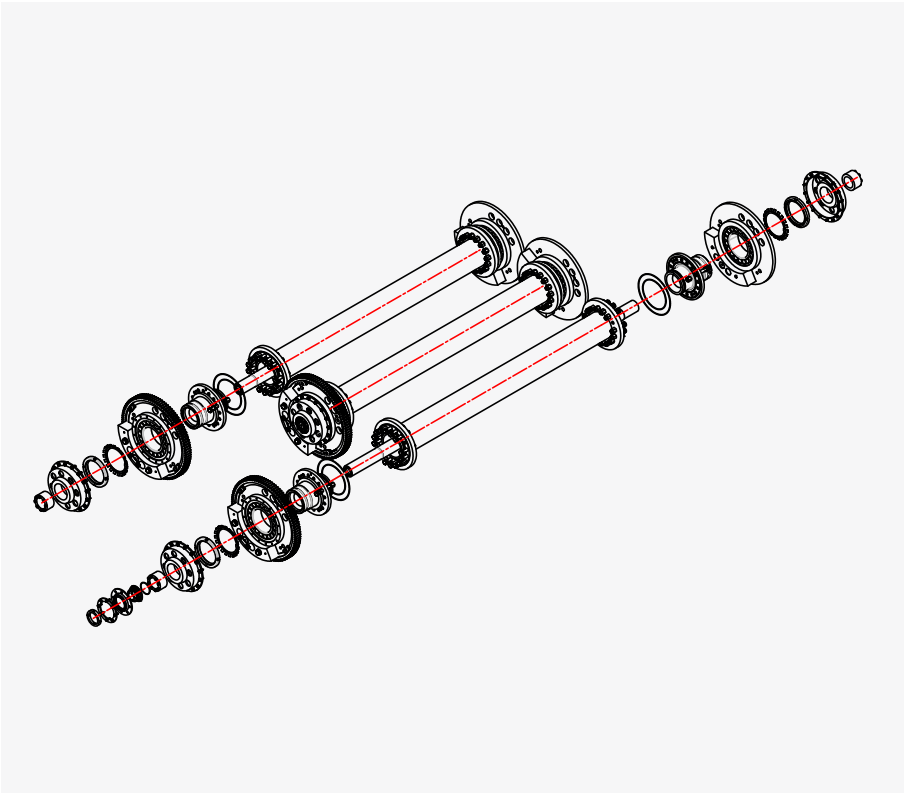

Wzbudnik ETE – trzy wały z przeciwciężarami sprzężone zębato.

WYBIERZ MODEL

JEDNA SERIA. CAŁY ZAKRES.

Cztery szerokości od 1,5 do 2,5 m, w długościach 5 i 6 m, w wersji dwu-, trzy- lub czteropokładowej.

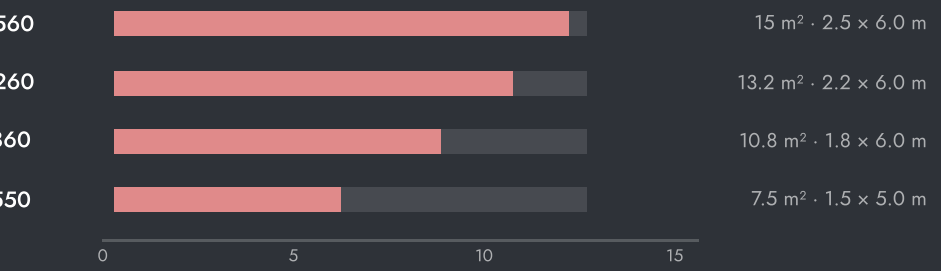



USTAWIENIA MASZYNY

- Amplituda — przez dodanie lub zdjęcie przeciwciężarów na trzech wałach.
- Kąt rzutu — wzbudnik obraca się na dowolny kąt od 30° do 60°.
- Prędkość — regulowanym kołem pasowym silnika.

JAK WYBRAĆ

01 Pokłady poziome wymagają około 20 % większej powierzchni niż nachylone przy tym samym podziale; dobieraj według najdrobniejszego podziału.

02 Wybierz ETE tam, gdzie brakuje wysokości albo materiał jest lepki lub płaski.

03 Trzy lub cztery pokłady zamykają obieg końcowy na jednej maszynie.

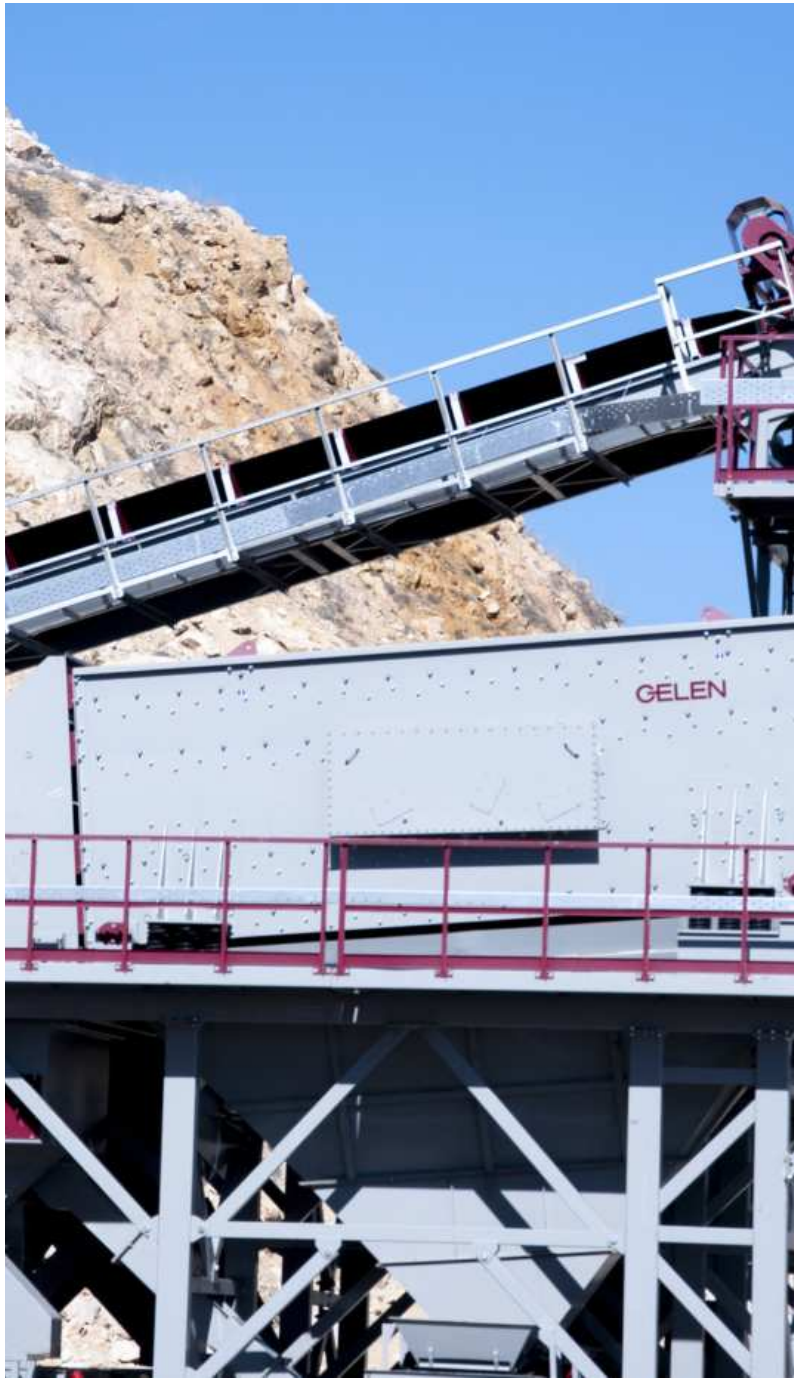

W INSTALACJI

TAM, GDZIE PRACUJE.

Przesiewacze poziome zamykają obieg na stopniu końcowym i piaskowym oraz trafiają na każdą kołową instalację przesiewającą GELEN.

TYPOWY SCHEMAT INSTALACJI

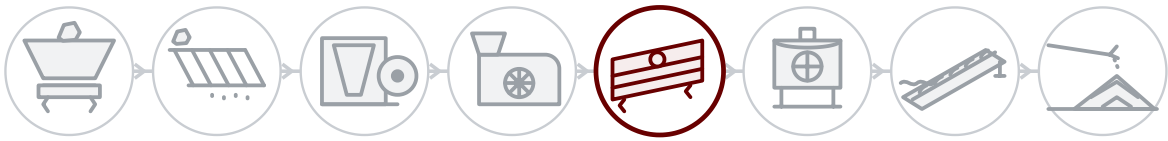

ZA KAŻDĄ MASZYNĄ

Serwis w terenie

Montaż, uruchomienie i przeglądy prowadzone przez inżynierów GELEN, na obiekcie wszędzie tam, gdzie sprzedajemy.

Części wg numeru seryjnego

Każda maszyna ma numer seryjny i kod QR na tabliczce. Po zeskanowaniu otwiera się lista części, instrukcje i historia serwisowa — a zamówienie części dzieli jedno dotknięcie.

Wsparcie zdalne

Dane produkcyjne, alarmy i analiza osiągów z każdej podłączonej instalacji, ze wsparciem zakładu.

KONTAKT

POROZMAWIAJ Z ZAKŁADEM.

ASO 1. OSB, Oğuz Cd. No: 31
06930 Sincan, Ankara, Türkiye

TELEFON	+90 312 267 06 20
E-MAIL	gelenmakina@gelenmakina.com
STRONA	gelenmakina.com

Pełne dane techniczne, rysunki i wszystkie pozostałe maszyny GELEN znajdują się w Katalogu Produktów.

ZESKANUJ, ABY OTWORZYĆ STRONĘ PRODUKTU, KATALOG I FORMULARZ ZAPYTANIA.

