GELEN

ÜRÜN BROŞÜRÜ



GFW SERİSİ

İNCE MALZEME YIKAYICILAR

EN İNCE BESLEMEDEN ŞARTNAMEYE UYGUN KUM.

GFW SERİSİ

İNCE MALZEME SAVAKTAN GİDER. KUM KALIR.

GFW ince malzeme yıkayıcılar en ince kumları yıkar ve susuzlaştırır. Bulamaç, eğimli teknenin alt ucundaki geniş havuza beslenir. Silt, kil ve ultra ince taneler suyla birlikte savaktan ayrılırken helezonlar çöken kumu eğim boyunca yukarı taşır, suyunu süzer ve üst uçtan boşaltır. 10 mm'ye kadar beslemeyle, tek (S) ve çift (T) helezonlu tasarımlarda sekiz model.

8
SERİDEKİ MODEL

725 t/sa
MAKS. KAPASİTE

1,676 mm
EN BÜYÜK HELEZON Ø

90 kW
MAKS. KURULU GÜÇ



UYGULAMALAR

BETON VE ASFALT KUMU | MEKANİK KUM | İNCE DOĞAL KUM | ENDÜSTRİYEL KUM | İNCE MALZEME GERİ KAZANIMI

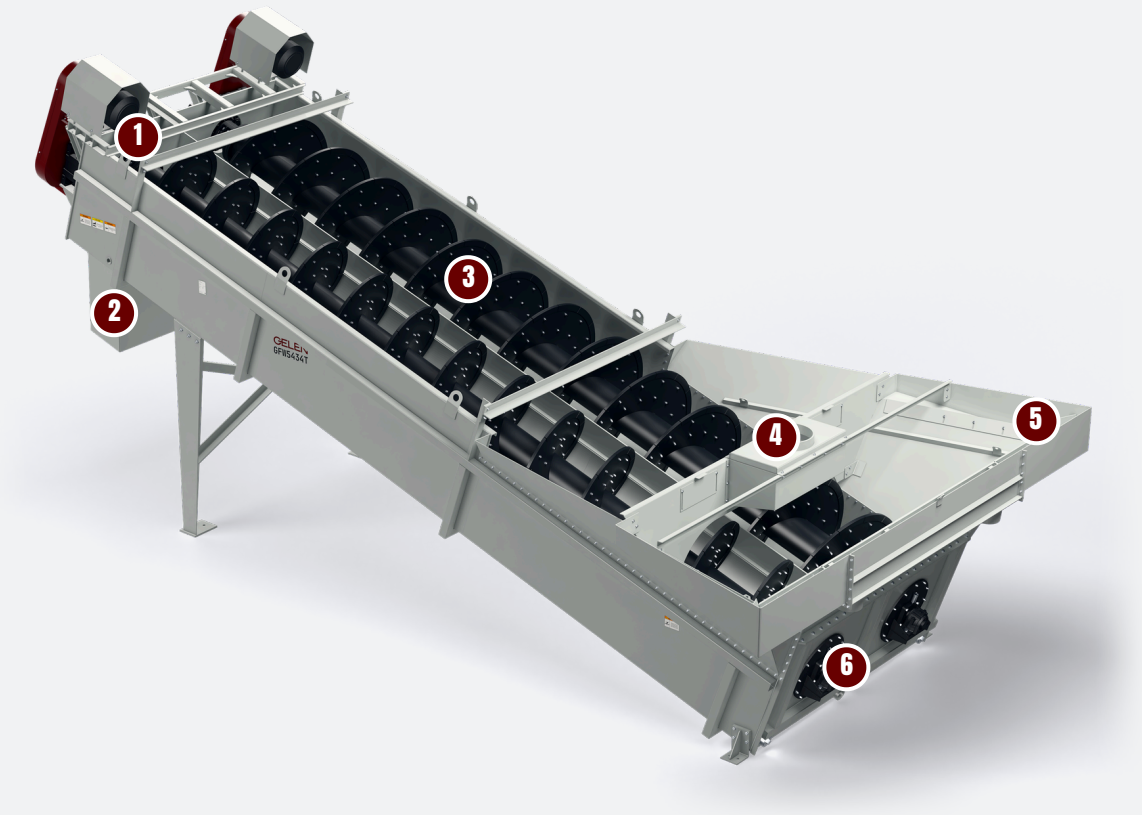

TASARIM

BİR GFW'NİN ANATOMİSİ.

Bir tekne, bir eğim ve yavaş dönen helezonlar: havuz yıkar, savak ince malzemeyi alır, yokuş susuzlaştırır. Görseldeki model: çift helezonlu bir GFW5434T.

1 Redüktörlü tahrikler

Her helezon için ağır hizmet tipi bir redüktör ve motor; üst uçta, koruyucunun arkasında, suyun dışında.

2 Kum boşaltma

Yıkanmış ve suyu süzülmüş kum, üst uçtaki oluktan stok konveyörüne hazır olarak düşer.

3 Çift helezon

Yan yana dönen iki helezon çöken kumu tekne boyunca yukarı taşır. Tek helezonlu (S) modellerde bir helezon bulunur.

4 Besleme kutusu

Bulamaç havuza besleme kutusundan girer; kutu onu tekne genişliğine yayar.

5 Taşma savağı

Su, silt, kil ve ultra ince taneler savaktan ayrılır. Ayırma noktasını su hacmi, besleme miktarı ve helezon hızı belirler.

6 Alt yataklar

Helezonların alt uçları, teknenin havuz ucuna cıvatalı yatak yuvalarında döner.

NEDEN GELEN

En ince kum için

- Silt, kil ve ultra ince kirleticileri giderir
- İnce tanelerin çökmesi için geniş havuz
- 10 mm'ye kadar beslemeden şartnameye uygun kum
- Tek makinede yıkar, sınıflandırır ve susuzlaştırır

Tek veya çift

- Tek (S) ve çift (T) helezonlu tasarımlar
- 915'ten 1.676 mm'ye helezon çapları
- Çift helezon, aynı uzunlukta kapasiteyi iki katına çıkarır
- Her modelin su ihtiyacı belirtilir

Az bakım

- Ağır hizmet tipi redüktörler, suyun dışında
- 5 ile 21 d/dk arasında dönen helezonlar
- Su ve hız için ayarlanabilir kontroller
- Çevresindeki elek ve pompalarla tek bir kum hattı olarak boyutlandırılır

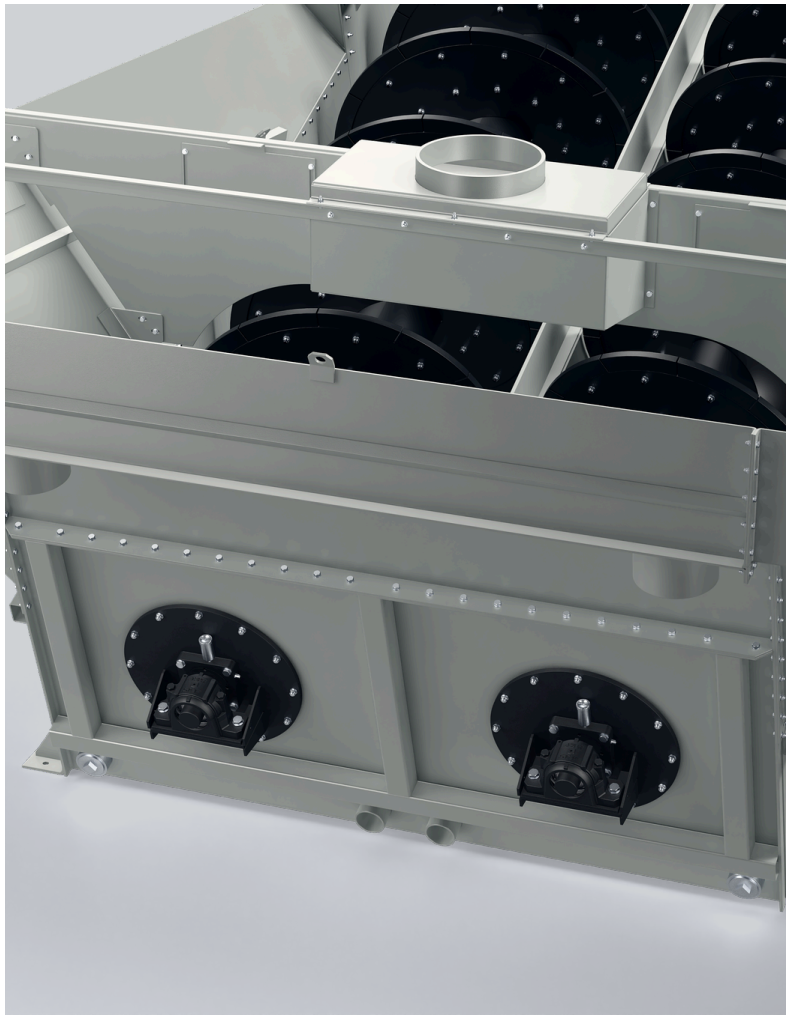

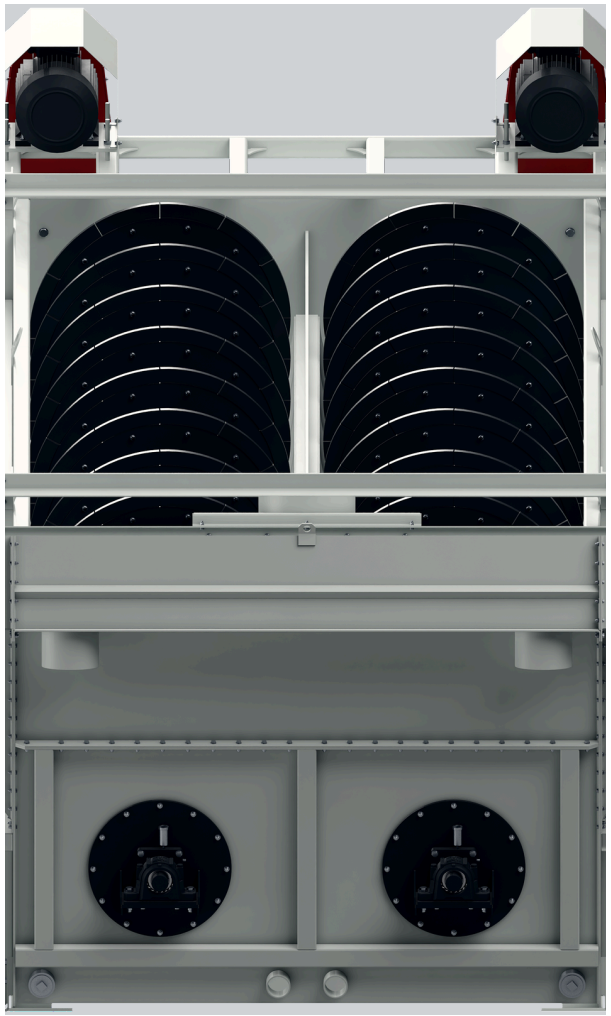



TEKNİK ÖZELLİKLER

İNCE MALZEME YIKAYICILAR - GFW SERİSİ

MODEL	HELEZON Ø × UZUNLUK mm	BESLEME BOYUTU mm	MAKS. KAPASİTE mtph	TAH. SU İHTİYACI cu.m/h	GEREKLİ GÜÇ kW	DEVİR rpm
GFW3625S	915x7620	10	22 - 90	163.5	11	10 - 21
GFW4432S	1120x9700	10	35 - 160	391	18.5	8 - 17
GFW5434S	1370x10010	10	60 - 250	475.1	30	7 - 14
GFW6636S	1676x10670	10	90 - 360	589	45	5 - 11
GFW3625T	915x7620	10	45 - 180	284.1	2 x 11	10 - 21
GFW4432T	1120x9700	10	70 - 315	635	2 x 18.5	8 - 17
GFW5434T	1370x10010	10	125 - 495	840.3	2 x 30	7 - 14
GFW6636T	1676x10670	10	180 - 725	993.1	2 x 45	5 - 11

Değerler nominaldir; besleme malzemesine, gradasyona ve neme göre değişir. Metrik birimler; bu broşürün imperial baskısı talep üzerine temin edilir.

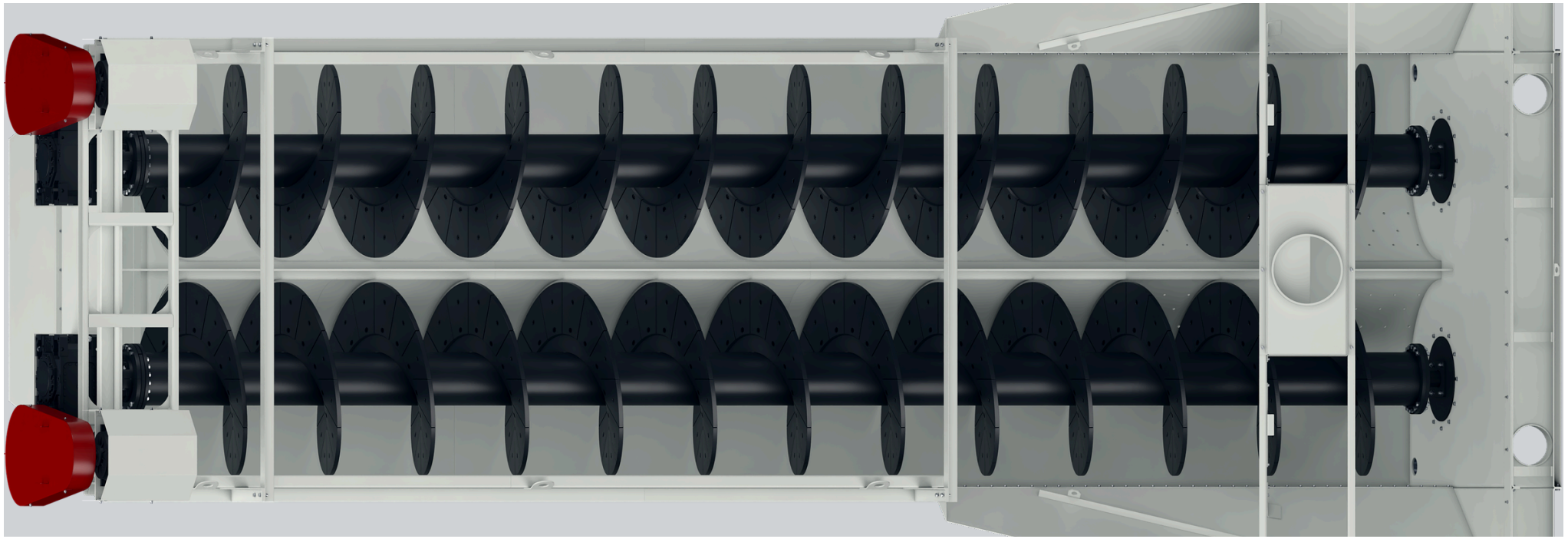

MODELİNİZİ SEÇİN

TEK SERİ. BÜTÜN ARALIK.

İki tasarımda sekiz model: dört helezon ölçüsünde tek helezonlu (S) ve çift helezonlu (T) makineler. Her çubuk bir modelin en düşük kapasitesinden en yüksek kapasitesine uzanır.

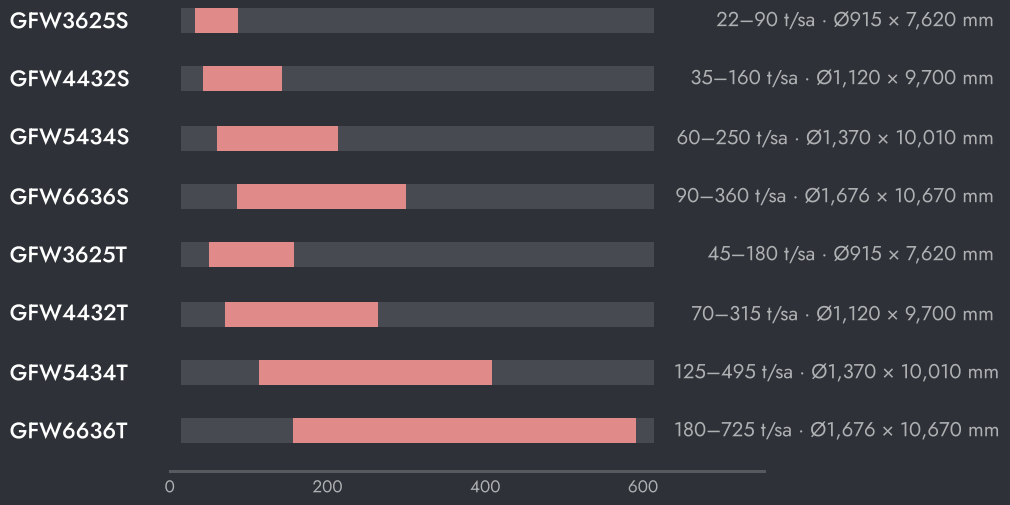

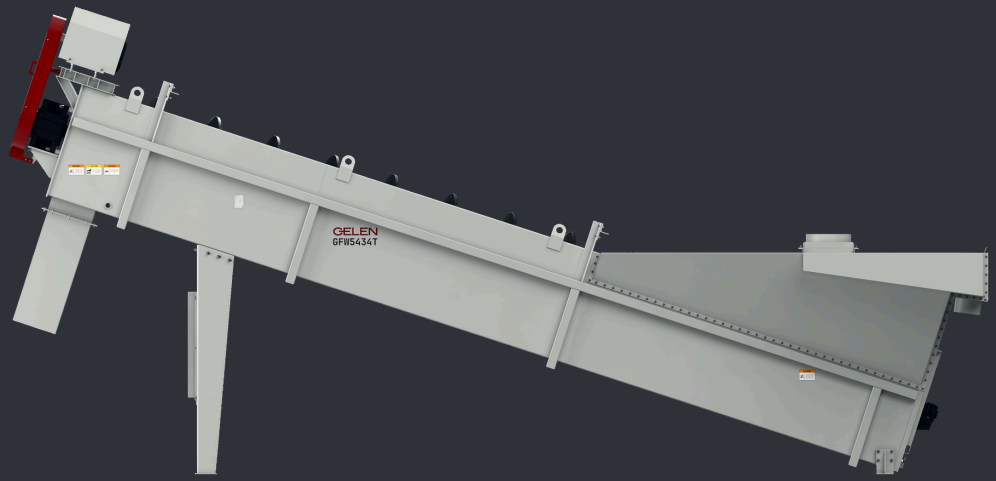

MAKİNENİN AYARLANMASI

- Bulamacı düzenli besleyin. Katı veya su dalgalanmaları ayırma noktasını kaydırır ve kumun savaktan kaçmasına yol açar.
- Taşma suyunda kum olup olmadığını kontrol edin. İyi kum suyla birlikte gidiyorsa önce su hacmini veya besleme miktarını azaltın.
- Her modelin ihtiyaç duyduğu suyu verin; su az olursa ince malzeme kumda kalır.
- Helezon kanatlarını programlı olarak kontrol edin. Aşınmış kanat kenarları hem kapasiteyi hem de susuzlaştırmayı düşürür.

NASIL SEÇİLİR

01 Kumdan başlayın: tonaj, gradasyon, ince malzeme oranı ve ihtiyacınız olan ürün.

02 Helezon ölçüsünü tonaja göre seçin; tesiste daha uzun bir makineye yer yoksa çift helezonu tercih edin.

03 GELEN mühendisliği yıkayıcıyı ve su devresini tesisinize göre birlikte boyutlandırır.



TESİSTE

NEREDE ÇALIŞIR.

Bir GFW, ıslak eleğin altında veya bir VSI kırıcının ardından yer alır. Kum fraksiyonunu suyuyla birlikte alır, silt, kil ve ultra ince taneleri savaktan uzaklaştırır ve beton ve asfalt şartnamelerine hazır, yıkanmış ve suyu süzülmüş bir kum teslim eder.

TİPİK TESİS AKIŞI

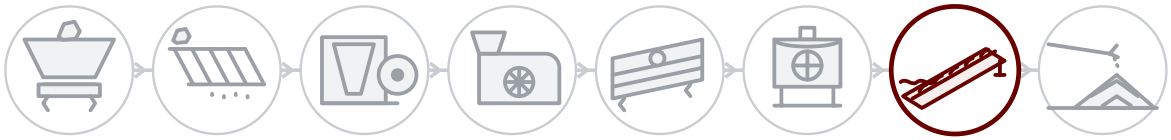

01 Patlatma ve besleme
02 Ön eleme
03 Primer kırma
04 Sekonder kırma
05 Eleme
06 Tersiyer ve kum
07 Yıkama
08 Stok ve yükleme

HER MAKİNENİN ARKASINDA

Saha servisi

Sattığımız her yerde, GELEN mühendisleri tarafından sahada montaj, devreye alma ve kontrol.

Seri numarasıyla yedek parça

Her makinenin plakasında bir seri numarası ve QR kodu vardır. Okutun; parça listesi, kılavuzlar ve servis geçmişi açılır, yedek parça siparişi tek dokunuşla verilir.

Uzaktan destek

Bağlı her tesisten üretim verisi, alarmlar ve performans analizi, fabrikadan destekle.

İLETİŞİM

FABRİKAYLA KONUŞUN.

ASO 1. OSB, Oğuz Cd. No: 31
06930 Sincan, Ankara, Türkiye

TELEFON	+90 312 267 06 20
E-POSTA	gelenmakina@gelenmakina.com
WEB	gelenmakina.com

Tüm teknik özellikler, çizimler ve diğer tüm GELEN makineleri Ürün Kataloğu'ndadır.

ÜRÜN SAYFASI, KATALOG VE TEKLİF FORMU İÇİN OKUTUN.

