GELEN

BROSZURA PRODUKTOWA



SERIA GFW

PŁUCZKI ŚLIMAKOWE

PIASEK ZGODNY ZE SPECYFIKACJĄ Z NAJDROBNIEJSZEJ NADAWY.

SERIA GFW

CZĘŚCI DROBNE ODPŁYWAJĄ PRZEZ PRÓG. PIASEK ZOSTAJE.

Płuczki ślimakowe GFW płuczą i odwadniają najdrobniejsze piaski. Pulpa trafia do szerokiej strefy osadzania w dolnej części pochyłej wanny; muł, glina i cząstki bardzo drobne odpływają z wodą przez próg przelewowy, a ślimaki wynoszą osiadły piasek po pochyłości, odwadniają go i zrzucają w górnej części. Osiem modeli dla nadawy do 10 mm, z jednym (S) lub dwoma (T) ślimakami.

8
MODELI W SERII

799 stph
MAKS. WYDAJNOŚĆ

66 in
MAKS. Ø ŚLIMAKA

121 hp
MAKS. MOC ZAINSTALOWANA



ZASTOSOWANIA

- PIASEK DO BETONU I ASFALTU
- PIASEK ŁAMANY
- DROBNY PIASEK NATURALNY
- PIASKI PRZEMYSŁOWE
- ODZYSK FRAKCJI DROBNYCH

KONSTRUKCJA

BUDOWA PŁUCZKI GFW.

Wanna, pochyłość i wolno obracające się ślimaki: strefa osadzania płucze, próg przelewowy odbiera części drobne, pochyłość odwadnia. Na rysunku: GFW5434T z dwoma ślimakami.

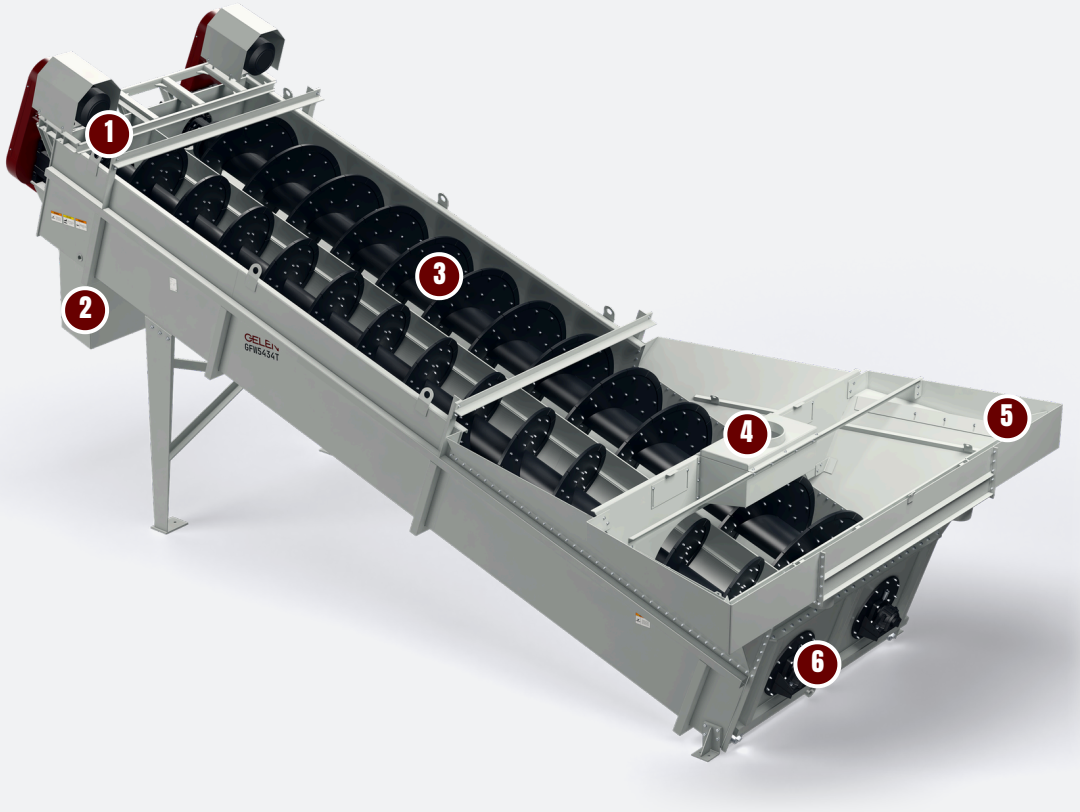

1 Napędy przekładniowe

Przekładnia w wykonaniu ciężkim i silnik dla każdego ślimaka, pod osłoną w górnej części, poza wodą.

2 Wysyp piasku

Wypłukany, odwodniony piasek spada z rynny w górnej części, gotowy na przenośnik hałdowy.

3 Dwa ślimaki

Dwa ślimaki obracają się obok siebie i wynoszą osiadły piasek w górę wanny. Modele z jednym ślimakiem (S) mają jeden.

4 Skrzynia zasilająca

Pulpa wpływa do strefy osadzania przez skrzynię zasilającą, która rozprowadza ją na całą szerokość wanny.

5 Próg przelewowy

Woda, muł, glina i cząstki bardzo drobne odpływają przez próg. Ilość wody, tempo podawania i prędkość ślimaków wyznaczają punkt podziału.

6 Dolne łożyska

Dolne końce ślimaków obracają się w oprawach łożysk przykręconych do wanny po stronie strefy osadzania.

Do najdrobniejszego piasku

- Usuwa muł, glinę i zanieczyszczenia bardzo drobne
- Szeroka strefa osadzania dla drobnych cząstek
- Piasek zgodny ze specyfikacją z nadawy do 10 mm
- Płucze, klasyfikuje i odwadnia w jednej maszynie

Jeden lub dwa ślimaki

- Wersje z jednym (S) i z dwoma (T) ślimakami
- Ślimaki o średnicy od 915 do 1 676 mm
- Dwa ślimaki podwajają wydajność przy tej samej długości
- Zapotrzebowanie na wodę podane dla każdego modelu

Niskie koszty utrzymania

- Przekładnie w wykonaniu ciężkim, poza wodą
- Ślimaki obracające się z prędkością od 5 do 21 obr./min
- Regulacja ilości wody i prędkości
- Dobierana razem z otaczającymi ją przesiewaczami i pompami jako jedna linia piaskowa

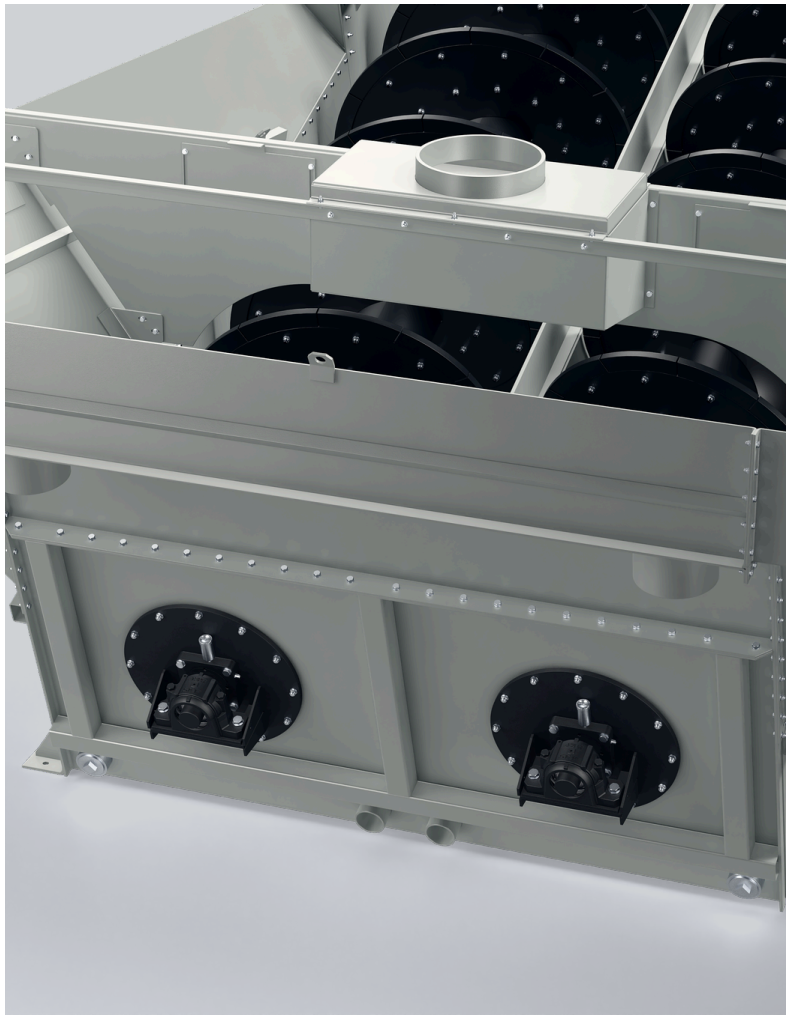

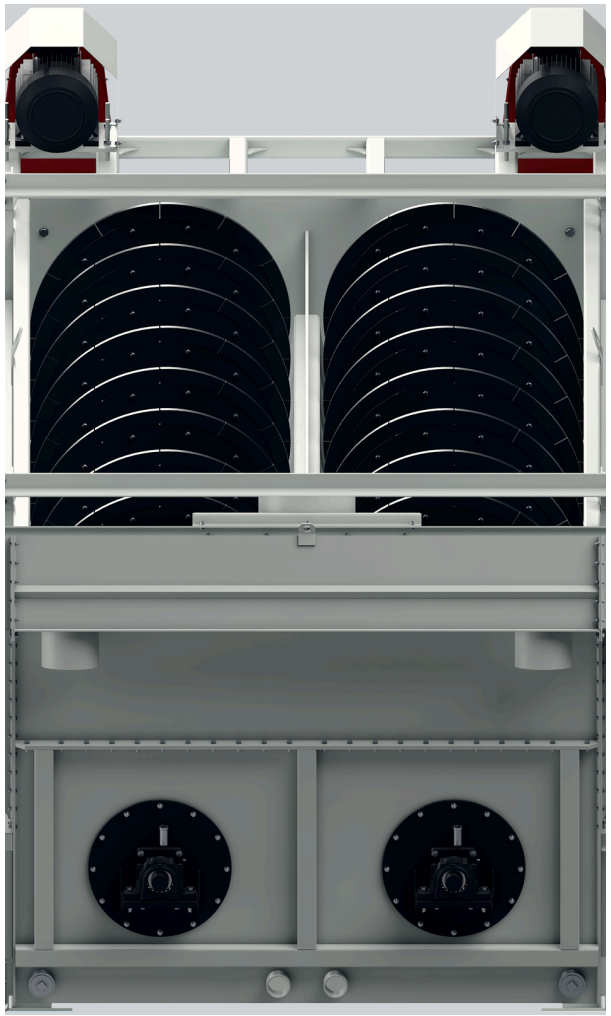



DANE TECHNICZNE

PŁUCZKI ŚLIMAKOWE - SERIA GFW

MODEL	ŚLIMAK Ø × DŁUGOŚĆ in	WIELKOŚĆ NADAWY in	MAKS. WYDAJNOŚĆ stph	SZAC. ZUŻYCIE WODY gpm	WYMAGANA MOC hp	PRĘDKOŚĆ rpm
GFW3625S	36.0x300.0	0.4	24 - 99	720	15	10 - 21
GFW4432S	44.1x381.9	0.4	39 - 176	1,722	25	8 - 17
GFW5434S	53.9x394.1	0.4	66 - 276	2,092	40	7 - 14
GFW6636S	66.0x420.1	0.4	99 - 397	2,593	60	5 - 11
GFW3625T	36.0x300.0	0.4	50 - 198	1,251	2 x 15	10 - 21
GFW4432T	44.1x381.9	0.4	77 - 347	2,796	2 x 25	8 - 17
GFW5434T	53.9x394.1	0.4	138 - 546	3,700	2 x 40	7 - 14
GFW6636T	66.0x420.1	0.4	198 - 799	4,372	2 x 60	5 - 11

Wartości są nominalne i zależą od nadawy, uziarnienia i wilgotności. Jednostki imperialne przeliczone z oryginałów metrycznych; wydanie metryczne dostępne na życzenie.

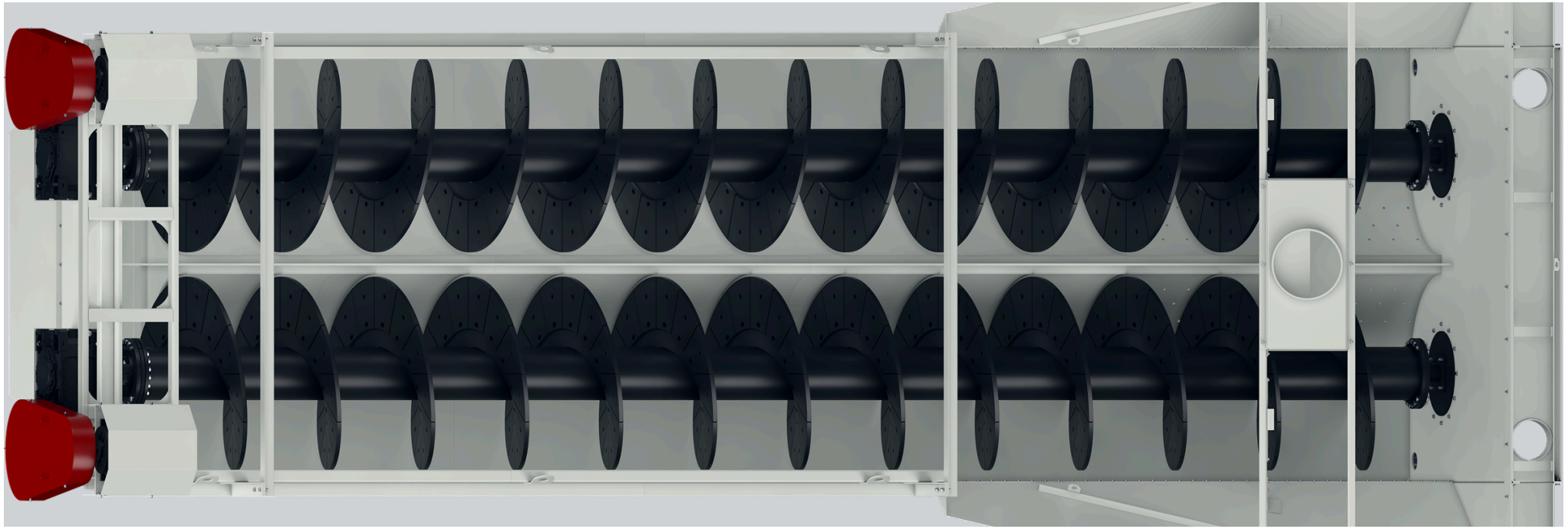

WYBIERZ MODEL

JEDNA SERIA. CAŁY ZAKRES.

Osiem modeli w dwóch wersjach: maszyny z jednym ślimakiem (S) i z dwoma ślimakami (T), w czterech wielkościach ślimaka. Każdy pasek biegnie od najmniejszej do największej wydajności modelu.

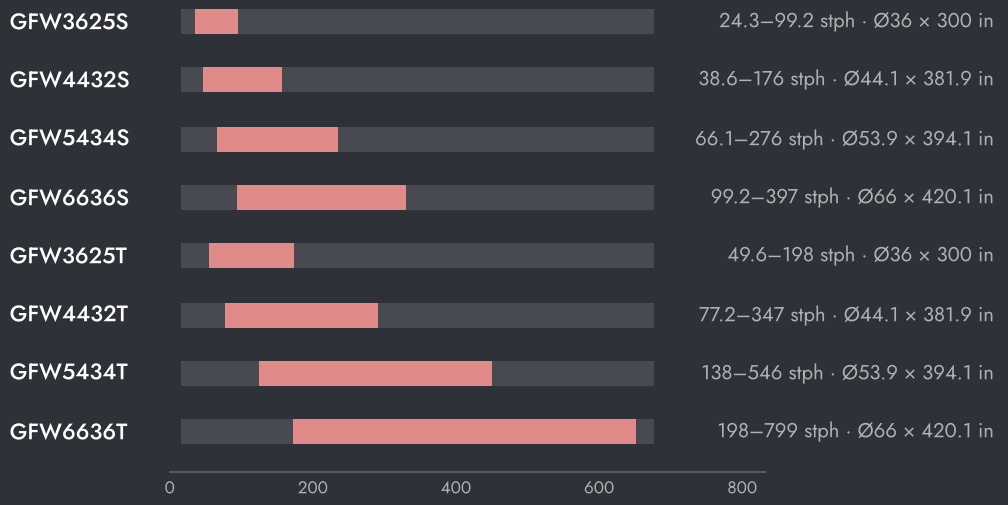

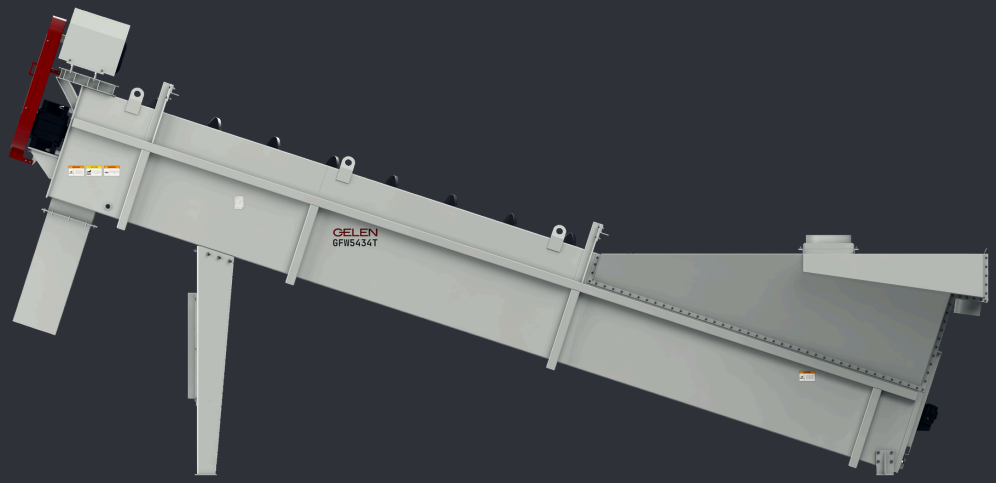

USTAWIENIA MASZYNY

- Podawaj równomierną pulpę. Skoki ilości materiału lub wody przesuwają punkt podziału i pozwalają piaskowi uciekać przez próg przelewowy.
- Sprawdzaj, czy w przelewie nie ma piasku. Jeśli dobry piasek odpływa z wodą, w pierwszej kolejności zmniejsz ilość wody lub tempo podawania.
- Zapewnij ilość wody wymaganą dla modelu; przy zbyt małej części drobne zostają w piasku.
- Regularnie kontroluj zwoje ślimaka. Zużyte krawędzie zwojów obniżają zarówno wydajność, jak i skuteczność odwadniania.

JAK WYBRAĆ

01 Zacznij od piasku: tonaż, uziarnienie, zawartość części drobnych i potrzebny produkt.

02 Dobierz wielkość ślimaka do tonażu, a dwa ślimaki tam, gdzie w zakładzie brakuje miejsca na dłuższą maszynę.

03 Inżynierowie GELEN dobierają płuczkę i jej obieg wody razem, pod Twój zakład.



W INSTALACJI

TAM, GDZIE PRACUJE.

GFW pracuje pod przesiewaczem mokrym lub za kruszarką VSI. Przejmuje frakcję piaskową wraz z wodą, odprowadza muł, glinę i cząstki bardzo drobne przez próg przelewowy i oddaje płukany, odwodniony piasek spełniający wymagania dla betonu i asfaltu.

TYPOWY SCHEMAT INSTALACJI

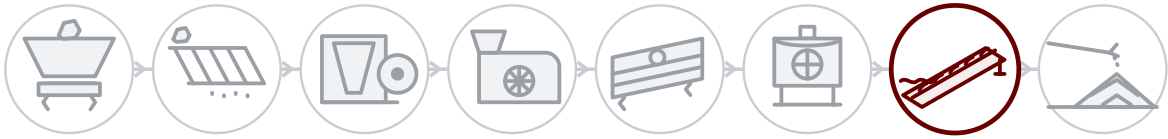

01 Urobek i podawanie
02 Wstępne odsiewanie
03 Kruszenie wstępne
04 Kruszenie wtórne
05 Przesiewanie
06 Kruszenie końcowe i piasek
07 Płukanie
08 Składowanie i załadunek

ZA KAŻDĄ MASZYNĄ

Serwis w terenie

Montaż, uruchomienie i przeglądy prowadzone przez inżynierów GELEN, na obiekcie wszędzie tam, gdzie sprzedajemy.

Części wg numeru seryjnego

Każda maszyna ma numer seryjny i kod QR na tabliczce. Po zeskanowaniu otwiera się lista części, instrukcje i historia serwisowa — a zamówienie części dzieli jedno dotknięcie.

Wsparcie zdalne

Dane produkcyjne, alarmy i analiza osiągów z każdej podłączonej instalacji, ze wsparciem zakładu.

KONTAKT

POROZMAWIAJ Z ZAKŁADEM.

ASO 1. OSB, Oğuz Cd. No: 31
06930 Sincan, Ankara, Türkiye

TELEFON	+90 312 267 06 20
E-MAIL	gelenmakina@gelenmakina.com
STRONA	gelenmakina.com

Pełne dane techniczne, rysunki i wszystkie pozostałe maszyny GELEN znajdują się w Katalogu Produktów.

ZESKANUJ, ABY OTWORZYĆ STRONĘ PRODUKTU, KATALOG I FORMULARZ ZAPYTANIA.

