GELEN

BROCHURE PRODUIT



SÉRIE GFW

LAVEURS DE MATÉRIAUX FINS

UN SABLE CONFORME, MÊME À PARTIR DE L'ALIMENTATION LA PLUS FINE.

SÉRIE GFW

LES FINES PARTENT PAR LE DÉVERSOIR. LE SABLE RESTE.

Les laveurs de matériaux fins GFW nettoient et égouttent les sables les plus fins. La pulpe alimente un large bassin, à l'extrémité basse d'une cuve inclinée ; limons, argiles et ultra-fines partent avec l'eau par le déversoir, tandis que les vis remontent le sable déposé le long de la pente, l'égouttent et le déchargent en haut. Huit modèles, alimentation jusqu'à 10 mm, à simple (S) et à double (T) vis.

8
MODÈLES DANS LA SÉRIE

725 t/h
PRODUCTION MAX.

1,676 mm
Ø DE VIS MAX.

90 kW
PUISSANCE INSTALLÉE MAX.



APPLICATIONS

- SABLE À BÉTON ET À ENROBÉS
- SABLE MANUFACTURÉ
- SABLE NATUREL FIN
- SABLES INDUSTRIELS
- RÉCUPÉRATION DES FINES

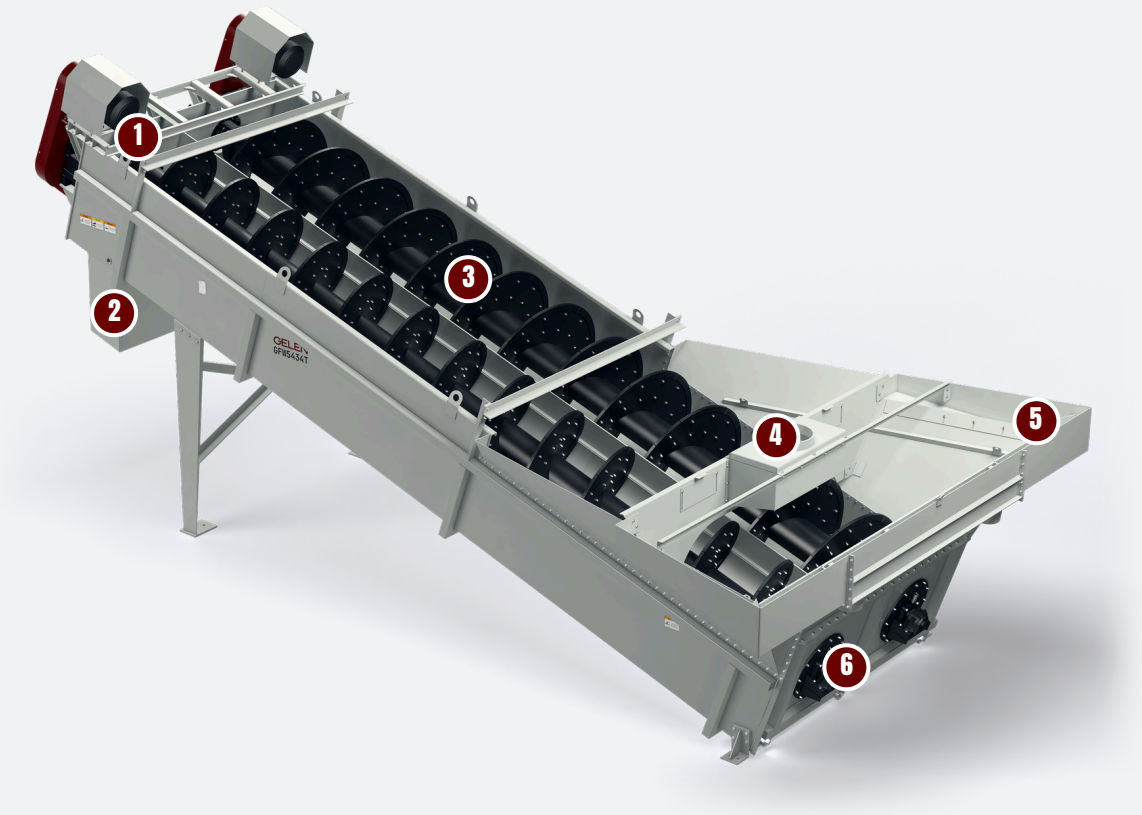

CONCEPTION

ANATOMIE D'UN GFW.

Une cuve, une pente et des vis lentes : le bassin lave, le déversoir emporte les fines, la montée égoutte. Ici : un GFW5434T à double vis.

1 Entraînements par réducteur

Un réducteur robuste et un moteur par vis, sous carter à l'extrémité haute, hors de l'eau.

2 Décharge du sable

Le sable lavé et égoutté tombe de la goulotte à l'extrémité haute, prêt pour le convoyeur de mise en stock.

3 Double vis

Deux vis tournent côte à côte et remontent le sable déposé le long de la cuve. Les modèles à simple vis (S) n'en ont qu'une.

4 Caisson d'alimentation

La pulpe entre dans le bassin par le caisson d'alimentation, qui la répartit sur la largeur de la cuve.

5 Déversoir de surverse

L'eau, les limons, les argiles et les ultra-fines partent par le déversoir. Volume d'eau, débit d'alimentation et vitesse des vis fixent la coupure.

6 Paliers inférieurs

Les extrémités basses des vis tournent dans des paliers boulonnés à la cuve, côté bassin.

Pour les sables les plus fins

- Élimine limons, argiles et contaminants ultra-fins
- Un large bassin où les particules fines se déposent
- Un sable conforme aux spécifications, pour une alimentation jusqu'à 10 mm
- Lave, classe et égoutte en une seule machine

Simple ou double vis

- Versions à simple (S) et à double (T) vis
- Vis de 915 à 1 676 mm de diamètre
- La double vis double la production sur la même longueur
- Besoin en eau indiqué pour chaque modèle

Peu d'entretien

- Réducteurs robustes, hors de l'eau
- Vis tournant à 5 à 21 tr/min
- Commandes réglables pour l'eau et la vitesse
- Dimensionné avec les cribles et pompes qui l'entourent, comme une seule ligne de sable

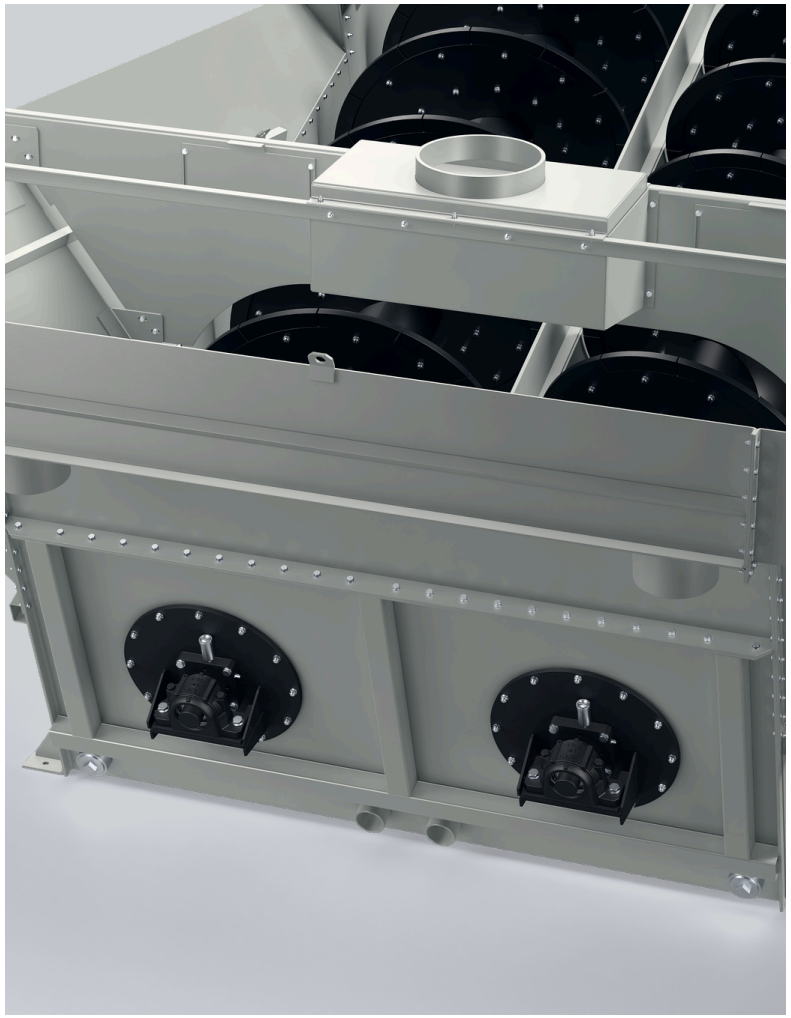

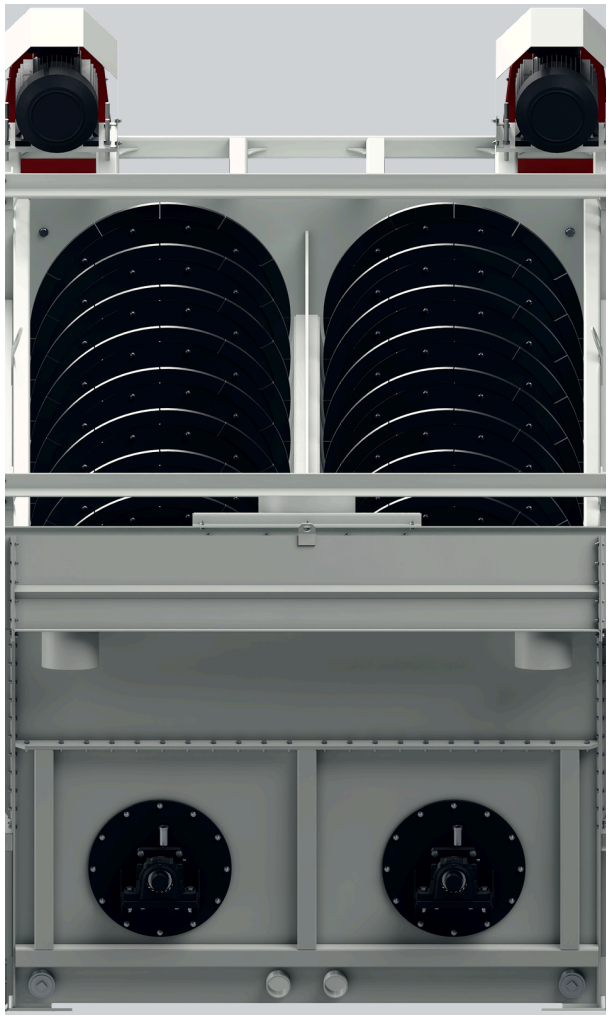



CARACTÉRISTIQUES

LAVEURS DE MATÉRIAUX FINS - SÉRIE GFW

MODÈLE	Ø VIS x LONGUEUR mm	TAILLE ALIMENTATION mm	CAPACITÉ MAX. mtph	EAU ESTIMÉE REQUISE cu.m/h	PUISSANCE REQUISE kW	VITESSE rpm
GFW3625S	915x7620	10	22 - 90	163.5	11	10 - 21
GFW4432S	1120x9700	10	35 - 160	391	18.5	8 - 17
GFW5434S	1370x10010	10	60 - 250	475.1	30	7 - 14
GFW6636S	1676x10670	10	90 - 360	589	45	5 - 11
GFW3625T	915x7620	10	45 - 180	284.1	2 x 11	10 - 21
GFW4432T	1120x9700	10	70 - 315	635	2 x 18.5	8 - 17
GFW5434T	1370x10010	10	125 - 495	840.3	2 x 30	7 - 14
GFW6636T	1676x10670	10	180 - 725	993.1	2 x 45	5 - 11

Valeurs nominales, variables selon le matériau d'alimentation, la granulométrie et l'humidité. Unités métriques ; une édition impériale de cette brochure est disponible sur demande.

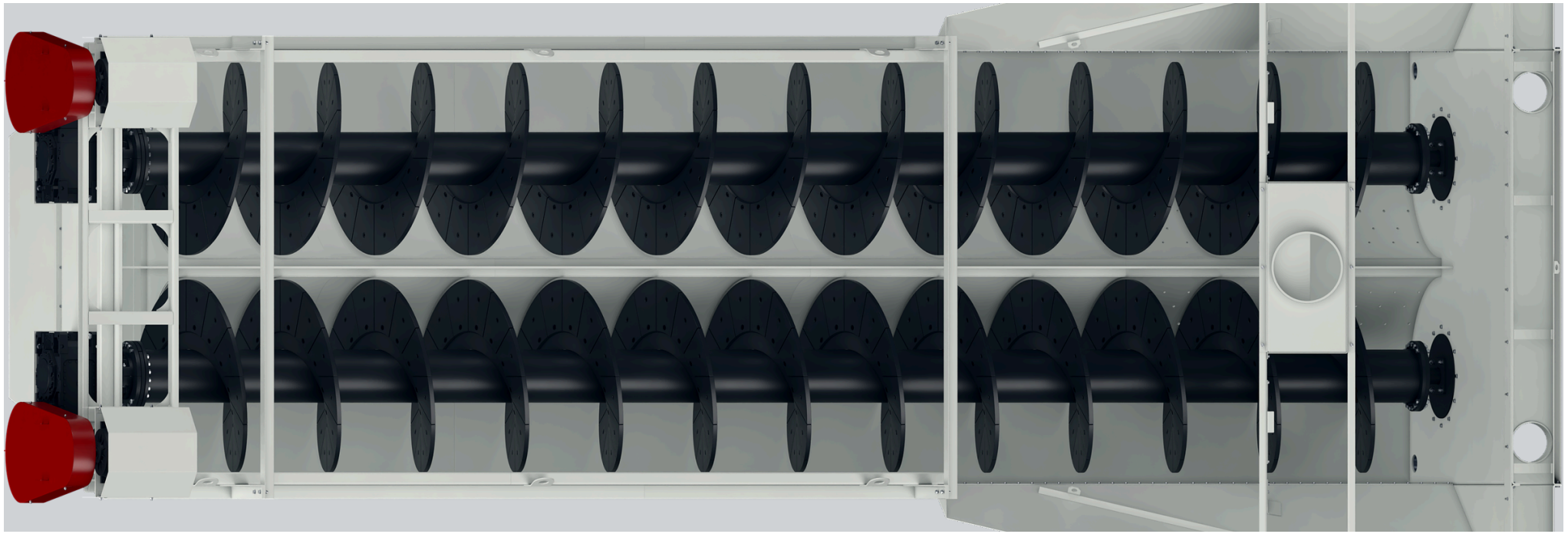

CHOISIR SON MODÈLE

UNE SÉRIE. TOUTE LA GAMME.

Huit modèles en deux versions : machines à simple vis (S) et à double vis (T), sur quatre tailles de vis. Chaque barre va de la production la plus basse d'un modèle à la plus haute.

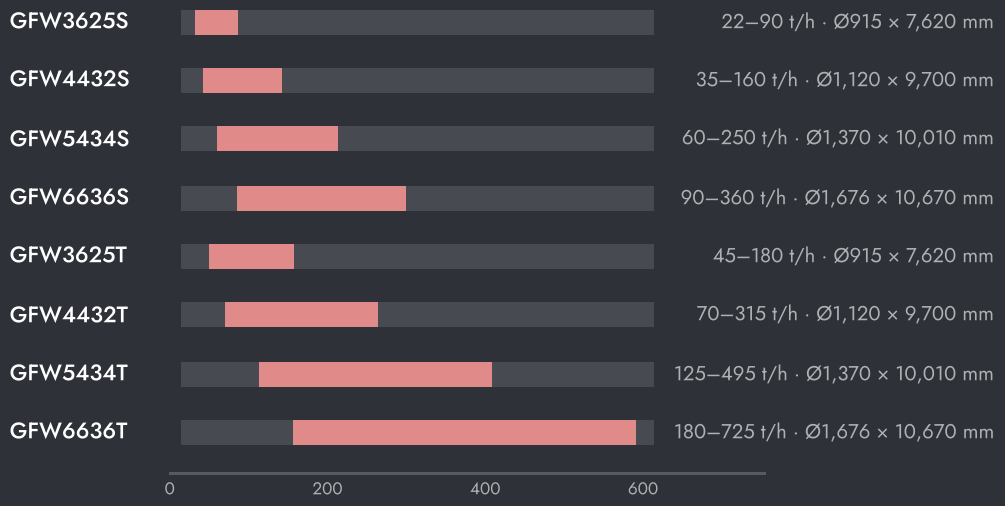

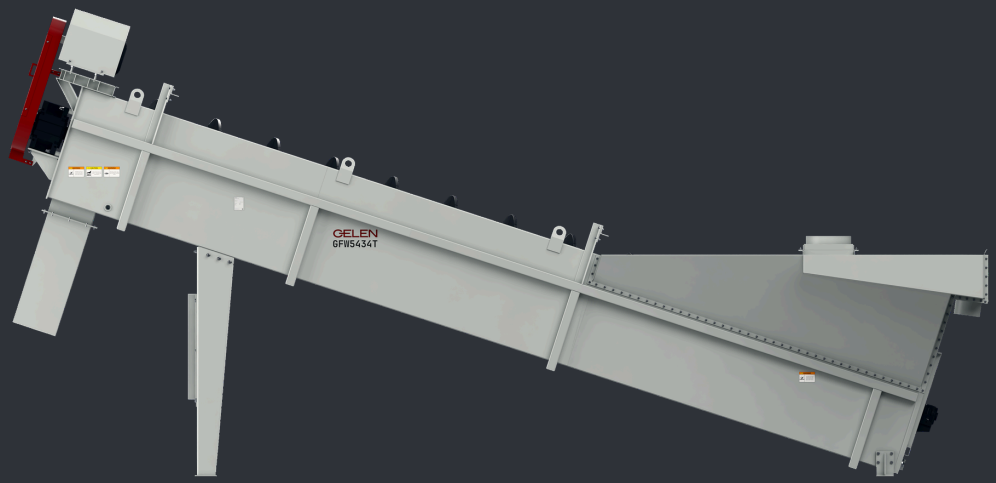

RÉGLAGE DE LA MACHINE

- Alimentez une pulpe régulière. Les à-coups de solides ou d'eau déplacent le point de coupure et laissent le sable s'échapper par le déversoir.
- Vérifiez la présence de sable dans la surverse. Si du bon sable part avec l'eau, réduisez d'abord le volume d'eau ou le débit d'alimentation.
- Fournissez l'eau dont chaque modèle a besoin ; trop peu d'eau laisse des fines dans le sable.
- Inspectez régulièrement les spires. Des bords de spires usés réduisent à la fois la capacité et l'égouttage.

COMMENT CHOISIR

01 Partez du sable : tonnage, granulométrie, teneur en fines et produit visé.

02 Choisissez la taille de vis selon le tonnage, et la double vis là où l'installation n'a pas la place d'une machine plus longue.

03 Les ingénieurs GELEN dimensionnent ensemble le laveur et son circuit d'eau, pour votre installation.



SUR L'INSTALLATION

LÀ OÙ ELLE TRAVAILLE.

Un GFW se place sous un crible de lavage ou après un concasseur VSI. Il reçoit la fraction sableuse avec son eau, évacue limons, argiles et ultra-fines par le déversoir et livre un sable lavé et égoutté, prêt pour les spécifications du béton et des enrobés.

SCHÉMA D'INSTALLATION TYPE

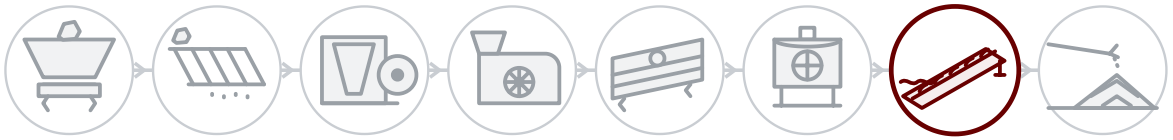

DERRIÈRE CHAQUE MACHINE

Service sur site

Installation, mise en service et inspection par les ingénieurs GELEN, sur site partout où nous vendons.

Pièces par numéro de série

Chaque machine porte un numéro de série et un QR sur sa plaque. Scannez-le : la nomenclature, les manuels et l'historique d'entretien s'ouvrent — et la commande de pièces est à portée de doigt.

Assistance à distance

Données de production, alarmes et analyses de performance de chaque installation connectée, avec le soutien de l'usine.

CONTACT

PARLEZ À L'USINE.

ASO 1. OSB, Oğuz Cd. No: 31
06930 Sincan, Ankara, Türkiye

TÉLÉPHONE	+90 312 267 06 20
E-MAIL	gelenmakina@gelenmakina.com
WEB	gelenmakina.com

Les caractéristiques complètes, les plans et toutes les autres machines GELEN figurent dans le Catalogue Produits.

SCANNEZ POUR LA PAGE PRODUIT, LE CATALOGUE ET LE FORMULAIRE DE DEMANDE.

