GELEN

BROCHURE PRODUIT



SÉRIE GHC

CONCASSEURS À CÔNE

RÉGLAGE HYDRAULIQUE. CONCASSAGE ROCHE CONTRE ROCHE.

SÉRIE GHC

UN PRODUIT CUBIQUE, RÉGLÉ DEPUIS LE PUPITRE.

Les concasseurs à cône GHC assurent les étages secondaire et tertiaire d'une installation. Un excentrique fait girer le manteau dans un concave fixe, et la roche est comprimée entre les deux jusqu'à sortir au réglage côté fermé. Le réglage hydraulique lève ou abaisse la tête pour régler le produit, et la soulève pour dégager la chambre. Quatre modèles, de 90 à 315 kW, pour installations fixes et mobiles.

4
MODÈLES DANS LA SÉRIE

11.8 in
TAILLE MAX. D'ALIMENTATION

661 stph
PRODUCTION MAX.

422 hp
PUISSANCE INSTALLÉE MAX.

APPLICATIONS

- CONCASSAGE SECONDAIRE
- CONCASSAGE TERTIAIRE
- ROCHES DURES ET ABRASIVES
- GRANULATS BÉTON ET ENROBÉS
- INSTALLATIONS MOBILES



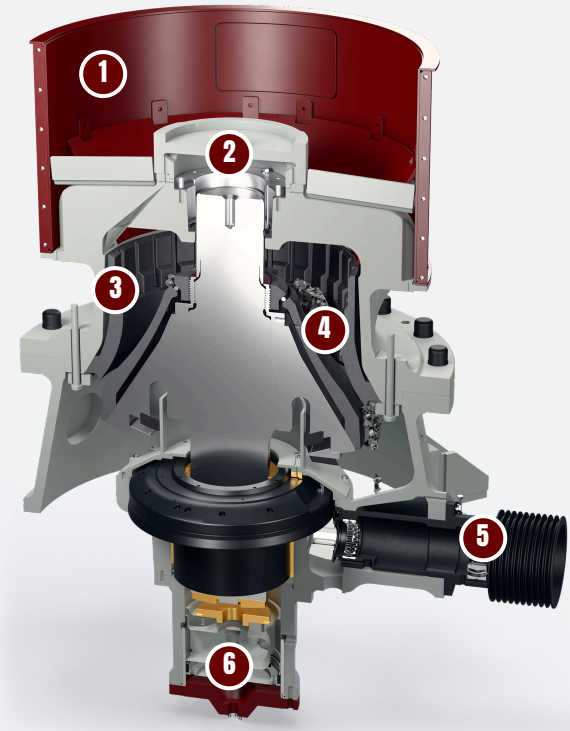

CONCEPTION

ANATOMIE D'UN GHC.

Un manteau giratoire, un concave fixe et un vérin hydraulique sous l'arbre principal : l'écart entre les blindages s'ouvre et se referme une fois par tour, sur toute la circonférence. En coupe : un GHC45.

1 Trémie d'alimentation

L'alimentation tombe par la trémie, passe le croisillon et entre dans la chambre annulaire entre le concave et le manteau.

2 Croisillon et bague

Le croisillon enjambe la virole supérieure et porte le haut de l'arbre principal dans sa bague.

3 Concave et manteau au manganèse

Les seules pièces d'usure. Des chambres fine, moyenne et extra-grossière s'adaptent à l'alimentation.

4 Compression roche contre roche

Le manteau giratoire balaie l'intérieur du concave fixe. La roche est comprimée quand l'écart se referme et descend jusqu'à sortir au réglage côté fermé.

5 Arbre de renvoi et couple conique

La poulie à courroies trapézoïdales entraîne l'arbre du pignon ; le pignon entraîne la couronne de l'excentrique, qui fait girer l'arbre principal.

6 Réglage hydraulique

Le vérin sous l'arbre principal lève ou abaisse la tête pour fixer le réglage côté fermé, et la soulève pour dégager la chambre.

Réglé par l'hydraulique

- Réglage côté fermé ajusté hydrauliquement, sans cales
- La tête se soulève pour dégager une chambre bourrée
- Réglage corrigé au fil de l'usure des blindages
- Des empilements de rondelles élastiques laissent passer les incassables

La bonne chambre

- Concaves fin, moyen et extra-grossier (F, M, EC)
- Étages secondaire et tertiaire sur un même bâti
- Alimentation jusqu'à 300 mm, réglages de 6 à 50 mm
- Blindages au manganèse, seules pièces d'usure

Intégré à l'installation

- Pour installations fixes et mobiles
- Entraînement par courroies trapézoïdales depuis un seul moteur
- Dimensionné avec les cribles et convoyeurs qui l'entourent, comme un seul circuit
- Quatre tailles, de 25 à 600 t/h

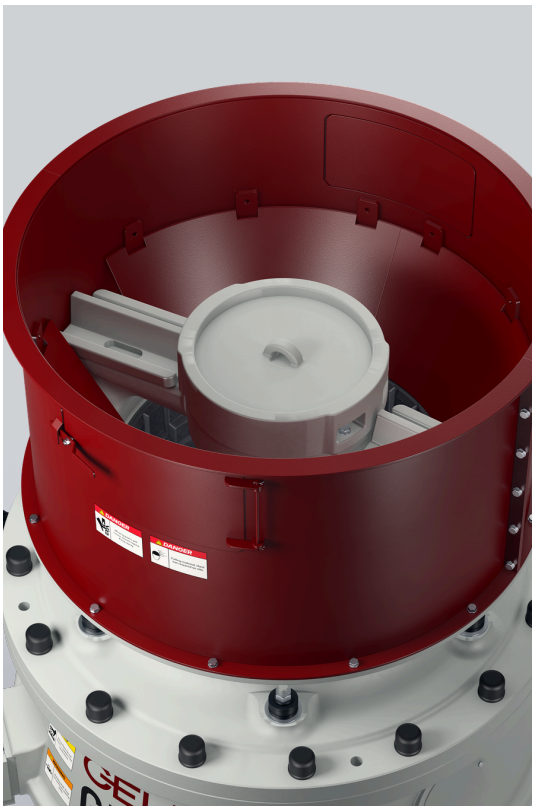

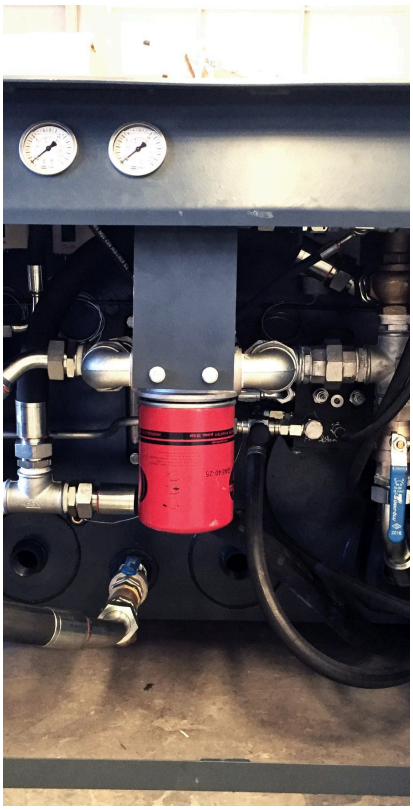

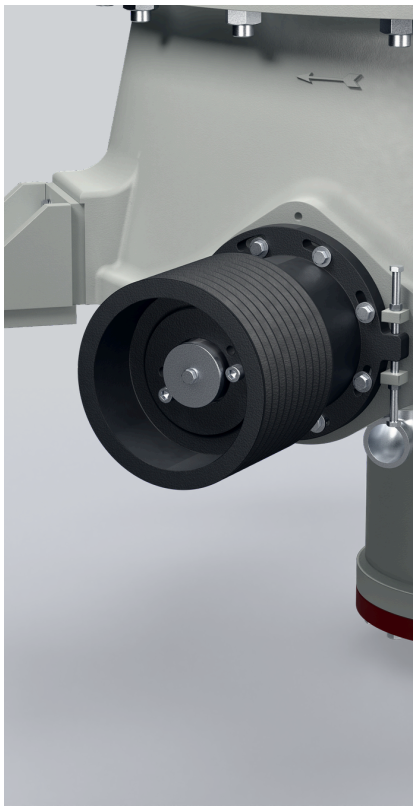

CARACTÉRISTIQUES

CONCASSEURS À CÔNE - SÉRIE GHC

MODÈLE	PUISSANCE MOTEUR hp	CAPACITÉ stph	RÉGLAGE CÔTÉ FERMÉ in	TAILLE MAX. D'ALIMENTATION in	AMPLITUDE in	TYPES DE CONCAVE
CONCASSEURS À CÔNE SÉRIE GHC						
GHC28	121	28-132	0.2 - 1.3	1.4 - 5.1	0.5 - 1.0	F, M, EC
GHC37	177	50-198	0.7 - 1.5	1.8 - 7.5	0.6 - 1.4	F, M, EC
GHC45	268	88-386	0.4 - 1.8	2.0 - 8.7	0.6 - 1.7	F, M, EC
GHC56	422	176-661	0.6 - 2.0	2.6 - 11.8	0.7 - 2.0	F, M, EC

Valeurs nominales, variables selon le matériau d'alimentation, la granulométrie et l'humidité. Unités impériales converties depuis les originaux métriques ; une édition métrique de cette brochure est disponible sur demande.

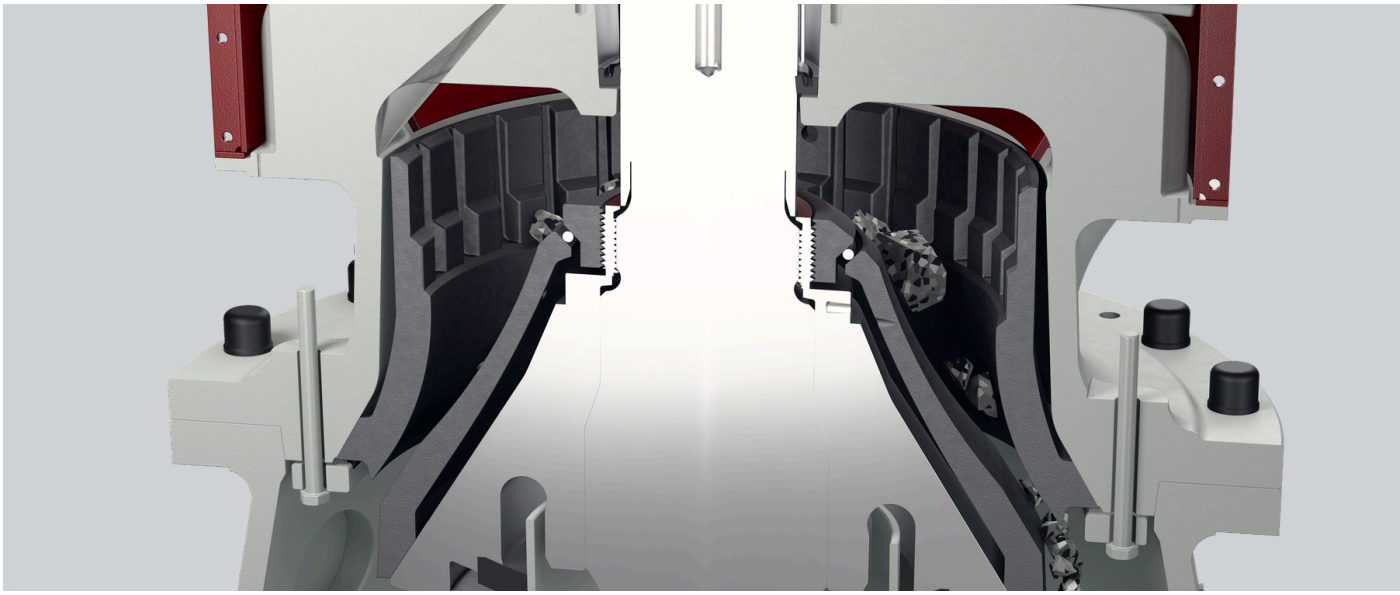

CHOISIR SON MODÈLE

UNE SÉRIE. TOUTE LA GAMME.

Quatre modèles, du GHC28 au GHC56. Chaque barre va de la production la plus basse d'un modèle à la plus haute ; sa position dans cette plage dépend de la chambre, du réglage et de la roche.

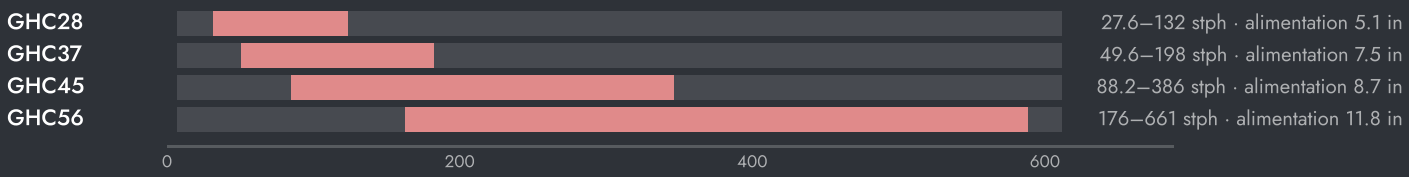



RÉGLAGE DE LA MACHINE

- Alimentez la chambre en charge. Une chambre pleine concasse roche contre roche et donne un produit plus cubique.
- Gardez une alimentation bien graduée et répartie sur toute la chambre ; une alimentation d'un seul côté use les blindages de façon inégale.
- Vérifiez le réglage à mesure que les blindages s'usent, et corrigez-le par l'hydraulique.
- Changez le concave et le manteau ensemble, avant qu'ils ne soient usés à travers.

COMMENT CHOISIR

01 Partez de la roche : tonnage, taille d'alimentation, dureté et produit visé.

02 Choisissez la chambre selon la taille d'alimentation, et le réglage selon le produit.

03 Les ingénieurs GELEN dimensionnent le cône avec les cribles en circuit fermé, pour votre installation.

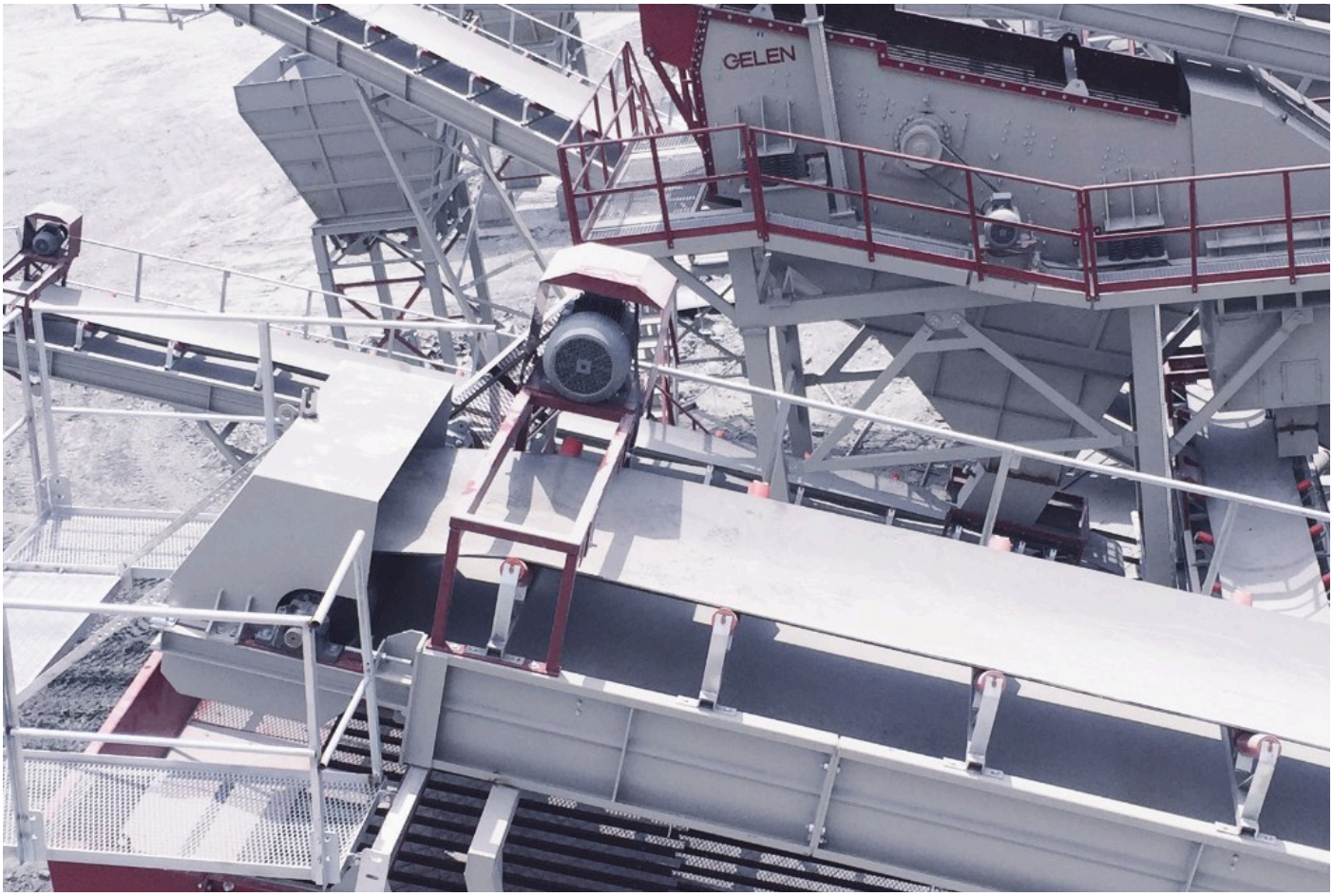

SUR L'INSTALLATION

LÀ OÙ ELLE TRAVAILLE.

Un GHC travaille après le concasseur primaire, en circuit fermé avec un crible : les refus du crible retournent au cône, si bien que chaque tonne sort à la taille que l'installation vend. À l'étage tertiaire, il produit les gravillons cubiques qu'exigent le béton et les enrobés.

SCHÉMA D'INSTALLATION TYPE

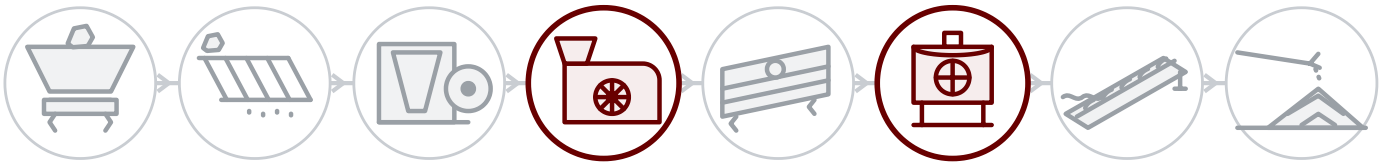

01 Abattage & alimentation
02 Scalpage
03 Concassage primaire
04 Concassage secondaire
05 Criblage
06 Tertiaire & sable
07 Lavage
08 Stockage & chargement

DERRIÈRE CHAQUE MACHINE

Service sur site

Installation, mise en service et inspection par les ingénieurs GELEN, sur site partout où nous vendons.

Pièces par numéro de série

Chaque machine porte un numéro de série et un QR sur sa plaque. Scannez-le : la nomenclature, les manuels et l'historique d'entretien s'ouvrent — et la commande de pièces est à portée de doigt.

Assistance à distance

Données de production, alarmes et analyses de performance de chaque installation connectée, avec le soutien de l'usine.

CONTACT

PARLEZ À L'USINE.

ASO 1. OSB, Oğuz Cd. No: 31
06930 Sincan, Ankara, Türkiye

TÉLÉPHONE	+90 312 267 06 20
E-MAIL	gelenmakina@gelenmakina.com
WEB	gelenmakina.com

Les caractéristiques complètes, les plans et toutes les autres machines GELEN figurent dans le Catalogue Produits.

SCANNEZ POUR LA PAGE PRODUIT, LE CATALOGUE ET LE FORMULAIRE DE DEMANDE.

