GELEN

FOLLETO DE PRODUCTO



SERIE GHC

TRITURADORAS DE CONO

AJUSTE HIDRÁULICO. TRITURACIÓN ROCA CONTRA ROCA.

SERIE GHC

PRODUCTO CÚBICO, AJUSTADO DESDE EL PANEL.

Las trituradoras de cono GHC se encargan de las etapas secundaria y terciaria de una planta. Una excéntrica hace girar el manto dentro de un cóncavo fijo, y la roca se comprime entre ambos hasta salir por la abertura del lado cerrado. El ajuste hidráulico sube o baja la cabeza para fijar el producto, y la levanta para despejar la cámara. Cuatro modelos, de 90 a 315 kW, para plantas fijas y móviles.

4
MODELOS EN LA SERIE

11.8 in
ALIMENTACIÓN MÁX.

661 stph
PRODUCCIÓN MÁX.

422 hp
POTENCIA INSTALADA MÁX.

APLICACIONES

- TRITURACIÓN SECUNDARIA
- TRITURACIÓN TERCIARIA
- ROCA DURA Y ABRASIVA
- ÁRIDOS PARA HORMIGÓN Y ASFALTO
- PLANTAS MÓVILES



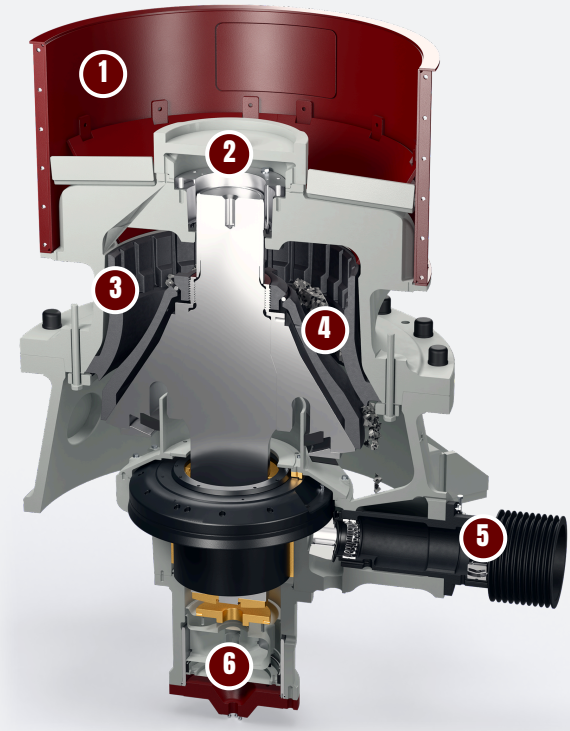

DISEÑO

ANATOMÍA DE UNA GHC.

Un manto que gira, un cóncavo fijo y un pistón hidráulico bajo el eje principal: la separación entre los revestimientos se abre y se cierra una vez por vuelta, en todo el perímetro. En corte: una GHC45.

1 Tolva de alimentación

La alimentación cae por la tolva y pasa junto a la araña hacia la cámara anular entre el cóncavo y el manto.

2 Araña y casquillo

La araña cruza la carcasa superior y sostiene el extremo superior del eje principal en su casquillo.

3 Cóncavo y manto al manganeso

Las únicas piezas que se desgastan. Las cámaras fina, media y extragruesa se adaptan a la alimentación.

4 Compresión roca contra roca

El manto gira dentro del cóncavo fijo. La roca se comprime al cerrarse la separación y desciende hasta salir por la abertura del lado cerrado.

5 Contraeje y engranaje cónico

La polea de correas trapeciales hace girar el eje del piñón; el piñón acciona la corona de la excéntrica, que hace girar el eje principal.

6 Ajuste hidráulico

El pistón bajo el eje principal sube o baja la cabeza para fijar la abertura del lado cerrado, y la levanta para despejar la cámara.

Ajuste hidráulico

- Abertura del lado cerrado regulada hidráulicamente, sin suplementos
- La cabeza se levanta para despejar una cámara atascada
- Ajuste corregido a medida que se desgastan los revestimientos
- Paquetes de resortes de disco que dejan pasar el material no triturable

La cámara adecuada

- Cóncavos fino, medio y extragrueso (F, M, EC)
- Trabajo secundario y terciario sobre el mismo bastidor
- Alimentación hasta 300 mm, aberturas de 6 a 50 mm
- Revestimientos de manganeso, las únicas piezas de desgaste

Integrada en la planta

- Para instalaciones fijas y móviles
- Accionamiento por correas trapeciales con un solo motor
- Dimensionada con las cribas y transportadores de su entorno, como un solo circuito
- Cuatro tamaños, de 25 a 600 t/h

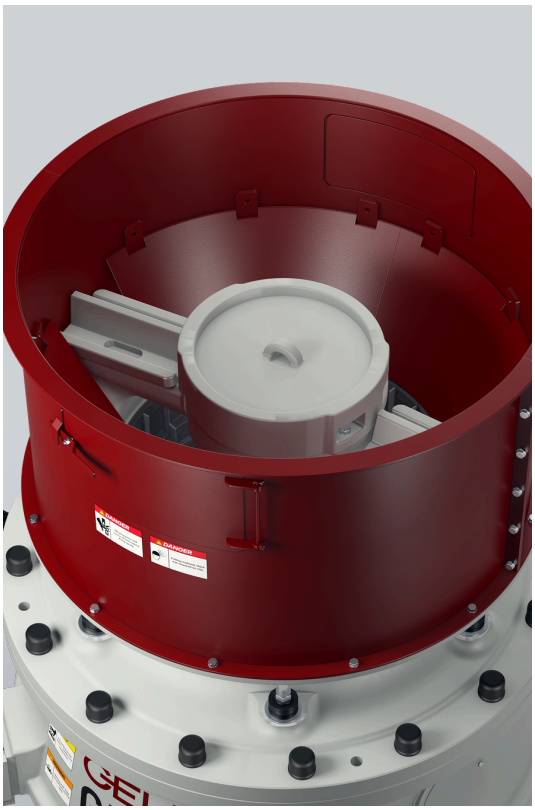

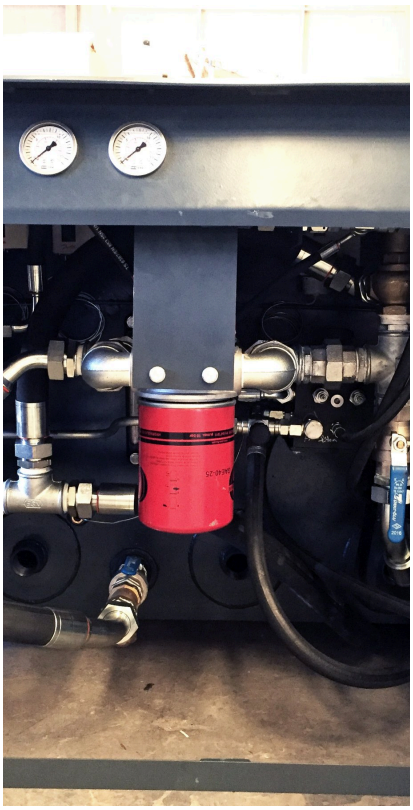

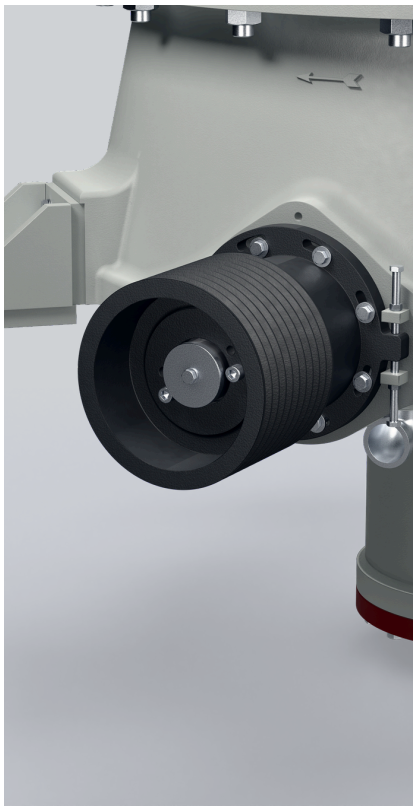

ESPECIFICACIONES

TRITURADORAS DE CONO - SERIE GHC

MODELO	MOTOR hp	CAPACIDAD stph	ABERTURA CSS in	ALIMENTACIÓN MÁX. in	RANGO DE CARRERA in	TIPOS DE CÓNCAVO
TRITURADORAS DE CONO SERIE GHC						
GHC28	121	28-132	0.2 - 1.3	1.4 - 5.1	0.5 - 1.0	F, M, EC
GHC37	177	50-198	0.7 - 1.5	1.8 - 7.5	0.6 - 1.4	F, M, EC
GHC45	268	88-386	0.4 - 1.8	2.0 - 8.7	0.6 - 1.7	F, M, EC
GHC56	422	176-661	0.6 - 2.0	2.6 - 11.8	0.7 - 2.0	F, M, EC

Los valores son nominales y dependen del material de alimentación, la granulometría y la humedad. Unidades imperiales convertidas de los originales métricos; existe una edición métrica de este folleto a petición.

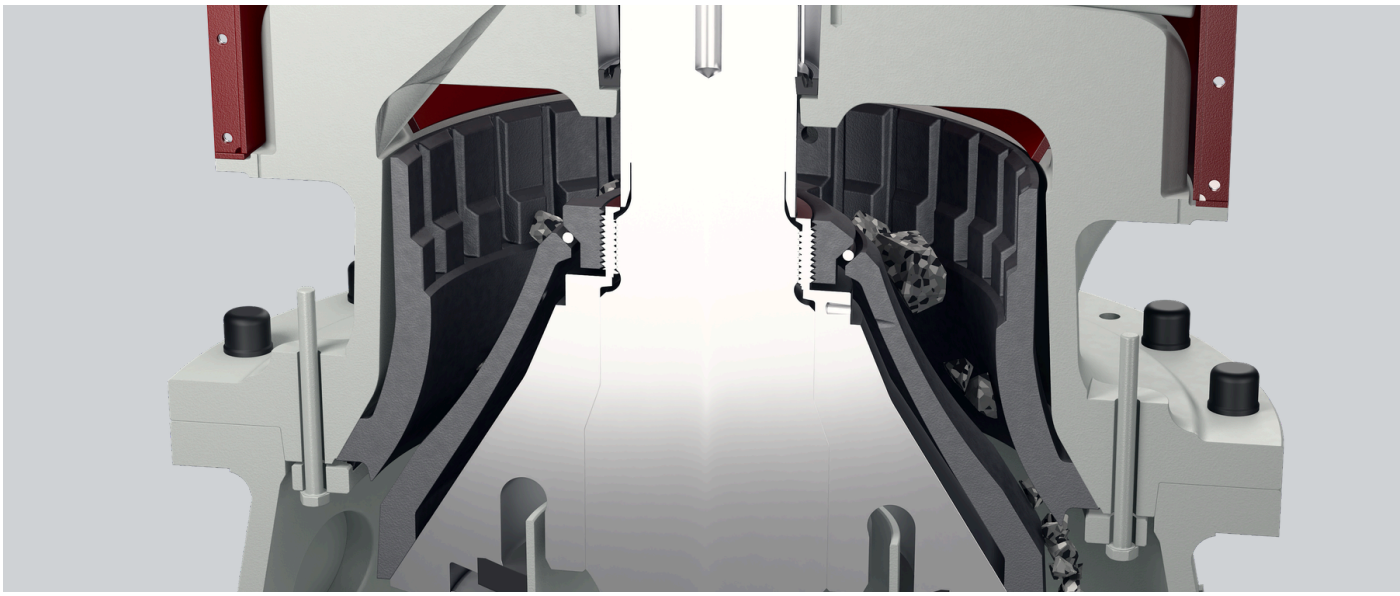

ELIJA SU MODELO

UNA SERIE. TODA LA GAMA.

Cuatro modelos, de la GHC28 a la GHC56. Cada barra va de la producción mínima de un modelo a la máxima; el punto de esa gama en que trabaja depende de la cámara, la abertura y la roca.

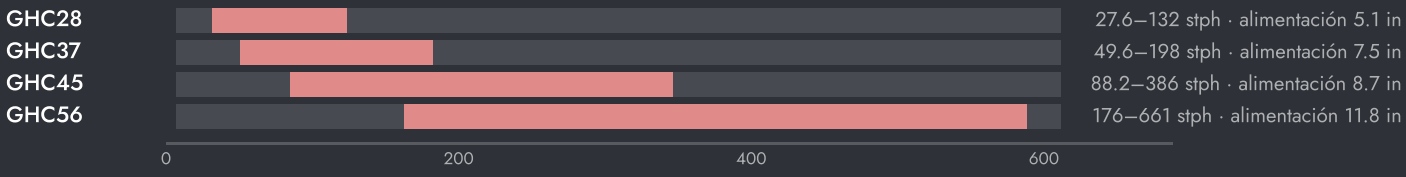



AJUSTE DE LA MÁQUINA

- Mantenga la cámara llena. Una cámara llena tritura roca contra roca y da un producto más cúbico.
- Alimente un material bien graduado y repartido por toda la cámara; la alimentación por un solo lado desgasta los revestimientos de forma desigual.
- Compruebe la abertura a medida que se desgastan los revestimientos y corríjala desde el sistema hidráulico.
- Cambie el cóncavo y el manto en pareja, antes de que se desgasten por completo.

CÓMO ELEGIR

01 Parta de la roca: tonelaje, tamaño de alimentación, dureza y el producto que necesita.

02 Elija la cámara según el tamaño de alimentación, y la abertura según el producto.

03 La ingeniería de GELEN dimensiona el cono con las cribas en circuito cerrado, para su planta.

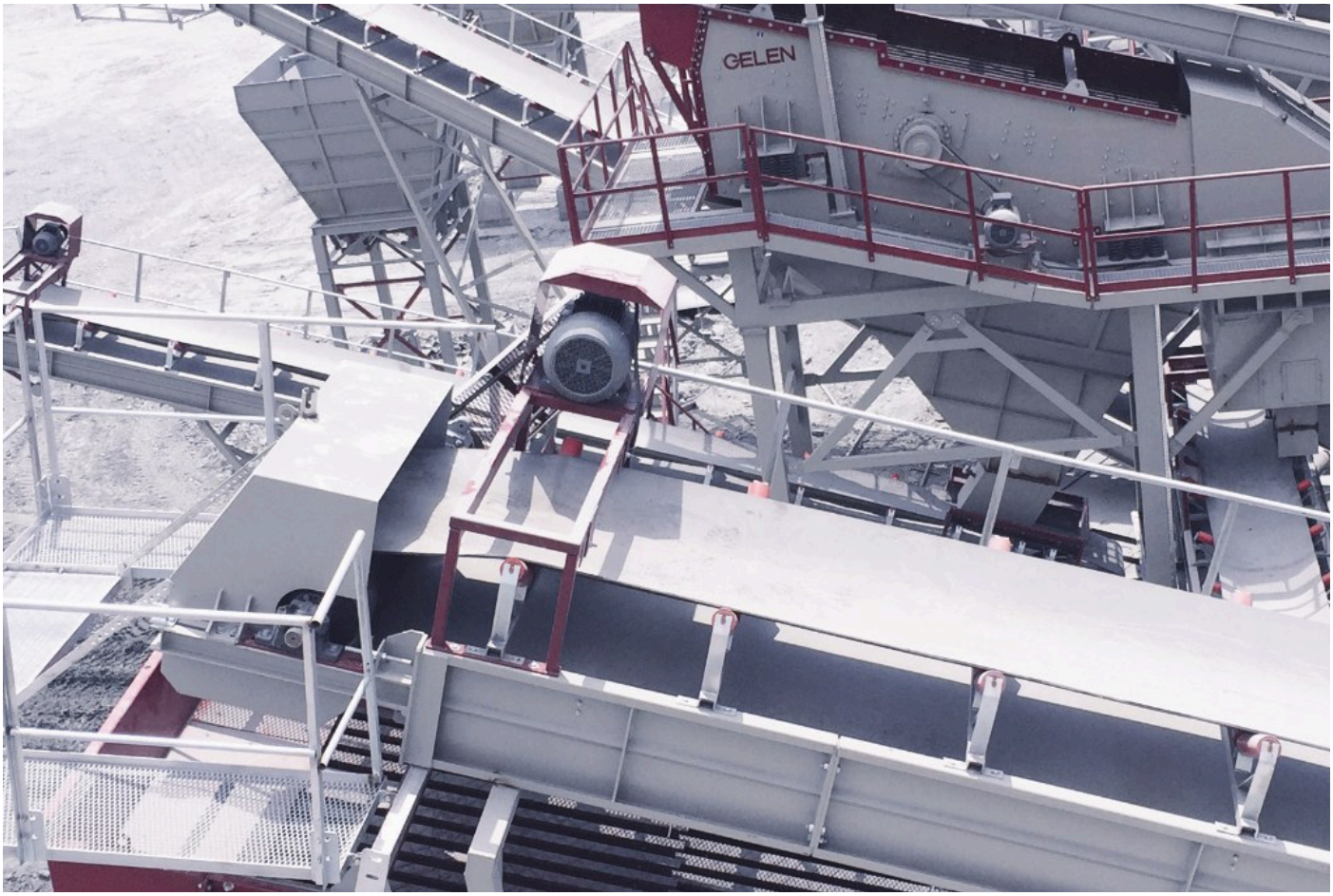

EN LA PLANTA

DONDE TRABAJA.

Una GHC trabaja después de la trituradora primaria, en circuito cerrado con una criba: el rechazo de la criba vuelve al cono, de modo que cada tonelada sale con el tamaño que vende la planta. En la etapa terciaria produce la gravilla cúbica que necesitan el hormigón y el asfalto.

FLUJO TÍPICO DE PLANTA

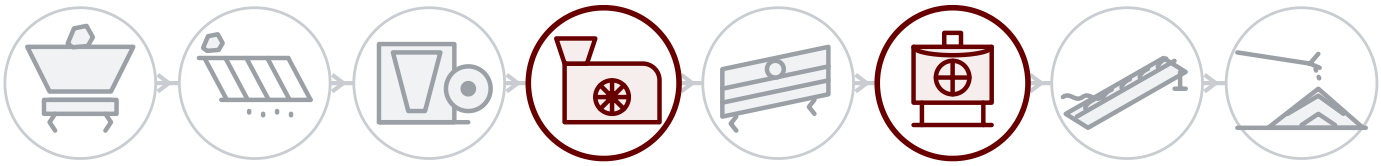

DETRÁS DE CADA MÁQUINA

Servicio de campo

Montaje, puesta en marcha e inspección por ingenieros de GELEN, en obra allí donde vendemos.

Repuestos por número de serie

Cada máquina lleva un número de serie y un QR en su placa. Escanéelo y se abren su lista de piezas, los manuales y el historial de servicio — y el pedido de repuestos queda a un toque.

Soporte remoto

Datos de producción, alarmas y análisis de rendimiento de cada planta conectada, con el respaldo de la fábrica.

CONTACTO

HABLE CON LA FÁBRICA.

ASO 1. OSB, Oğuz Cd. No: 31
06930 Sincan, Ankara, Türkiye

TELÉFONO	+90 312 267 06 20
CORREO	gelenmakina@gelenmakina.com
WEB	gelenmakina.com

Las especificaciones completas, los planos y el resto de máquinas GELEN están en el Catálogo de Productos.

ESCANEE PARA LA PÁGINA DE PRODUCTO, EL CATÁLOGO Y EL FORMULARIO DE CONSULTA.

