كتيّب المنتج

GELEN



سلسلة GHC

الكسّارات المخروطية

ضبط هيدروليكي. تكسير صخر على صخر.

منتج مكعّب، يُضبط من لوحة التحكم.

تتولّى كسّارات GHC المخروطية مرحلتي التكسير الثانوية والثالثية في المنشأة. يُدير عمودٌ لامركزي المخروطَ المتحرك داخل بطانة ثابتة، فيُعصر الصخر بينهما حتى يخرج عند ضبط الجانب المغلق. ويرفع الضبط الهيدروليكي الرأس أو يخفضه لتحديد حجم المنتج، ويرفعه لتفريغ الغرفة. أربعة موديلات بقدرة 90–315 kW، للمنشآت الثابتة والمتنقلة.

4
موديلات في السلسلة

11.8 in
أقصى حجم للتغذية

661 stph
أقصى إنتاجية

422 hp
أقصى قدرة مركّبة

التطبيقات

التكسير الثانوي | التكسير الثالثي | الصخور الصلبة والكاشطة | ركام الخرسانة والأسفلت | المنشآت المتنقلة



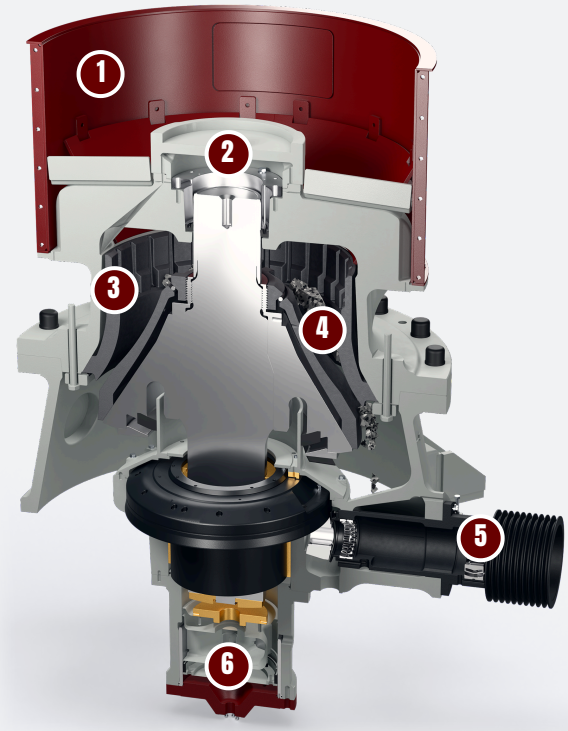

التصميم

بنية كسّارة GHC.

مخروط متحرك يدور دورانًا لامركزيًا، وبطانة ثابتة، ومكبس هيدروليكي تحت العمود الرئيسي: تنفتح الفجوة بين البطانتين وتنغلق مرة في كل دورة، على المحيط كله. في المقطع: GHC45.

1 قادوس التغذية
تسقط التغذية عبر القادوس ومرورًا بالذراع العنكبوتية إلى الغرفة الحلقية بين البطانة الثابتة والمخروط المتحرك.

2 الذراع العنكبوتية والجلبة
تمتد الذراع العنكبوتية فوق الغلاف العلوي، وتحمل الطرف العلوي للعمود الرئيسي في جلبتها.

3 بطانة ثابتة ومخروط متحرك من المنغنيز
القطع الوحيدة التي تتآكل. وتتوفر غرف ناعمة ومتوسطة وخشنة جدًا بحسب التغذية.

4 تكسير بالضغط صخرًا على صخر
يدور المخروط المتحرك داخل البطانة الثابتة. يُعصر الصخر كلما ضاقت الفجوة، وينزل تدريجيًا حتى يخرج عند ضبط الجانب المغلق.

5 العمود الوسيط والترس المخروطي
تُدير بكرة السيور على شكل V عمود الترس الصغير؛ ويُدير الترس الصغير الترس التاجي على الجلبة اللامركزية، فيدور العمود الرئيسي دورانًا لامركزيًا.

6 الضبط الهيدروليكي
يرفع المكبس الواقع تحت العمود الرئيسي الرأس أو يخفضه لتحديد ضبط الجانب المغلق، ويرفعه لتفريغ الغرفة.

ضبط هيدروليكي

- ضبط الجانب المغلق هيدروليكيًا، دون رقائق ضبط
- يرتفع الرأس لتفريغ الغرفة المسدودة
- تعويض تآكل البطانات بتصحيح الضبط أولًا بأول
- مجموعات نوابض قرصية تمرّر المعادن الدخيلة غير القابلة للتكسير

الغرفة المناسبة

- بطانات ناعمة ومتوسطة وخشنة جدًا (F وM وEC)
- مهام ثانوية وثالثية على الهيكل نفسه
- تغذية حتى 300 mm، وضبط 6–50 mm
- بطانات من المنغنيز، هي القطع الوحيدة التي تتآكل

جزء من المنشأة

- للتركيبات الثابتة والمتنقلة
- إدارة بسيور على شكل V من محرك واحد
- يُحدَّد مقاسها مع الغرابيل والنواقل المحيطة بها، كدائرة واحدة
- أربعة مقاسات، 25–600 t/h

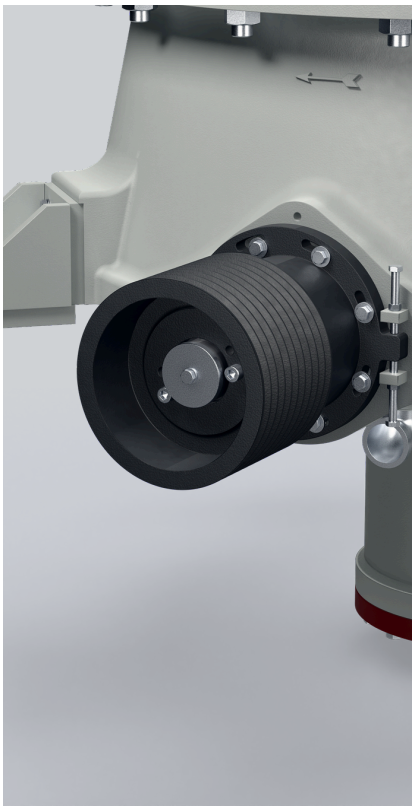

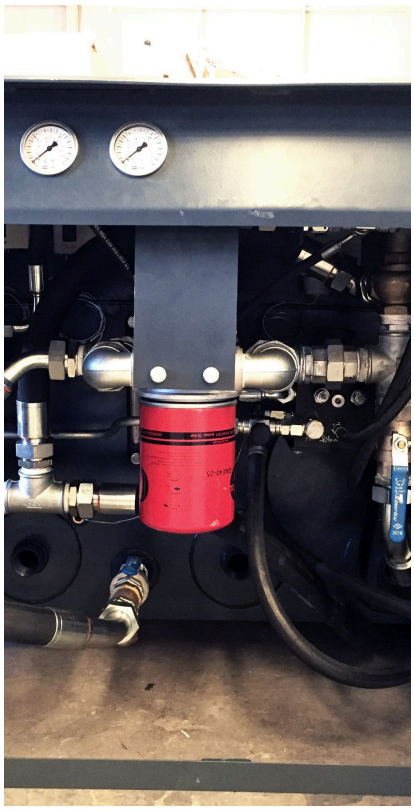

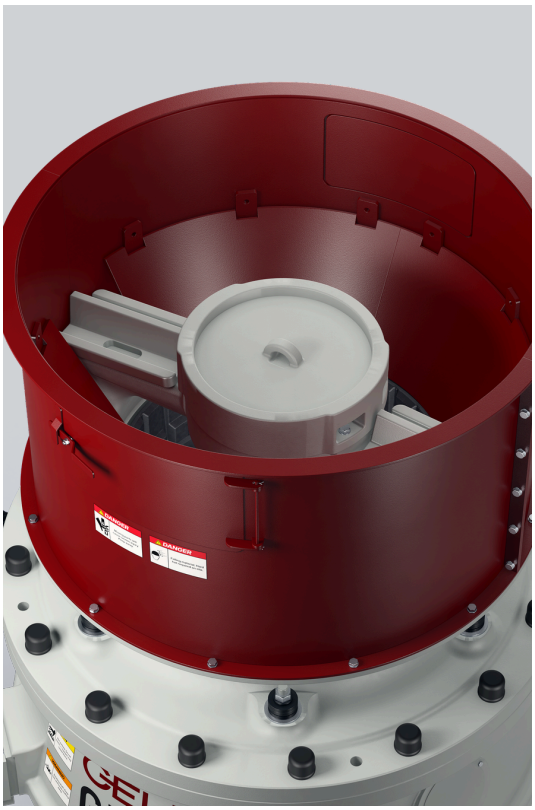

الكسّارات المخروطية · سلسلة GHC

الموديل	المحرك حصان	السعة طن قصير/ساعة	ضبط الجانب المغلق بوصة	أقصى حجم للتغذية بوصة	مدى الحركة بوصة	أنواع البطانة
كسّارات مخروطية سلسلة GHC						
GHC28	121	28-132	0.2 - 1.3	1.4 - 5.1	0.5 - 1.0	F, M, EC
GHC37	177	50-198	0.7 - 1.5	1.8 - 7.5	0.6 - 1.4	F, M, EC
GHC45	268	88-386	0.4 - 1.8	2.0 - 8.7	0.6 - 1.7	F, M, EC
GHC56	422	176-661	0.6 - 2.0	2.6 - 11.8	0.7 - 2.0	F, M, EC

القيم اسمية وتعتمد على مادة التغذية والتدرّج الحبيبي والرطوبة. الوحدات الإمبراطورية محوّلة عن الأصول المترية؛ تتوفّر نسخة مترية من هذا الكتيّب عند الطلب.

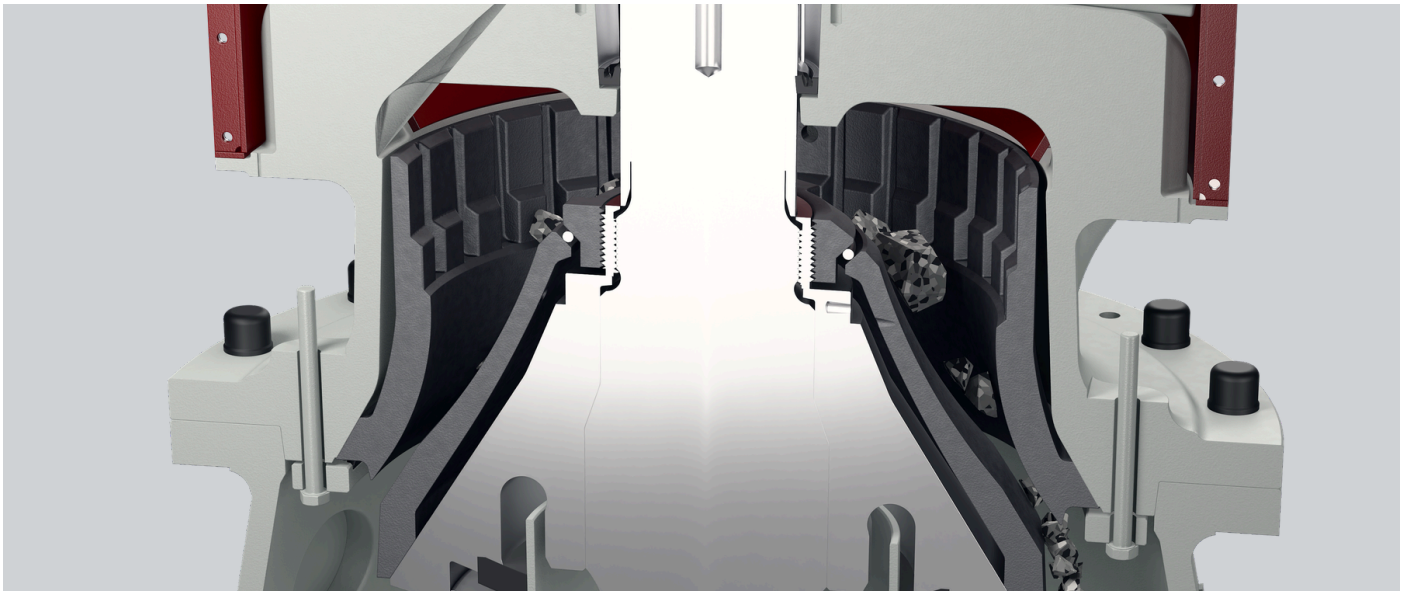

سلسلة واحدة. المدى كامل.

أربعة موديلات، من GHC28 إلى GHC56. يمتد كل شريط من أدنى إنتاجية للموديل إلى أعلاها؛ ويتوقف موقعه ضمن هذا النطاق على الغرفة والضبط والصخر.

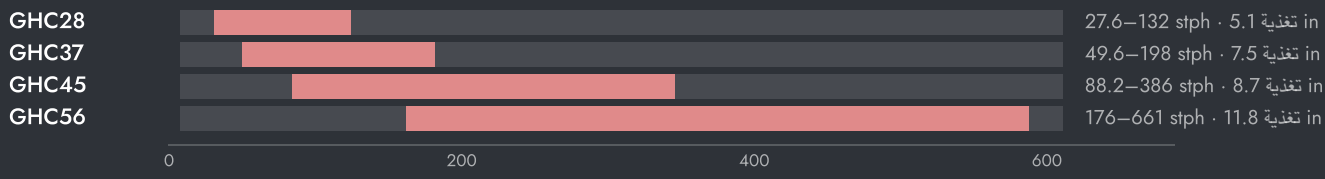



ضبط الآلة

- غذِّ الغرفة حتى الامتلاء. الغرفة الممتلئة تكسر الصخر بالصخر وتعطي منتجًا أكثر تكعيبًا.
- أبقِ التغذية جيدة التدرّج وموزّعة حول الغرفة؛ فالتغذية من جانب واحد تُبلي البطانات بشكل غير متساوٍ.
- افحص الضبط مع تآكل البطانات، وصحّحه بالنظام الهيدروليكي.
- استبدل البطانة الثابتة والمخروط المتحرك معًا، قبل أن تتآكل حتى النفاذ.

كيف تختار

01 ابدأ من الصخر: الحمولة، وحجم التغذية، والصلادة، والمنتج الذي تحتاجه.

02 اختر الغرفة حسب حجم التغذية، والضبط حسب المنتج.

03 يحدد مهندسو GELEN مقاس الكسّارة المخروطية مع الغرابيل في دائرة مغلقة، لمنشأتك.

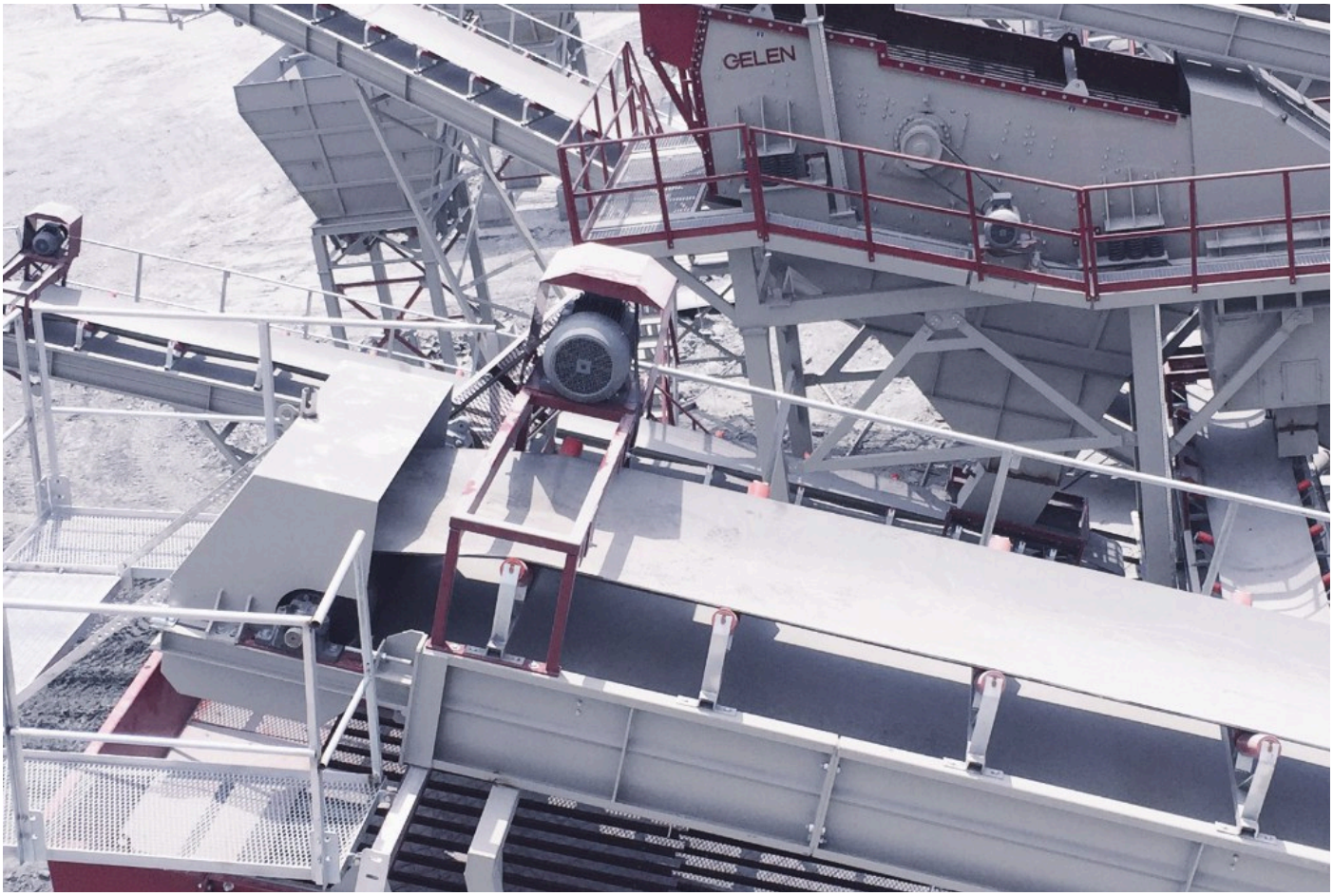

في المنشأة

حيث تعمل.

تعمل كسّارة GHC بعد الكسّارة الأولية، في دائرة مغلقة مع غربال: يعود الحجم الزائد من الغربال إلى الكسّارة المخروطية، فيخرج كل طن بالحجم الذي تبيعه المنشأة. وفي المرحلة الثالثة تنتج الحصى المكعّب الذي تحتاجه الخرسانة والأسفلت.

مخطط تدفق نموذجي للمنشأة

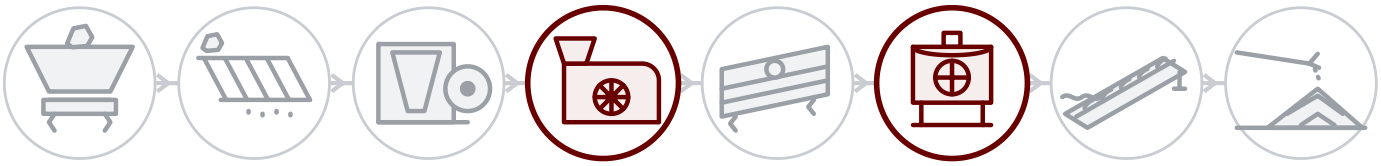

خلف كل آلة

الخدمة الميدانية

التركيب والتشغيل والفحص على يد مهندسي GELEN، في الموقع أينما كنّا نبيع.

قطع الغيار برقم التسلسل

لكل آلة رقم تسلسلي ورمز QR على لوحة التعريف. امسح الرمز لتُفتح قائمة القطع والأدلة وسجل الصيانة — ويصبح طلب قطع الغيار على بُعد لمسة واحدة.

الدعم عن بُعد

بيانات الإنتاج والإنذارات وتحليلات الأداء من كل منشأة موصولة، بدعم من المصنع.

اتصل بنا

تحدّث إلى المصنع.

ASO 1. OSB, Oğuz Cd. No: 31
Sincan, Ankara, Türkiye 06930

هاتف	+90 312 267 06 20
بريد إلكتروني	gelenmakina@gelenmakina.com
الموقع	gelenmakina.com

المواصفات الكاملة والرسومات وسائر آلات GELEN مذكورة في كتالوج المنتجات.

امسح الرمز للوصول إلى صفحة المنتج
والكتالوج ونموذج الاستفسار.

