GELEN

FOLLETO DE PRODUCTO



SERIE GSP

PLANTAS COMPACTAS DE ARENA

ARENA DE BAJA HUMEDAD A PARTIR DE PULPA, EN UNA UNIDAD COMPACTA.

SERIE GSP

BOMBA, CICLONES Y CRIBA, EN UN SOLO BASTIDOR.

Las plantas compactas de arena GSP recuperan de la pulpa una arena comercial de baja humedad. Una bomba eleva la pulpa desde el sumidero hasta los hidrociclones, donde la fuerza centrífuga elimina la arcilla, el limo y las lamas; la arena cae sobre una criba desaguadora de alta frecuencia y sale lo bastante seca para acopiarla y venderla. Cuatro plantas, de 100 a 300 t/h.

4
MODELOS EN LA SERIE

300 t/h
PRODUCCIÓN MÁX.

750 m³/h
CAUDAL DE PULPA MÁX.

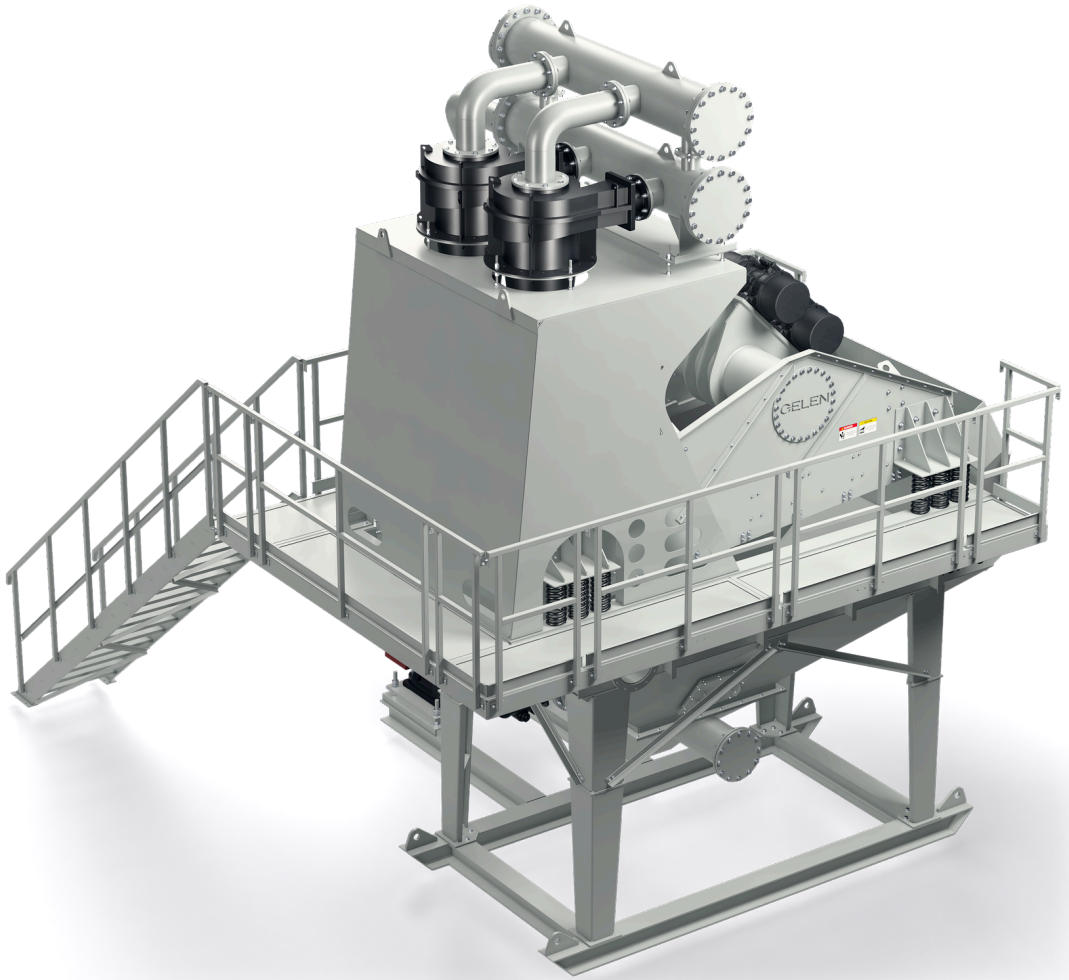

APLICACIONES

- ARENA PARA HORMIGÓN Y ASFALTO
- ARENA MANUFACTURADA
- RECUPERACIÓN DE FINOS
- ARENA DE PULPA DE LAVADO
- ARENA INDUSTRIAL

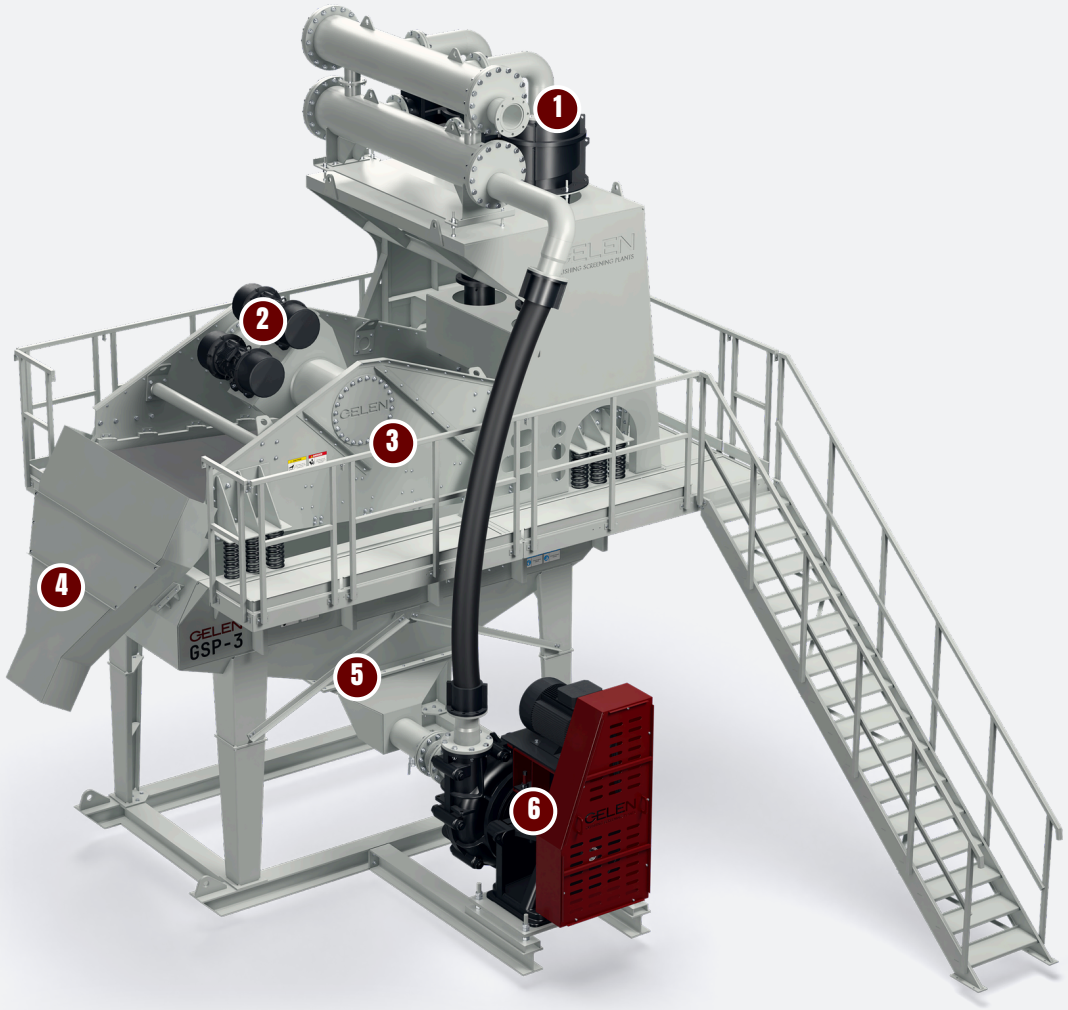

DISEÑO

ANATOMÍA DE UNA GSP.

Un sumidero, una bomba de pulpa, hidrociclones y una criba desaguadora en un solo bastidor: los ciclones lavan y clasifican, la criba desagua. En la imagen: una GSP-3.

1 Hidrociclones

La fuerza centrífuga envía la arcilla, el limo y las lamas por arriba con el agua, y la arena hacia abajo, a la criba. Revestidos de caucho para una larga vida útil.

2 Motovibradores

Dos motovibradores accionan la criba con un movimiento lineal de alta frecuencia.

3 Criba desaguadora

Los paneles modulares de poliuretano retienen la arena mientras el agua escurre a través de ellos, formando un lecho que se desagua por sí mismo.

4 Descarga de arena

La arena desaguada y comercial sale por el labio de descarga, lista para el transportador de acopio.

5 Sumidero

La pulpa y el agua que atraviesa la criba se recogen en el sumidero, listas para la bomba.

6 Bomba de pulpa

Una bomba revestida de caucho devuelve la pulpa del sumidero a los ciclones.

Arena comercial

- Arena de baja humedad, lista para acopiar y vender
- Arcilla, limo y lamas eliminados en los ciclones
- Recupera la arena fina que el agua arrastraría
- Uno o dos ciclones por planta

Compacta y completa

- Bomba, ciclones, criba y sumidero en un solo bastidor
- Planta fija con plataforma y escalera
- De 100 a 300 t/h en cuatro tamaños
- Caudal de alimentación indicado para cada planta

Fácil de mantener

- Bombas y ciclones revestidos de caucho para una larga vida útil
- Pisos de criba modulares de poliuretano
- Operación sencilla
- Dimensionada con las cribas y el circuito de agua de su entorno, como una sola línea de arena

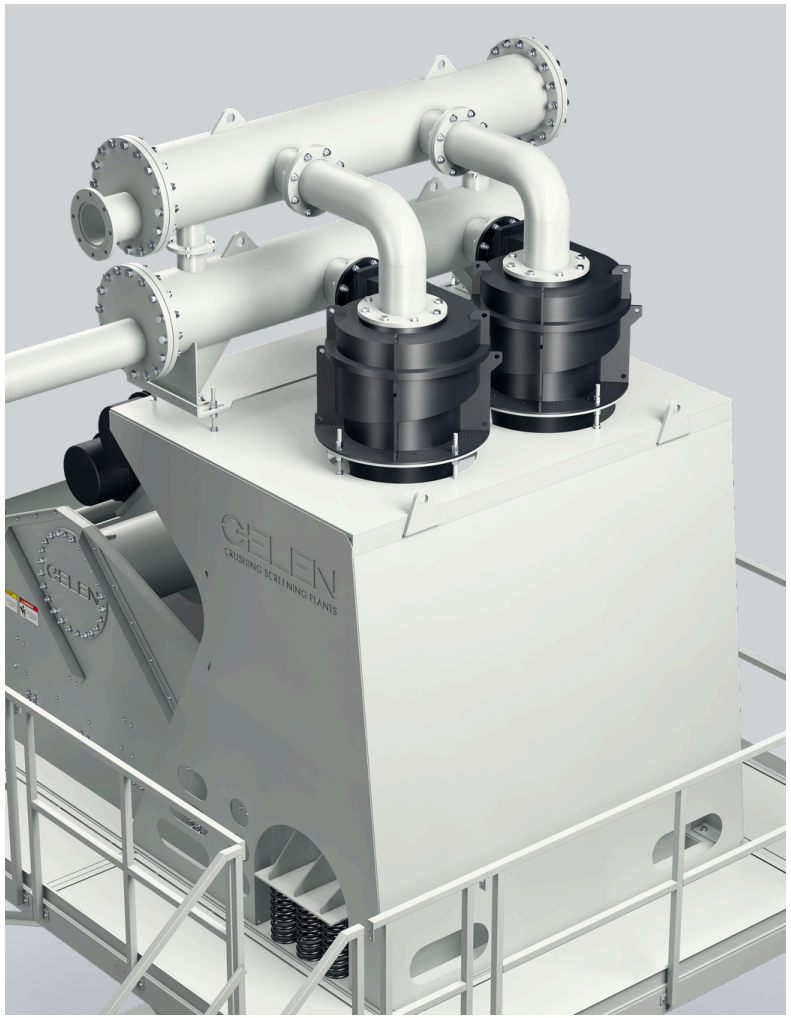



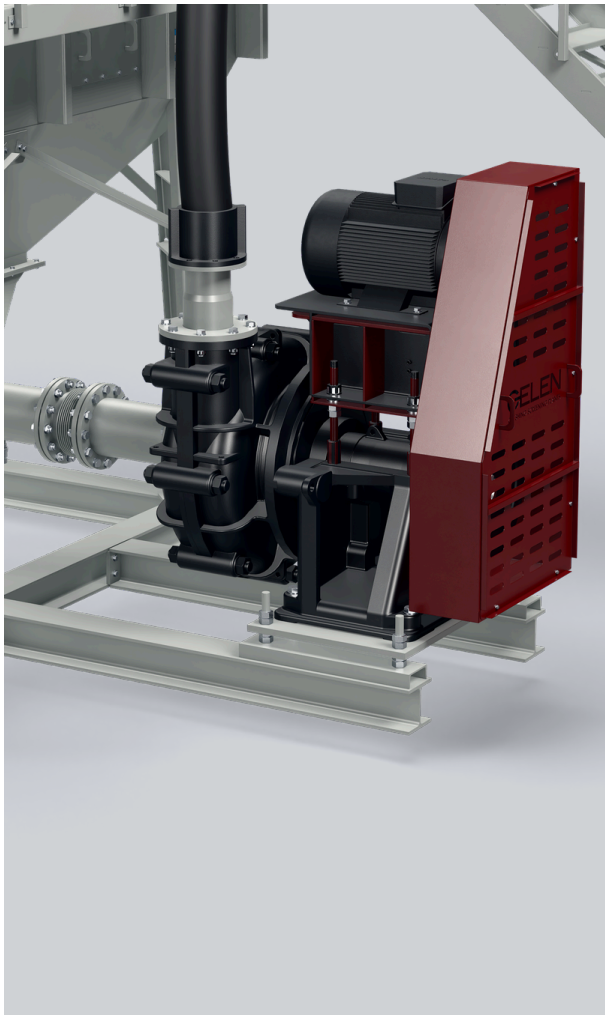

ESPECIFICACIONES

PLANTAS COMPACTAS DE ARENA - SERIE GSP

MODELO	CAPACIDAD mtph	TAMAÑO DE CRIBA mm	MOTOR DE CRIBA kW	TAMAÑO DE CICLÓN	MOTOR DE BOMBA kW	VOL. ALIMENTACIÓN cu.m/h
GSP-1	100	1800 x 2400	2 x 5.5	660	37	300 - 350
GSP-2	200	1500 x 4000	2 x 6.1	2 x 660	55	500 - 550
GSP-3	250	1800 x 4000	2 x 7.5	2 x 660	75	550 - 600
GSP-4	300	2100 x 4900	2 x 11	2 x 840	75	700 - 750

Los valores son nominales y dependen del material de alimentación, la granulometría y la humedad. Unidades métricas; existe una edición imperial de este folleto a petición.



ELIJA SU MODELO

UNA SERIE. TODA LA GAMA.

Cuatro plantas, de la GSP-1 a la GSP-4. Cada barra llega hasta la capacidad nominal de una planta.

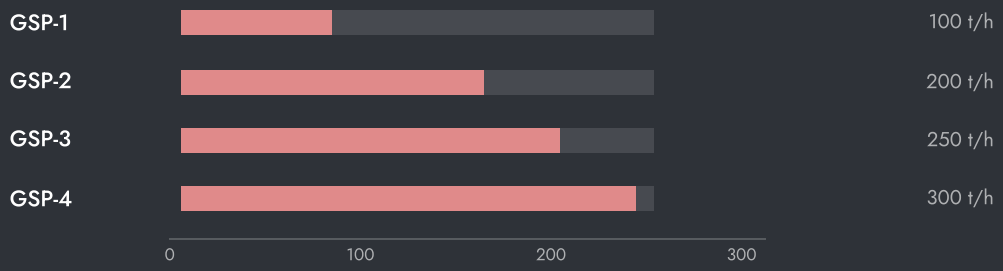

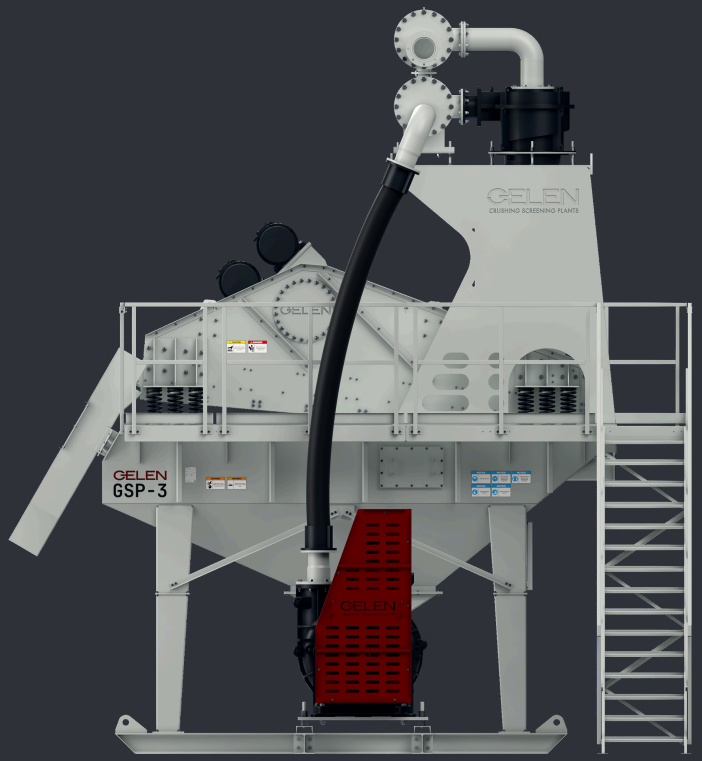

AJUSTE DE LA MÁQUINA

- Mantenga estable el nivel del sumidero. Una bomba que trabaja en seco o un sumidero que rebosa desajustan los ciclones.
- Observe la descarga inferior del ciclón. Una descarga en cordón indica que el ciclón está sobrecargado.
- Revise los paneles de la criba y sustituya los desgastados antes de que pase arena a través de ellos.
- Inspeccione los revestimientos de la bomba y de los ciclones de forma programada.

CÓMO ELEGIR

01 Parta de la pulpa: tonelaje de arena, volumen de agua y los finos que lleva.

02 Elija la planta cuyo caudal de alimentación cubra su pulpa y cuya capacidad cubra su arena.

03 La ingeniería de GELEN dimensiona la planta y su circuito de agua en conjunto, para su planta.



EN LA PLANTA

DONDE TRABAJA.

Una GSP se sitúa al final de una línea de lavado. Recibe la pulpa de la criba en húmedo o del clasificador, recupera la arena fina que el agua arrastraría y envía la arcilla y el limo a la balsa de decantación o al espesador.

FLUJO TÍPICO DE PLANTA

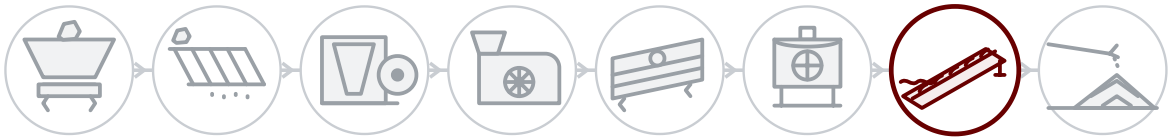

01 Voladura y alimentación
02 Precribado
03 Trituración primaria
04 Trituración secundaria
05 Cribado
06 Terciaria y arena
07 Lavado
08 Acopio y carga

DETRÁS DE CADA MÁQUINA

Servicio de campo

Montaje, puesta en marcha e inspección por ingenieros de GELEN, en obra allí donde vendemos.

Repuestos por número de serie

Cada máquina lleva un número de serie y un QR en su placa. Escanéelo y se abren su lista de piezas, los manuales y el historial de servicio — y el pedido de repuestos queda a un toque.

Soporte remoto

Datos de producción, alarmas y análisis de rendimiento de cada planta conectada, con el respaldo de la fábrica.

CONTACTO

HABLE CON LA FÁBRICA.

ASO 1. OSB, Oğuz Cd. No: 31
06930 Sincan, Ankara, Türkiye

TELÉFONO	+90 312 267 06 20
CORREO	gelenmakina@gelenmakina.com
WEB	gelenmakina.com

Las especificaciones completas, los planos y el resto de máquinas GELEN están en el Catálogo de Productos.

ESCANEE PARA LA PÁGINA DE PRODUCTO, EL CATÁLOGO Y EL FORMULARIO DE CONSULTA.

