GELEN

БУКЛЕТ О ПРОДУКЦИИ



СЕРИЯ AF

ПЛАСТИНЧАТЫЕ ПИТАТЕЛИ

ТЯЖЁЛАЯ ГОРНАЯ МАССА – РОВНЫМ ПОТОКОМ.

СЕРИЯ AF

СОЗДАН ДЛЯ САМЫХ ТЯЖЁЛЫХ УСЛОВИЙ ПОДАЧИ.

Пластинчатые питатели AF созданы для самых тяжёлых условий подачи: крупной, тяжёлой и острой горной массы, разгружаемой прямо из самосвалов. Перекрывающиеся стальные пластины на тракторных цепях перемещают материал из бункера или штабеля к первичной дробилке с управляемой, регулируемой скоростью. Три стандартных типоразмера, а также другие ширины и длины под технологический процесс.

3
МОДЕЛЕЙ В СЕРИИ

1,840 т/ч
МАКС. ТЕОРЕТИЧЕСКАЯ ПРОИЗВОДИТЕЛЬНОСТЬ

45 кВт
МАКС. УСТАНОВЛЕННАЯ МОЩНОСТЬ

10.0 м длина
ДО

ПРИМЕНЕНИЕ

- ГОРНАЯ МАССА ИЗ САМОСВАЛОВ
- ПИТАНИЕ ПЕРВИЧНОЙ ДРОБИЛКИ
- ИЗ БУНКЕРОВ И ШТАБЕЛЕЙ
- ГОРНОДОБЫЧА И РУДЫ
- ТЯЖЁЛАЯ АБРАЗИВНАЯ ПОРОДА





КОНСТРУКЦИЯ

УСТРОЙСТВО ПИТАТЕЛЯ **AF.**

Стальные пластины на тракторных цепях, с приводом в головной части и натяжением в хвостовой: тяжёлый конвейер, рассчитанный на удар груза из кузова самосвала. На рисунке: AF4826, 48 дюймов × 26 футов.

1 **Головной вал и редуктор**
Головной вал из горячекатаной стали со звёздочками на болтах; привод — насадной планетарный редуктор с реактивной штангой.

2 **Перекрывающиеся пластины**
Пластины, усиленные центральными опорами, проходят вплотную к ударным направляющим почти по всей длине и не деформируются.

3 **Поддерживающие ролики**
Ролики под обеими ветвями несут рабочую и обратную ветви.

4 **Хвостовое натяжное устройство**
Натяжение в хвостовой части натяжными винтами, на безваловых ведущих колёсах.

5 **Тракторные цепи**
Тракторные цепи, звёздочки на болтах и ведущие колёса — всё это стандарт в технике для земляных работ.

6 **Управляемая разгрузка**
Горная масса из бункера или штабеля сходит с головной части ровным, равномерным потоком на следующую машину.

Рассчитан на удар

- Усиленные пластины из литой стали с центральными опорами
- Ударные направляющие почти по всей длине предотвращают деформацию
- Головной вал из горячекатаной стали со звёздочками на болтах

Управляемая подача

- Регулируемая скорость задаёт производительность подачи в дробилку
- Перекрывающиеся пластины перемещают материал принудительно, без переполнения
- Гидравлическое натяжение в хвостовой части с натяжными винтами

Проверенная ходовая часть

- Тракторные цепи, звёздочки и ведущие колёса из техники для земляных работ
- Пластины из высокомарганцовистой стали по заказу — для абразивных условий
- Другие ширины и длины под технологический процесс

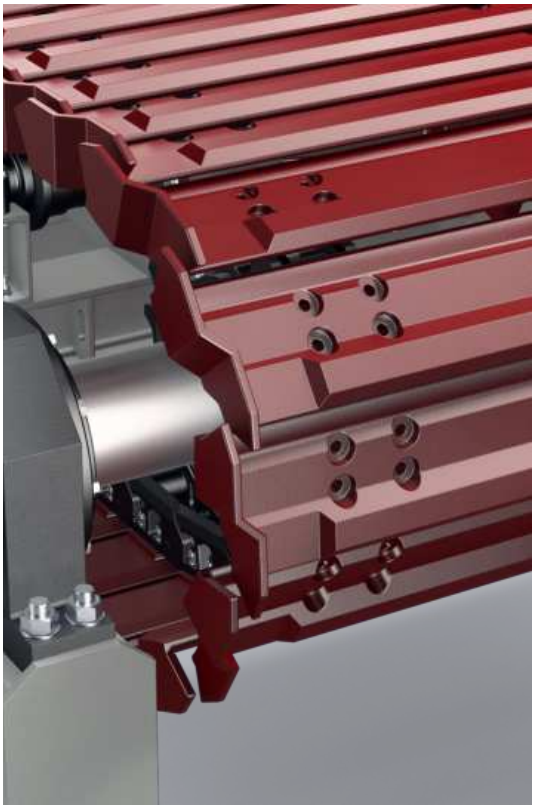





ПЛАСТИНЧАТЫЕ ПИТАТЕЛИ · СЕРИЯ AF

МОДЕЛЬ	ШИРИНА mm	ДЛИНА mm	МОЩНОСТЬ kW	ТЕОРЕТ. ПРОИЗВОД. mtph
AF1500	1500	6000	30	350 - 1,040
AF1800	1800	8000	37	500 - 1,490
AF2000	2000	10000	45	610 - 1,840

Значения номинальные и зависят от исходного материала, гранулометрии и влажности. Метрические единицы; издание в британских единицах предоставляется по запросу.
Теоретическая производительность рассчитана для материала с насыпной плотностью 1,6 т/м^3 (100 фунтов/фут^3) при высоте слоя, равной половине ширины полотна, и скорости полотна 4–12 м/мин. Фактическая производительность зависит от материала, крупности кусков, высоты бортов и скорости цепи.



ВЫБОР МОДЕЛИ

ОДНА СЕРИЯ. ВЕСЬ ДИАПАЗОН.

Три стандартных типоразмера — от AF1500 размером 1,5 × 6 м до AF2000 размером 2,0 × 10 м. Каждая полоса показывает теоретическую производительность модели при насыпной плотности 1,6 т/м³; в подписи — её размер.

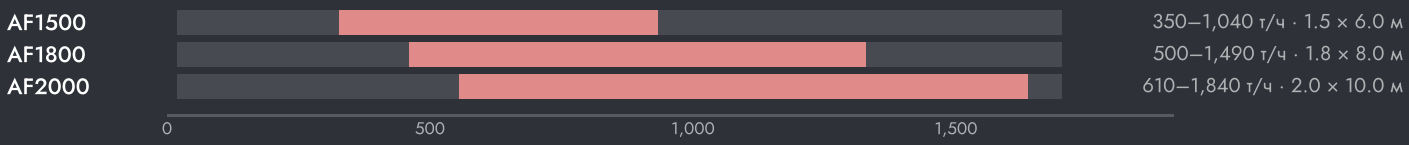



НАСТРОЙКА МАШИНЫ

- Держите слой материала на пластинах под бункером, чтобы разгружаемая порода падала на породу, а не на пластины.
- Работайте на минимальной скорости, которая покрывает потребность дробилки; меньшая скорость означает меньший износ.
- Регулярно проверяйте натяжение цепи, зубья звёздочек и состояние пластин.
- Убирайте просыпь под питателем, чтобы она не скапливалась у обратной ветви.

КАК ВЫБРАТЬ

01 Начните с самосвала или погрузчика: самый крупный кусок, тоннаж и бункер.

02 Ширину пластин выбирайте по крупности кусков, длину — по бункеру; теоретическая производительность — на полосе.

03 Скорость настраивайте под дробилку; регулируемый привод следует её потребности.



НА УСТАНОВКЕ

ГДЕ ОНА РАБОТАЕТ.

Пластинчатый питатель — первая машина после самосвала. Под приёмным бункером он подаёт горную массу в первичную дробилку с той скоростью, которую дробилка может принять: от медленной подачи самых крупных кусков до более высокой — на мелком материале.

ТИПОВАЯ СХЕМА УСТАНОВКИ

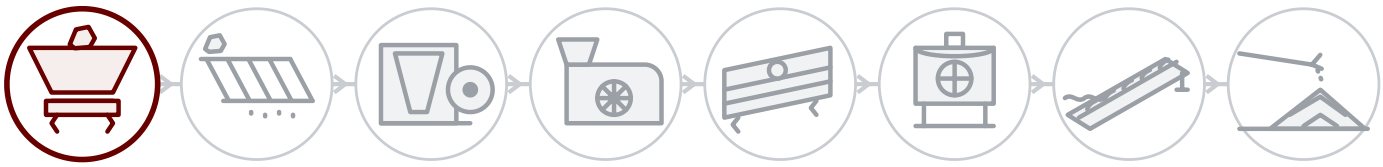

01 **Взрыв и подача**

02 Предварительное грохочение

03 Первичное дробление

04 Вторичное дробление

05 Грохочение

06 Третичное дробление и песок

07 Промывка

08 Складирование и отгрузка

ЗА КАЖДОЙ МАШИНОЙ

Выездной сервис

Монтаж, пусконаладка и обследование силами инженеров GELEN, на объекте везде, где мы продаём.

Запчасти по заводскому номеру

У каждой машины есть заводской номер и QR-код на табличке. Отсканируйте его — откроются перечень деталей, руководства и история обслуживания, а заказ запчастей будет в одно касание.

Удалённая поддержка

Производственные данные, аварийные сигналы и аналитика по каждой подключённой установке, при поддержке завода.

КОНТАКТЫ

СВЯЖИТЕСЬ С ЗАВОДОМ.

ASO 1. OSB, Oğuz Cd. No: 31
06930 Sincan, Ankara, Türkiye

ТЕЛЕФОН	+90 312 267 06 20
ЭЛ. ПОЧТА	gelenmakina@gelenmakina.com
САЙТ	gelenmakina.com

Полные характеристики, чертежи и все остальные машины GELEN приведены в Каталоге продукции.

ОТСКАНИРУЙТЕ, ЧТОБЫ ОТКРЫТЬ СТРАНИЦУ ПРОДУКТА, КАТАЛОГ И ФОРМУ ЗАПРОСА.

