GELEN

BROSZURA PRODUKTOWA



SERIA AF

PODAJNIKI PŁYTOWE

CIĘŻKI UROBEK, STAŁE TEMPO PODAWANIA.

SERIA AF

ZBUDOWANY DO NAJCIĘŻSZYCH ZADAŃ ZASYPOWYCH.

Podajniki płytowe AF zbudowano do najcięższych zadań zasypowych: dużego, ciężkiego i ostrokrawędzistego urobku wysypywanego prosto z wywrotek. Zachodzące na siebie płyty stalowe na łańcuchach gąsienicowych przenoszą ładunek z zasobnika lub zwału do kruszarki wstępnej z kontrolowaną, zmienną prędkością. Trzy wielkości standardowe, a także inne szerokości i długości wykonywane pod proces.

3
MODELI W SERII

2,028 stph
MAKS. WYDAJNOŚĆ TEORETYCZNA

60 hp
MAKS. MOC ZAINSTALOWANA

32.8 ft długości
DO

ZASTOSOWANIA

UROBEK Z WYWROTEK | ZASILANIE KRUSZARKI WSTĘPNEJ | ODBIÓR Z ZASOBNIKÓW I ZWAŁÓW | GÓRNICTWO I RUDY | SKAŁA CIĘŻKA, OSTROKRAWĘDZISTA I ŚCIERNA





KONSTRUKCJA

BUDOWA PODAJNIKA AF.

Płyty stalowe na łańcuchach gąsienicowych, napędzane od strony czołowej i napinane od strony zwrotnej: ciężki przenośnik zbudowany tak, by przyjąć uderzenie ładunku wywrotki. Na ilustracji: AF4826, 48 in × 26 ft.

1 Wał napędowy i reduktor

Wał napędowy ze stali walcowanej na gorąco ze skręcanymi kołami łańcuchowymi, napędzany nasadzanym reduktorem planetarnym z ramieniem reakcyjnym.

2 Zachodzące na siebie płyty

Płyty wzmocnione środkowymi wkładkami pracują tuż nad prowadnicami udarowymi na niemal całej długości, co zapobiega odkształceniom.

3 Rolki nośne

Rolki pod obiema gałęziami niosą gałąź obciążoną i gałąź powrotną.

4 Napinanie od strony zwrotnej

Napinanie od strony zwrotnej śrubami napinającymi, na bezwałowych kołach napędowych.

5 Łańcuchy gąsienicowe

Łańcuchy gąsienicowe, skręcane koła łańcuchowe i koła napędowe — wszystko to standard w maszynach do robót ziemnych.

6 Kontrolowany wyładunek

Urobek z zasobnika lub zwału opuszcza koniec czołowy stałym, równomiernym strumieniem do kolejnej maszyny.

Odporny na uderzenia

- Wzmocnione płyty staliwne ze środkowymi wkładkami
- Prowadnice udarowe na niemal całej długości zapobiegają odkształceniom
- Wał napędowy ze stali walcowanej na gorąco ze skręcanymi kołami łańcuchowymi

Sterowane podawanie

- Zmienna prędkość ustala wydajność podawania do kruszarki
- Zachodzące na siebie płyty przesuwają ładunek w sposób wymuszony, bez zalewania
- Hydrauliczne napinanie od strony zwrotnej ze śrubami napinającymi

Sprawdzony układ bieżny

- Łańcuchy gąsienicowe, koła łańcuchowe i koła napędowe z maszyn do robót ziemnych
- Opcjonalne płyty wysokomanganowe tam, gdzie problemem jest ścieranie
- Inne szerokości i długości dobierane do procesu

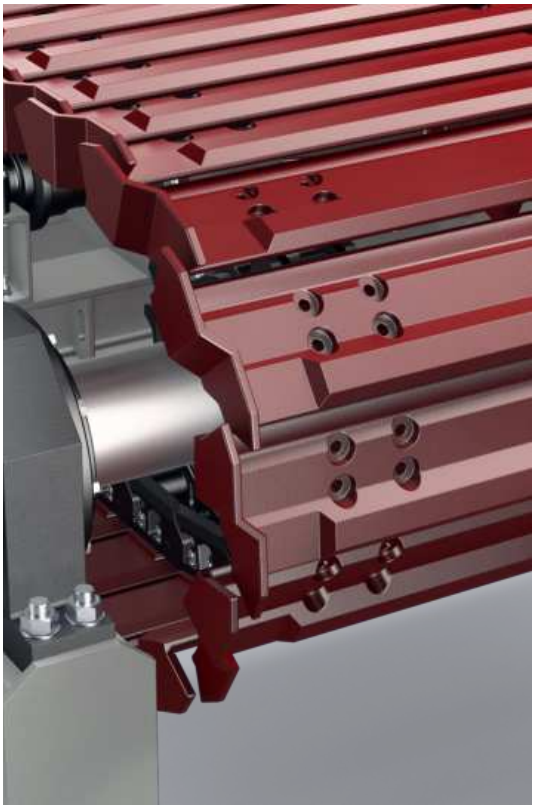





DANE TECHNICZNE

PODAJNIKI PŁYTOWE - SERIA AF

MODEL	SZEROKOŚĆ in	DŁUGOŚĆ in	MOC hp	WYDAJNOŚĆ TEORETYCZNA stph
AF1500	59.1	236.2	40	386 - 1,146
AF1800	70.9	315.0	50	551 - 1,642
AF2000	78.7	393.7	60	672 - 2,028

Wartości są nominalne i zależą od nadawy, uziarnienia i wilgotności. Jednostki imperialne przeliczone z oryginałów metrycznych; wydanie metryczne dostępne na życzenie.
Wydajność teoretyczna jest obliczona dla materiału o gęstości nasypowej 1,6 t/m^3 (100 lb/ft^3), grubości warstwy równej połowie szerokości płyty i prędkości płyt 4–12 m/min. Rzeczywista wydajność zależy od materiału, wielkości brył, wysokości burt i prędkości łańcucha.



WYBIERZ MODEL

JEDNA SERIA. CAŁY ZAKRES.

Trzy wielkości standardowe, od AF1500 o wymiarach 1,5 × 6 m po AF2000 o wymiarach 2,0 × 10 m. Każdy pasek obejmuje wydajność teoretyczną modelu przy gęstości nasypowej 1,6 t/m³; opis podaje jego wymiary.

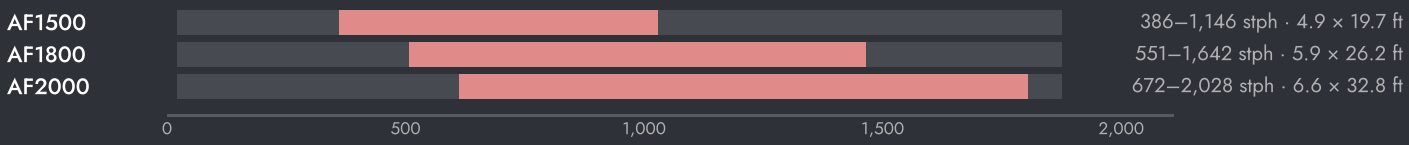



USTAWIENIA MASZYNY

- Utrzymuj materiał na płytach pod zasobnikiem, aby wysypywana skała spadała na skałę, a nie na płyty.
- Pracuj z najniższą prędkością, która pokrywa zapotrzebowanie kruszarki; niższa prędkość oznacza mniejsze zużycie.
- Regularnie sprawdzaj napięcie łańcucha, zęby kół łańcuchowych i stan płyt.
- Usuwaj rozsypany materiał spod podajnika, aby nie gromadził się przy gałęzi powrotnej.

JAK WYBRAĆ

01 Zacznij od wywrotki lub ładowarki: największa bryła, tonaż i zasobnik.

02 Szerokość płyt dobierz do wielkości brył, a długość do zasobnika; wydajność teoretyczną odczytaj z paska.

03 Prędkość ustaw pod kruszarkę; napęd o zmiennej prędkości nadąża za jej zapotrzebowaniem.



W INSTALACJI

TAM, GDZIE PRACUJE.

Podajnik płytowy to pierwsza maszyna za wywrotką. Pod zasobnikiem zasypowym przenosi urobek do kruszarki wstępnej z prędkością, jaką kruszarka może przyjąć — od wolnego podawania największych brył po szybsze tempo przy mniejszym materiale.

TYPOWY SCHEMAT INSTALACJI

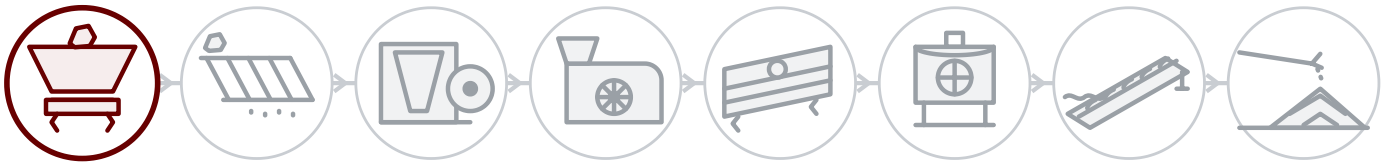

ZA KAŻDĄ MASZYNĄ

Serwis w terenie

Montaż, uruchomienie i przeglądy prowadzone przez inżynierów GELEN, na obiekcie wszędzie tam, gdzie sprzedajemy.

Części wg numeru seryjnego

Każda maszyna ma numer seryjny i kod QR na tabliczce. Po zeskanowaniu otwiera się lista części, instrukcje i historia serwisowa — a zamówienie części dzieli jedno dotknięcie.

Wsparcie zdalne

Dane produkcyjne, alarmy i analiza osiągów z każdej podłączonej instalacji, ze wsparciem zakładu.

KONTAKT

POROZMAWIAJ Z ZAKŁADEM.

ASO 1. OSB, Oğuz Cd. No: 31
06930 Sincan, Ankara, Türkiye

TELEFON	+90 312 267 06 20
E-MAIL	gelenmakina@gelenmakina.com
STRONA	gelenmakina.com

ZESKANUJ, ABY OTWORZYĆ STRONĘ PRODUKTU, KATALOG I FORMULARZ ZAPYTANIA.

Pełne dane techniczne, rysunki i wszystkie pozostałe maszyny GELEN znajdują się w Katalogu Produktów.

