GELEN

BROCHURE PRODUIT



SÉRIE AF

ALIMENTATEURS À TABLIER MÉTALLIQUE

L'ALIMENTATION LOURDE DU TOUT-VENANT, À DÉBIT RÉGULIER.

SÉRIE AF

CONÇU POUR LE SERVICE D'ALIMENTATION LE PLUS DUR.

Les alimentateurs à tablier métallique AF sont conçus pour le service d'alimentation le plus dur : le tout-venant gros, lourd et tranchant déversé directement par les camions. Des tabliers en acier qui se chevauchent, montés sur des chaînes de tracteur, emportent la charge de la trémie ou du stock vers le concasseur primaire à une vitesse contrôlée et variable. Trois tailles standard, et d'autres largeurs et longueurs construites selon le procédé.

3
MODÈLES DANS LA SÉRIE

2,028 stph
PRODUCTION THÉORIQUE MAX.

60 hp
PUISSANCE INSTALLÉE MAX.

32.8 ft de long
JUSQU'À

APPLICATIONS

- TOUT-VENANT DÉVERSÉ PAR CAMIONS
- ALIMENTATION DU CONCASSEUR PRIMAIRE
- REPRISE SOUS TRÉMIES ET STOCKS
- MINES ET MINERAIS
- ROCHE LOURDE, TRANCHANTE ET ABRASIVE





CONCEPTION

ANATOMIE D'UN AF.

Des tabliers en acier sur chaînes de tracteur, entraînés en tête et tendus en queue : un convoyeur lourd conçu pour encaisser l'impact d'un chargement de camion. Sur l'illustration : un AF4826, 48 in × 26 ft.

1 Arbre de tête et réducteur

Arbre de tête en acier laminé à chaud avec pignons boulonnés, entraîné par un réducteur planétaire monté sur l'arbre et retenu par un bras de réaction.

2 Tabliers qui se chevauchent

Renforcés par des entretoises centrales, les tabliers passent près de rails d'impact quasi pleine longueur, ce qui évite toute déformation.

3 Galets porteurs

Des galets sous les deux brins portent le brin chargé et le brin de retour.

4 Tension en queue

Tensionnement côté queue par vis de réglage, sur roues motrices sans arbre.

5 Chaînes de tracteur

Chaînes de tracteur, pignons boulonnés et roues motrices, tous standards dans les équipements de terrassement.

6 Décharge contrôlée

Le tout-venant issu d'une trémie ou d'un stock quitte la tête en un flux régulier et constant vers la machine suivante.

Conçu pour l'impact

- Tabliers en acier moulé renforcés par des entretoises centrales
- Des rails d'impact quasi pleine longueur empêchent la déformation
- Arbre de tête en acier laminé à chaud avec pignons boulonnés

Alimentation maîtrisée

- La vitesse variable règle le débit sur le concasseur
- Les tabliers qui se chevauchent déplacent la charge de façon positive, sans engorgement
- Tensionnement hydraulique côté queue avec vis de réglage

Un train de roulement éprouvé

- Chaînes de tracteur, pignons et roues motrices issus des équipements de terrassement
- Tabliers en acier à haute teneur en manganèse en option, là où l'abrasion pose problème
- Autres largeurs et longueurs selon le procédé

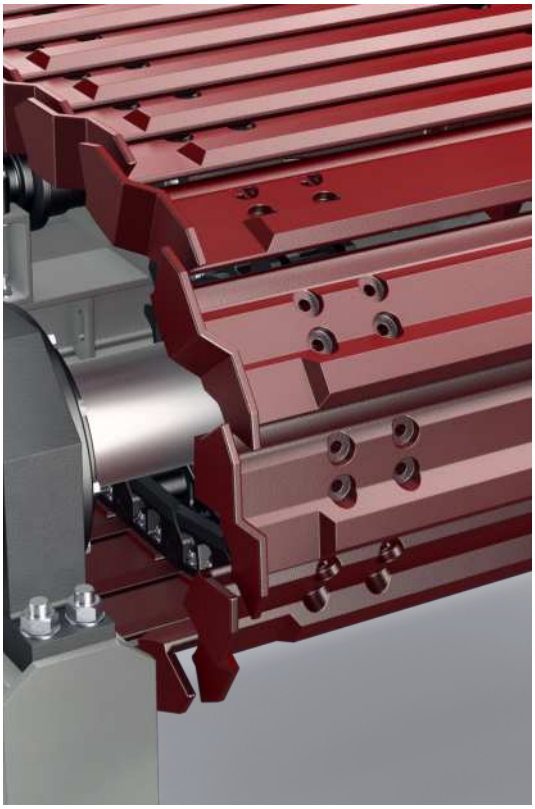





CARACTÉRISTIQUES

ALIMENTATEURS À TABLIER MÉTALLIQUE - SÉRIE AF

MODÈLE	LARGEUR in	LONGUEUR in	PUISSANCE hp	CAPACITÉ THÉORIQUE stph
AF1500	59.1	236.2	40	386 - 1,146
AF1800	70.9	315.0	50	551 - 1,642
AF2000	78.7	393.7	60	672 - 2,028

Valeurs nominales, variables selon le matériau d'alimentation, la granulométrie et l'humidité. Unités impériales converties depuis les originaux métriques ; une édition métrique de cette brochure est disponible sur demande.
La capacité théorique est calculée pour un matériau d'une masse volumique apparente de 1,6 t/m^3 (100 lb/ft^3), une épaisseur de lit égale à la moitié de la largeur des tabliers et des vitesses de tablier de 4–12 m/min. La capacité réelle dépend du matériau, de la taille des blocs, de la hauteur des jupes latérales et de la vitesse de la chaîne.



CHOISIR SON MODÈLE

UNE SÉRIE. TOUTE LA GAMME.

Trois tailles standard, de l'AF1500 de 1,5 × 6 m à l'AF2000 de 2,0 × 10 m. Chaque barre couvre la capacité théorique d'un modèle pour une masse volumique apparente de 1,6 t/m³ ; la note en donne les dimensions.

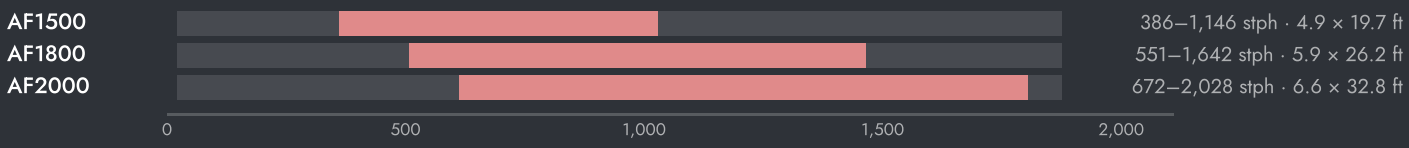



RÉGLAGE DE LA MACHINE

- Gardez du matériau sur les tabliers sous la trémie, pour que la roche déversée tombe sur de la roche, et non sur les tabliers.
- Travaillez à la vitesse la plus basse qui couvre la demande du concasseur ; moins de vitesse, c'est moins d'usure.
- Contrôlez la tension de la chaîne, les dents des pignons et l'état des tabliers selon un calendrier régulier.
- Dégagez les déversements sous l'alimentateur, pour qu'ils ne s'accumulent pas contre le brin de retour.

COMMENT CHOISIR

01 Partez du camion ou de la chargeuse : le plus gros bloc, le tonnage et la trémie.

02 Choisissez la largeur des tabliers selon la taille des blocs et la longueur selon la trémie ; lisez la capacité théorique sur la barre.

03 Réglez la vitesse sur le concasseur ; l'entraînement à vitesse variable suit sa demande.



SUR L'INSTALLATION

LÀ OÙ ELLE TRAVAILLE.

L'alimentateur à tablier métallique est la première machine après le camion. Sous la trémie de réception, il emporte le tout-venant vers le concasseur primaire à la vitesse que le concasseur peut absorber, de l'alimentation lente des plus gros blocs à des débits plus rapides sur des matériaux plus petits.

SCHÉMA D'INSTALLATION TYPE

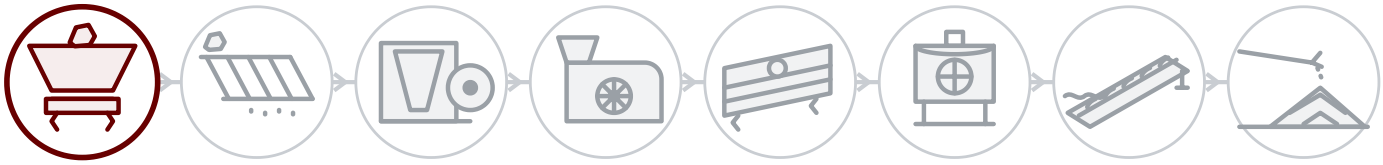

01 **Abattage & alimentation**

02 Scalpage

03 Concassage primaire

04 Concassage secondaire

05 Criblage

06 Tertiaire & sable

07 Lavage

08 Stockage & chargement

DERRIÈRE CHAQUE MACHINE

Service sur site

Installation, mise en service et inspection par les ingénieurs GELEN, sur site partout où nous vendons.

Pièces par numéro de série

Chaque machine porte un numéro de série et un QR sur sa plaque. Scannez-le : la nomenclature, les manuels et l'historique d'entretien s'ouvrent — et la commande de pièces est à portée de doigt.

Assistance à distance

Données de production, alarmes et analyses de performance de chaque installation connectée, avec le soutien de l'usine.

CONTACT

PARLEZ À L'USINE.

ASO 1. OSB, Oğuz Cd. No: 31
06930 Sincan, Ankara, Türkiye

TÉLÉPHONE	+90 312 267 06 20
E-MAIL	gelenmakina@gelenmakina.com
WEB	gelenmakina.com

SCANNEZ POUR LA PAGE PRODUIT, LE CATALOGUE ET LE FORMULAIRE DE DEMANDE.

Les caractéristiques complètes, les plans et toutes les autres machines GELEN figurent dans le Catalogue Produits.

