GELEN

FOLLETO DE PRODUCTO



SERIE AF

ALIMENTADORES DE PLACAS

ALIMENTACIÓN PESADA DE ROCA DE VOLADURA, A CAUDAL CONSTANTE.

SERIE AF

HECHO PARA EL SERVICIO DE ALIMENTACIÓN MÁS DURO.

Los alimentadores de placas AF están construidos para el servicio de alimentación más duro: roca de voladura grande, pesada y angulosa, descargada directamente desde camiones. Placas de acero solapadas sobre cadenas de tractor llevan la carga desde la tolva o el acopio hasta la trituradora primaria a una velocidad controlada y variable. Tres tamaños estándar, y otros anchos y largos construidos según el proceso.

3
MODELOS EN LA SERIE

2,028 stph
PRODUCCIÓN TEÓRICA MÁX.

60 hp
POTENCIA INSTALADA MÁX.

32.8 ft de largo
HASTA

APLICACIONES

- ROCA DE VOLADURA DESDE CAMIONES
- ALIMENTACIÓN DE LA TRITURADORA PRIMARIA
- EXTRACCIÓN DE TOLVAS Y ACOPIOS
- MINERÍA Y MINERAL
- ROCA PESADA, ANGULOSA Y ABRASIVA





DISEÑO

ANATOMÍA DE UN AF.

Placas de acero sobre cadenas de tractor, accionadas en la cabeza y tensadas en la cola: un transportador pesado construido para recibir el impacto de la carga de un camión. En la imagen: un AF4826, de 48 in × 26 ft.

1 Eje de cabeza y reductor

Eje de cabeza de acero laminado en caliente con ruedas dentadas atornilladas, accionado por un reductor planetario montado en el eje, con brazo de reacción.

2 Placas solapadas

Las placas, reforzadas con separadores centrales, trabajan sobre carriles de impacto de longitud casi completa, lo que evita deformaciones.

3 Rodillos portantes

Los rodillos bajo ambos ramales soportan el ramal cargado y el de retorno.

4 Tensor de cola

Tensado en el extremo de cola con husillos de ajuste sobre ruedas de tracción sin eje.

5 Cadenas de tractor

Cadenas de tractor, ruedas dentadas atornilladas y ruedas de tracción, todas habituales en la maquinaria de movimiento de tierras.

6 Descarga controlada

La roca de voladura de una tolva o un acopio sale por la cabeza en un flujo estable y uniforme hacia la máquina siguiente.

Hecho para el impacto

- Placas de acero fundido reforzadas con separadores centrales
- Carriles de impacto de longitud casi completa que evitan deformaciones
- Eje de cabeza de acero laminado en caliente con ruedas dentadas atornilladas

Alimentación controlada

- La velocidad variable fija el caudal de alimentación a la trituradora
- Las placas solapadas desplazan la carga de forma positiva, sin desbordamientos
- Tensado hidráulico en la cola con husillos de ajuste

Tren de rodaje probado

- Cadenas de tractor, ruedas dentadas y ruedas de tracción de la maquinaria de movimiento de tierras
- Placas opcionales de alto manganeso donde la abrasión es un problema
- Otros anchos y largos según el proceso

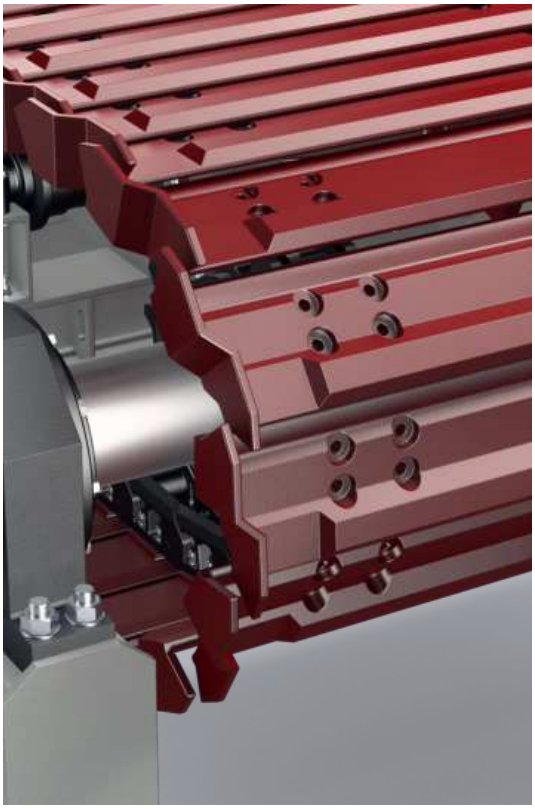





ESPECIFICACIONES

ALIMENTADORES DE PLACAS - SERIE AF

MODELO	ANCHO in	LARGO in	POTENCIA hp	CAPACIDAD TEÓRICA stph
AF1500	59.1	236.2	40	386 - 1,146
AF1800	70.9	315.0	50	551 - 1,642
AF2000	78.7	393.7	60	672 - 2,028

Los valores son nominales y dependen del material de alimentación, la granulometría y la humedad. Unidades imperiales convertidas de los originales métricos; existe una edición métrica de este folleto a petición.
La capacidad teórica está calculada para material con una densidad aparente de 1,6 t/m^3 (100 lb/ft^3), una altura de lecho igual a la mitad del ancho de las placas y velocidades de 4–12 m/min. La capacidad real depende del material, del tamaño de bloque, de la altura de los faldones y de la velocidad de la cadena.



ELIJA SU MODELO

UNA SERIE. TODA LA GAMA.

Tres tamaños estándar, desde el AF1500 de 1,5 × 6 m hasta el AF2000 de 2,0 × 10 m. Cada barra abarca la capacidad teórica de un modelo con una densidad aparente de 1,6 t/m³; la nota indica su tamaño.

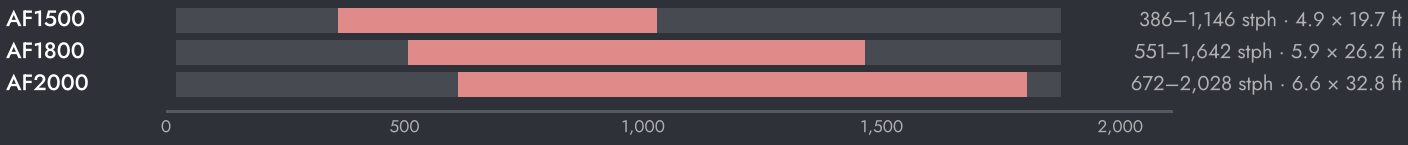



AJUSTE DE LA MÁQUINA

- Mantenga material sobre las placas bajo la tolva, para que la roca descargada caiga sobre roca y no sobre las placas.
- Trabaje a la menor velocidad que cubra la demanda de la trituradora; menos velocidad significa menos desgaste.
- Revise con regularidad la tensión de la cadena, los dientes de las ruedas dentadas y el estado de las placas.
- Retire los derrames bajo el alimentador, para que no se acumulen contra el ramal de retorno.

CÓMO ELEGIR

01 Parta del camión o la cargadora: el mayor bloque, el tonelaje y la tolva.

02 Elija el ancho de placa según el tamaño de bloque y la longitud según la tolva; lea la capacidad teórica en la barra.

03 Ajuste la velocidad a la trituradora; el accionamiento variable sigue su demanda.



EN LA PLANTA

DONDE TRABAJA.

El alimentador de placas es la primera máquina después del camión. Bajo la tolva de recepción, lleva la roca de voladura a la trituradora primaria a la velocidad que esta admite, desde la alimentación lenta de la roca más grande hasta caudales más rápidos con material más pequeño.

FLUJO TÍPICO DE PLANTA

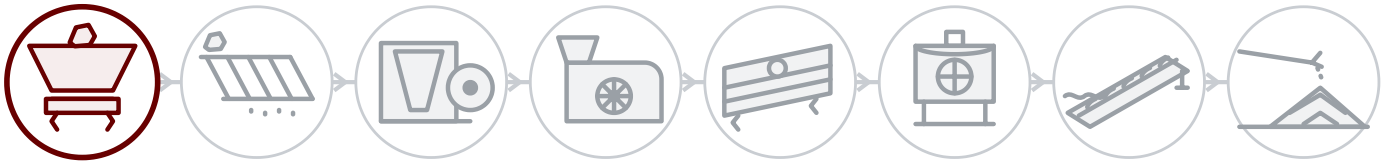

01 **Voladura y alimentación**

02 Precribado

03 Trituración primaria

04 Trituración secundaria

05 Cribado

06 Terciaria y arena

07 Lavado

08 Acopio y carga

DETRÁS DE CADA MÁQUINA

Servicio de campo

Montaje, puesta en marcha e inspección por ingenieros de GELEN, en obra allí donde vendemos.

Repuestos por número de serie

Cada máquina lleva un número de serie y un QR en su placa. Escanéelo y se abren su lista de piezas, los manuales y el historial de servicio — y el pedido de repuestos queda a un toque.

Soporte remoto

Datos de producción, alarmas y análisis de rendimiento de cada planta conectada, con el respaldo de la fábrica.

CONTACTO

HABLE CON LA FÁBRICA.

ASO 1. OSB, Oğuz Cd. No: 31
06930 Sincan, Ankara, Türkiye

TELÉFONO	+90 312 267 06 20
CORREO	gelenmakina@gelenmakina.com
WEB	gelenmakina.com

Las especificaciones completas, los planos y el resto de máquinas GELEN están en el Catálogo de Productos.

ESCANEE PARA LA PÁGINA DE PRODUCTO, EL CATÁLOGO Y EL FORMULARIO DE CONSULTA.

