GELEN



سلسلة AF

المغذّيات الصفائحية

تغذية الصخر الخام في الخدمة الشاقة، بمعدل ثابت.

مصمَّم لأشق مهام التغذية.

صُممت مغذّيات AF الصفائحية لأشق مهام التغذية: صخر خام كبير وثقيل وحاد الحواف يُفرَّغ مباشرة من الشاحنات. تنقل الحملَ صفائح فولاذية متراكبة على سلاسل جرّارة، من القادوس أو كومة التخزين إلى الكسّارة الأولية، بسرعة مضبوطة ومتغيّرة. ثلاثة مقاسات قياسية، وعروض وأطوال أخرى تُبنى حسب العملية.

3
موديلات في السلسلة

1,840 طن/ساعة
أقصى إنتاجية نظرية

45 kW
أقصى قدرة مركّبة

10.0 m طولًا
حتى

التطبيقات

- الصخر الخام من الشاحنات
- تغذية الكسّارة الأولية
- الاسترجاع من القوادس وأكوام التخزين
- التعدين والخامات
- الصخور الثقيلة والحادة والكاشطة





التصميم

بنية مغذّي AF.

صفائح فولاذية على سلاسل جرّارة، تُدار عند الرأس وتُشدّ عند الطرف الخلفي: ناقل ثقيل مصمَّم لتحمّل صدمة حمولة شاحنة. في الصورة: AF4826 بمقاس 26 ft × 48 in.

1 عمود الرأس والمخفّض

عمود رأس من الفولاذ المدرفل على الساخن بتروس مربوطة بالبراغي، يديره مخفّض سرعة كوكبي مركّب على العمود ومثبّت بذراع عزم.

2 صفائح متراكبة

صفائح مقوّاة بدعامات وسطية تعمل قريبًا من قضبان امتصاص صدمات تمتد على كامل الطول تقريبًا، فتمنع التشوّه.

3 بكرات حاملة

بكرات تحت الفرعين تحمل الفرع المحمّل وفرع العودة.

4 شدّ الطرف الخلفي

شدّ في الطرف الخلفي ببراغي الشدّ، على عجلات جرّارة بدون عمود.

5 سلاسل جرّارة

سلاسل جرّارة وتروس مربوطة بالبراغي وعجلات جرّارة، وجميعها قياسية في معدات تحريك الأرض.

6 تصريف مضبوط

يغادر الصخر الخام القادم من القادوس أو كومة التخزين طرفَ الرأس تدفقًا ثابتًا ومنتظمًا نحو الآلة التالية.

مصمَّم للصدمات

- صفائح من الفولاذ المصبوب مقوّاة بدعامات وسطية
- قضبان امتصاص صدمات على كامل الطول تقريبًا تمنع التشوّه
- عمود رأس من الفولاذ المدرفل على الساخن بتروس مربوطة بالبراغي

تغذية مضبوطة

- السرعة المتغيّرة تضبط معدل التغذية إلى الكسّارة
- الصفائح المتراكبة تنقل الحمل نقلًا قسريًا دون اندفاع المادة
- شدّ هيدروليكي في الطرف الخلفي مع براغي الشدّ

منظومة حركة مجرَّبة

- سلاسل جرّارة وتروس وعجلات جرّارة مأخوذة من معدات تحريك الأرض
- صفائح عالية المنغنيز اختيارية حيث يكون التآكل مصدر قلق
- عروض وأطوال أخرى حسب العملية

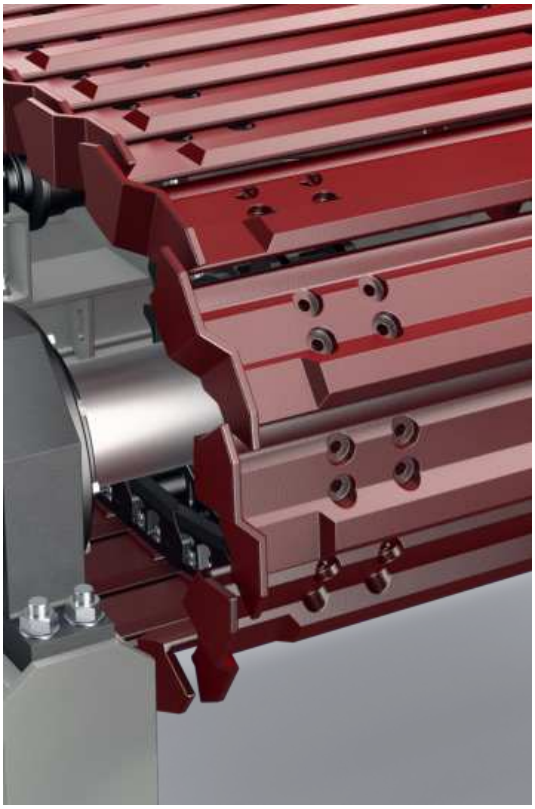





المغذّيات الصفائحية · سلسلة AF

الموديل	العرض مم	الطول مم	القدرة كيلوواط	السعة النظرية طن متري/ساعة
AF1500	1500	6000	30	350 - 1,040
AF1800	1800	8000	37	500 - 1,490
AF2000	2000	10000	45	610 - 1,840

القيم اسمية وتعتمد على مادة التغذية والتدرّج الحبيبي والرطوبة. وحدات مترية؛ تتوفّر نسخة بالوحدات الإمبراطورية من هذا الكتيّب عند الطلب.
تُحسب السعة النظرية لمادة كثافتها الظاهرية 1.6 t/m³ (100 lb/ft³)، بعمق فراش يساوي نصف عرض الصفيحة وسرعة صفائح 4–12 m/min. وتعتمد السعة الفعلية على المادة وحجم الكتل وارتفاع الحواجز الجانبية وسرعة السلسلة.



سلسلة واحدة. المدى كامل.

ثلاثة مقاسات قياسية، من AF1500 بمقاس 1.5 × 6 m إلى AF2000 بمقاس 2.0 × 10 m. يغطي كل شريط نطاق السعة النظرية للموديل عند كثافة ظاهرية 1.6 t/m^3، وتذكر الملاحظة مقاسه.

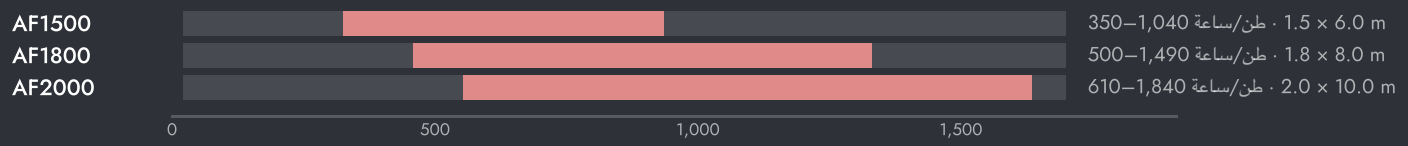



ضبط الآلة

- أبقِ المادة على الصفائح تحت القادوس، كي يسقط الصخر المُفرَّغ على صخر لا على الصفائح.
- شغّل بأدنى سرعة تلبّي حاجة الكسّارة: فالسرعة الأدنى تعني تآكلًا أقل.
- افحص شدّ السلاسل وأسنان التروس وحالة الصفائح وفق جدول منتظم.
- أزل المواد المتساقطة تحت المغذّي، كي لا تتراكم على فرع العودة.

كيف تختار

01 ابدأ من الشاحنة أو اللودر: أكبر كتلة، والحمولة، والقادوس.

02 اختر عرض الصفائح حسب حجم الكتل، والطول حسب القادوس، واقرأ السعة النظرية على الشريط.

03 اضبط السرعة على حاجة الكسّارة: فالإدارة متغيّرة السرعة تتبع طلبها.



في المنشأة

حيث تعمل.

المغذّي الصفائحي أول آلة بعد الشاحنة. يقع تحت قادوس التفريغ، وينقل الصخر الخام إلى الكسّارة الأولية بالسرعة التي تستوعبها، من تغذية بطيئة لأكبر الصخور إلى معدلات أسرع للمواد الأصغر.

مخطط تدفق نموذجي للمنشأة

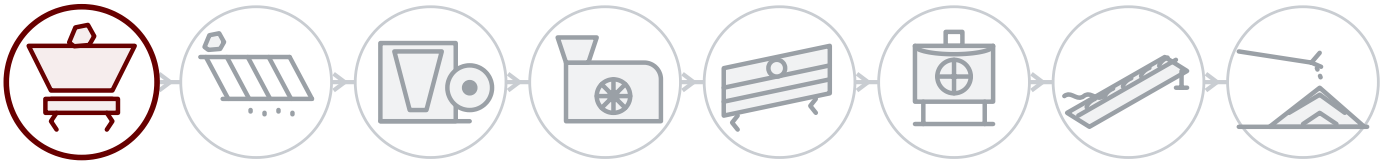

خلف كل آلة

الخدمة الميدانية

التركيب والتشغيل والفحص على يد مهندسي GELEN، في الموقع أينما كنّا نبيع.

قطع الغيار برقم التسلسل

لكل آلة رقم تسلسلي ورمز QR على لوحة التعريف. امسح الرمز لتُفتح قائمة القطع والأدلة وسجل الصيانة — ويصبح طلب قطع الغيار على بُعد لمسة واحدة.

الدعم عن بُعد

بيانات الإنتاج والإنذارات وتحليلات الأداء من كل منشأة موصولة، بدعم من المصنع.

اتصل بنا

تحدّث إلى المصنع.

ASO 1. OSB, Oğuz Cd. No: 31
Sincan, Ankara, Türkiye 06930

هاتف	+90 312 267 06 20
بريد إلكتروني	gelenmakina@gelenmakina.com
الموقع	gelenmakina.com

المواصفات الكاملة والرسومات وسائر آلات GELEN مذكورة في كتالوج المنتجات.

امسح الرمز للوصول إلى صفحة المنتج والكتالوج ونموذج الاستفسار.

